UNIVERSIDAD NACIONAL DE MOQUEGUA
COMISIÓN ORGANIZADORA

RESOLUCIÓN DE COMISIÓN ORGANIZADORA N° 0213-2016-UNAM

Moquegua, 17 de Agosto de 2016.

VISTOS, Informe n° 177-2016-MGCC-RO-OIGP/UNAM de 06 de Junio de 2016, Informe N° 056-2016-JRM-IO/OSLP/UNAM, de 27 de Junio de 2016, Hoja de Coordinación n° 039-2016/OSLP/UNAM de 05 de Julio de 2016; Hoja de Coordinación N° 709-2016-OIGP/UNAM de 06 de Julio de 2016, Informe Legal N° 377-2016-UNAM-CO/OAL de 11 de Julio de 2016, Informe n° 1042-2016-DIGA/CO/UNAM de 26 de Julio de 2016, Informe n° 941-2016-OPD/UNAM de 04 de Agosto de 2016, Acuerdo de Sesión Extraordinaria de Comisión Organizadora de 09 de Agosto de 2016, y;

CONSIDERANDO:

Que, el párrafo cuarto del artículo 18° de la Constitución Política del Estado, concordante con el artículo 8° de la Ley N° 30220, Ley Universitaria, reconoce la autonomía universitaria, en el marco normativo, de gobierno, académico, administrativo y económico, que guarda concordancia con el artículo 6° del Estatuto Universitario;

Que, el reconocimiento de las deudas se encuentra regulado por el Decreto Supremo N° 017-84-PCM, Reglamento del Procedimiento Administrativo para el reconocimiento y abono de créditos internos y devengado a cargo del Estado, el cual dispone las acciones y reclamaciones de cobranza de créditos internos a cargo del Estado, por concepto de adquisiciones de bienes, servicios, y otros créditos similares correspondientes a ejercicios presupuestales fenecidos;

Que, los Artículos 6° y 7° del referido Decreto Supremo, disponen que el reconocimiento de la deuda será promovido por el acreedor ante el organismo deudor, acompañado de la documentación que acredite el cumplimiento de la obligación de su competencia; y que, el organismo deudor, previos los informes técnicos y jurídicos internos, con la indicación de la conformidad del cumplimiento de la obligación, y las causales por las que no se ha abonado el monto correspondiente, resolverá denegando o reconociendo el crédito y ordenando su abono con cargo al presupuesto del ejercicio vigente;

Que, el numeral 37.1 del Artículo 37 de la Ley n.°28411 "Ley del Sistema Nacional de Presupuesto", establece que los gastos comprometidos y no devengados al 31 de Diciembre de cada año fiscal pueden afectarse al presupuesto institucional del periodo inmediato siguiente previa anulación del registro presupuestario efectuado a la citada fecha. En tal caso, se imputan dichos compromisos a los créditos presupuestarios aprobados para el nuevo año fiscal;

Que, con Informe n° 177-2016-MGCC-RO-OIGP/UNAM de 06 de Junio de 2016, el Residente de Obra Ing. Milward Guillermo Curo Cabrera, remite la justificación del servicio de alquiler de maquinaria retroexcavadora; el mismo que se ha dado la conformidad en su totalidad ya que se ejecutó para la excavación de zanja para cimientos, excavación y perfilado de zanja para acceso, traslado y acarreo de material, y ha sido verificado in situ y avalado por el Jefe de Supervisión, por lo que solicita su aprobación mediante acto resolutivo;

Que, mediante INFORME N° 056-2016-JRM-IO/OSLP/UNAM de 27 de Junio de 2016, el Inspector de Obra, comunica que el Expediente de Conformidad del servicio de alquiler de la retroexcavadora a favor del proveedor Fredy Quenaya Pauro en su totalidad fue avalado en su momento por el Jefe de la Oficina de Supervisión y Liquidación de Proyectos, presentado por el residente y más aún luego de una verificación en campo, este tiene valor y peso legal y técnico, por lo que es de Opinión, que se derive el expediente de conformidad del Servicio de Alquiler de Retroexcavadora al área de infraestructura para que prosiga y se concrete con el trámite administrativo correspondiente;

Que, mediante Informe Legal N° 377-2016-UNAM-CO/OAL de 11 de Julio de 2016, el Asesor Legal es de Opinión que, resulta Procedente reconocer la obligación contraída a favor del proveedor Fredy Quenaya Pauro; por el servicio de alquiler de maquinaria retroexcavadora con martillo para la obra " Creación de la Infraestructura del Cerco Perimétrico de la Universidad Nacional de Moquegua, Ciudad Jardín, Sede Ilo, Distrito de Pacocha, Provincia de Ilo,-Región Moquegua", por el monto de S/ 10,985.00

UNAM
UNIVERSIDAD NACIONAL DE MOQUEGUA

UNIVERSIDAD NACIONAL DE MOQUEGUA
COMISIÓN ORGANIZADORA

RESOLUCIÓN DE COMISIÓN ORGANIZADORA N° 0213-2016-UNAM

Con Informe N° 941-2016-OPD/UNAM, de 04 de Agosto de 2016, el Jefe de la Oficina de Planificación y Desarrollo, habilita el monto total de S/ 10,985.00 soles según Certificación Presupuestal N° 1361 de financiamiento Recursos Determinados, para efectivizar el pago requerido por reconocimiento de deuda;

Que, en Sesión Extraordinaria de Comisión Organizadora de 09 de Agosto de 2016, por UNANIMIDAD se aprobó el reconocimiento y pago de deuda a favor del proveedor Fredy Quenaya Pauro, por el Servicio de Alquiler de Maquinaria Retroexcavadora con Martillo para la obra " Creación de la Infraestructura del Cerco Perimétrico de la Universidad Nacional de Moquegua, Ciudad Jardín, Sede Ilo, Distrito de Pacocha, Provincia de Ilo, Región Moquegua", por el monto de S/ 10,985.00 (diez mil novecientos ochenta y cinco con 00/100 nuevos soles), conforme a la Certificación Presupuestal N° 1361 del 03 de agosto del 2016;

Estando a los considerandos precedentes, en uso de las atribuciones que le concede la Ley Universitaria N°30220, el Estatuto de la Universidad Nacional de Moquegua y Acuerdo de Sesión Extraordinaria de Comisión Organizadora del 09 de Agosto de 2016;

SE RESUELVE:

ARTÍCULO PRIMERO.- APROBAR, el **RECONOCIMIENTO DE DEUDA** a favor del **SR. FREDY QUENAYA PAURO**, por el servicio de Alquiler de Maquinaria Retroexcavadora con Martillo, para la Obra " Creación de la Infraestructura del Cerco Perimétrico de la Universidad Nacional de Moquegua, Ciudad Jardín, Sede Ilo, Distrito de Pacocha, Provincia de Ilo, Región Moquegua", por el monto de S/ 10,985.00 (diez mil novecientos ochenta y cinco con 00/100 nuevos soles), conforme a la Certificación Presupuestal N° 1361, emitida por la Oficina de Planificación y Desarrollo-UNAM.

ARTÍCULO SEGUNDO.- ENCARGAR, la Dirección General de Administración, adoptar las acciones administrativas necesarias para el cumplimiento de la presente Resolución.

Regístrese, Comuníquese, Publíquese y Archívese.

UNIVERSIDAD NACIONAL DE MOQUEGUA - PRESIDENCIA - UNAM

DR. WASHINGTON ZEBALLOS GÁMEZ
PRESIDENTE

UNIVERSIDAD NACIONAL DE MOQUEGUA - SECRETARIA GENERAL - UNAM

ABOG. GUILLERMO S. KUONG CORNEJO
SECRETARIO GENERAL

Presidencia
VIPAC
VIPI
DIGA
OLOG (c)
Interesado
Arch. (2)

07 JUN 2016 8:07 Nº REG. 1947 FOLIOS -94-

INFORME Nº 177 - 2016-MGCC-RO-OIGP/UNAM

A	:	**ING. JAVIER CARLOS FUENTES SUCAPUCA** JEFE DE LA OFICINA DE INFRAESTRUCTURA Y GESTION DE PROYECTOS
DE	:	**ING. MILWARD GUILLERMO CURO CABRERA** RESIDENTE DE OBRA
ASUNTO	:	**JUSTIFICACION DEL SERVICIO DE ALQUILER DE MAQUINARIA RETROEXCAVADORA**
REFERENCIA	:	**INFORME N°0115-2016-OEF-DIGA/CO-UNAM** **INFORME N°095-2016-UTE/OEF-DIGA/CO-UNAM** **HOJA DE COORDINACION N°109-2016-UNAM-CO/OAL** **INFORME N°0715-2016-OLOG-DIGA/CO-UNAM** **HOJA DE COORDINACION N°0071-2016-OEF-UNAM**
OBRA	:	**"CREACION DE LA INFRAESTRUCTURA DEL CERCO PERIMETRICO DE LA UNIVERSIDAD NACIONAL DE MOQUEGUA, CIUDAD JARDIN, SEDE ILO, DISTRITO PACOCHA, PROVINCIA DE ILO, REGION MOQUEGUA"**
FECHA	:	Ilo, 06 de Junio del 2016

Mediante el presente me dirijo a Ud. para saludarlo y a la vez dar Respuesta al documento de la Referencia, en la que el CPC ROBERTH ALARCON MONTALVO encargado de la oficina de Economía y Finanzas observa el SERVICIO DE ALQUILER DE MAQUINARIA RETROEXCAVADORA donde manifiesta que según **INFORME N°095-2016-UTE/OEF-DIGA/CO-UNAM** no se han levantado las observaciones en su totalidad para proceder con la pago correspondiente de dicho servicio en la que indica: ***"el cuaderno de obra deberá de contar con las respectivas firmas y post firmas del Residente y Supervisor".***

Dicha observación no se ha levantado debido a que en ese entonces **Ing. William Sangama** no cumplió con su responsabilidad como Supervisor de Obra en la que no firmo debidamente todos los asientos del Cuaderno de Obra como estipulaba las directivas de la Institución, así mismo dichas observaciones se levantaron según **INFORME Nº 055 - 2015-MGCC-RO-OIGP/UNAM,** sin embargo quien asumió la responsabilidad para la conformidad de pago fue el Arq. Peter Moreno Rurush (Jefe de Supervisión) el cual mediante **HOJA DE COORDINACION N°286-2015/OSLP/UNAM/PCMR se** constituye en el lugar de los hechos los trabajos realizados por el servicio y procede a dar la conformidad en su Totalidad.

De los actuados se procede a realizar los trámites de pago en la que mediante **HOJA DE COORDINACION N°109-2016-UNAM-CO/OAL** el Asesor Legal solicita se continúe con el trámite para reconocimiento de deuda, de igual manera mediante **INFORME N°0715-2016-OLOG-DIGA/CO-UNAM** el jefe de Logística solicita se tramite vía acto resolutivo el reconocimiento de deuda por dicho servicio (siendo funcionarios encargados de dichas áreas).

De acuerdo a reunión con Administración, Jefe de Economía y Finanzas, Jefe de Supervisión, Asesor Legal, Jefe de Infraestructura, Residente de Obra y Supervisor de Obra (actual), se me solicita presentar los trabajos realizados por el servicio de Maquinaria Retroexcavadora siendo estos los siguientes:

ING. MILWARD G. CURO CABRERA CIP Nº 114376 V°B° Residente de Obra

CERCO PERIMÉTRICO MZ K'2.- Para el presente Cerco se ejecutó la siguiente partida:

- EXCAVACION DE ZANJA PARA CIMIENTOS, para este cerco el terreno no fue el mismo en toda su longitud teniendo zonas calichosas rocosas (60%), zonas conglomeradas (20%), zonas de material de relleno (20%). De acuerdo a las zonas donde se ejecutó la Excavación la maquinaria utilizo el martillo hidráulico para el fácil rompimiento del terreno calichoso y posteriormente el retiro del mismo con el cucharon.

  La Retroexcavadora realizo una excavación en una longitud de 307.27ML con un ancho de 0.70M y una altura de 1.00M haciendo un volumen total de 215.09M3, de los cuales realizo excavaciones diarias un promedio de 33.20M3/DIA los que se ejecutaron en un total de **60.66HM.**

Descripción	Cantidad	Longitud (m)	Ancho (m)	Alto m)	Volumen
Excavación de Zanja Cerco	1.00	340.00	0.80	1.00	272.00 m3
Excavación de Zanja Zapatas	130.00	1.00	0.90	0.30	34.27 m3
Total					**306.27 m3**
Trabajo de maquinaria en horas					**61.00 hm**

CERCO PERIMÉTRICO MZ Q.- Para el presente Cerco se ejecutó la siguiente partida:

- EXCAVACION Y PERFILADO DE ZANJA PARA ACCESO, para este cerco el terreno donde trabajo la maquinaria fue calichoso rocoso, para ello la maquinaria utilizo el martillo hidráulico para facilitar el trabajo de excavación, ejecutando la excavación de las siguientes zapatas:

Descripción	Cantidad	Longitud (m)	Ancho (m)	Alto m)	Volumen
Z3	2.00	3.00	2.20	2.30	30.36 m3
Z4	1.00	3.60	2.20	2.30	18.22 m3
Z5	1.00	2.60	2.20	2.30	13.16 m3
Volumen Total					**61.73 m3**
Trabajo de maquinaria en horas					**4.00 HM**

CERCO PERIMÉTRICO PARCELA I.- Para el presente Cerco se ejecutó la siguiente partida:

- TRASLADO Y ACARREO DE MATERIAL, para este cerco el trabajo realizado por la maquinaria fue de trasladar material propio desde la Mz K'2 hasta el Acceso Principal de la Parcela I, siendo una cantidad de 51 M3 de material para relleno y compactación, se hace de conocimiento que dicho trabajo no se consideró en el Cuaderno de Obra sin embargo se justifica según Cuadro de Actividades de la maquinaria que se adjuntó en **el INFORME N°055 - 2016-MGCC-RO-OIGP/UNAM** ya presentado con anterioridad.

De lo manifestado en los párrafos anteriores se tiene lo siguiente:

Trabajo en Mz K'2 : 60.66 hm Vol= 306.27 m3

Trabajo en Mz Q : 1,54 hm Vol= 61.73 m3

HACIENDO UN TOTAL DE **65.00 HM** trabajadas Vol Total = 368.00 m3.

Así mismo se informa que dichos trabajos fueron verificados in situ y avalados por el Jefe de Supervisión (Arq. Peter Moreno Rurush), por lo que solicito mediante su despacho derivar la presente a Inspección de Obra para su revisión, opinión y de ser necesaria la aprobación del pago por el **SERVICIO DE ALQUILER DE RETROEXCAVADORA POR UN TOTAL DE 65 HM**

Es todo cuanto tengo que informar para su conocimiento y fines pertinentes.

Atentamente

CC MGCC
CC ARCHIVO

Milward G. Curo Cabrera
INGENIERO CIVIL
CIP. 114376
Residente de Obra

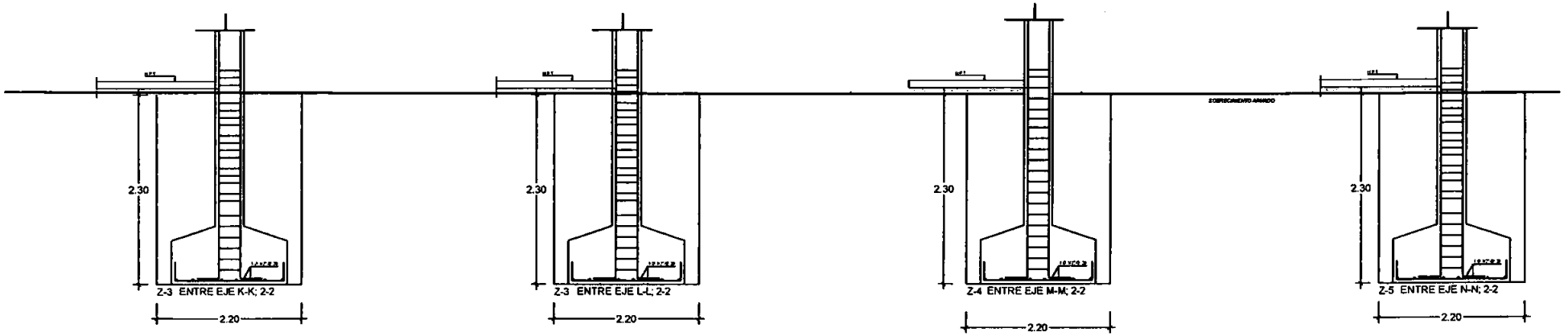

UNIVERSIDAD NACIONAL DE MOQUEGUA

"CREACION DE LA INFRAESTRUCTURA DEL CERCO PERIMETRICO CIUDAD JARDIN UNAM"

DETALLE DE ENCIMACION DE ZAPATAS EN ACCESO PRINCIPAL NE "C"

DZ-01

Milward G. Cueb Cabrera
INGENIERO CIVIL
CIP. 114376
Residente de Obra

UNAM
UNIVERSIDAD NACIONAL DE MOQUEGUA
DIRECCIÓN GENERAL DE ADMINISTRACIÓN
OFICINA DE ECONOMÍA Y FINANZAS

UNIVERSIDAD NACIONAL DE MOQUEGUA
DIRECCION GENERAL DE ADMINISTRACION
RECIBIDO
20 ABR. 2016 003920
HORA 4:01 pm Nº REG.
FIRMA FOLIO -92-

INFORME N° 0115-2016-OEF-DIGA/CO-UNAM

A : CPC. EPIFANIO LOAYZA BRAVO.
DIRECTOR GENERAL DE ADMINISTRACION UNAM

DE : CPC ROBERTH W. ALARCON MONTALVO.
OFICINA DE ECONOMIA Y FINANZAS.

ASUNTO : ORDEN DE SERVICIO N° 1174 - PAGO POR ALQUILER DE MAQUINARIA RETROEXCAVADORA.

FECHA : MOQUEGUA, 19 DE ABRIL DEL 2016.

Mediante el presente me dirijo a Ud. para saludarlo muy cordialmente y a hacer de su conocimiento que la Orden de Servicio N°1174 Reg. Siaf N°3158 por el importe de S/ 10,985.00, no han levantado las observaciones en su totalidad, Por dicho motivo remito la documentación para que derive ala área competente.

Es todo cuanto tengo que informar a Ud. para los fines que estime por conveniente.

Atentamente,

UNIVERSIDAD NACIONAL DE MOQUEGUA
CPC ROBERTH W. ALARCON MONTALVO
OFICINA DE ECONOMIA Y FINANZAS

UNIVERSIDAD NACIONAL DE MOQUEGUA
GESTIÓN DE PROYECTOS
25 ABR 2016 1327
Nº REG.
FOLIOS: -92-

UNIVERSIDAD NACIONAL DE MOQUEGUA
DIRECCION GENERAL DE ADMINISTRACION
Exp. Nº 003320
Para: O.I.G.P.
Para: Urgente
Atención y acciones pertinentes
Fecha: 27 ABR 2016
UNAM DIRECCION GENERAL DE ADMINISTRACION Vº Bº

1.2 213 140

UNIVERSIDAD NACIONAL DE MOQUEGUA
OFICINA DE PLANIFICACIÓN Y DESARROLLO

"Año de la Consolidación del Mar de Grau"

UNIVERSIDAD NACIONAL MOQUEGUA
COMISIÓN ORGANIZADORA
PRESIDENCIA
RECIBIDO
05 AGO 2016
Hora: 12:55 pm N°Reg. 5535
Firma: Folio: -140-

INFORME Nº 941-2016-OPD/UNAM

A	:	**DR. WASHINGTON ZEBALLOS GAMEZ** **Presidente de la Comisión Organizadora–UNAM**
DE	:	**DR. MILKO RAUL RIVERA CAMPANO** **Jefe de la Oficina de Planificación y Desarrollo-UNAM**
ASUNTO	:	**APROBACION RESOLUTIVA** **RECONOCIMIENTO DE DEUDA**
REFERENCIA	:	**INFORME Nº 1042-2016-OIGP UNAM** **INFORME LEGAL Nº 377-2016-UNAM-CO/OAL**
FECHA	:	**Moquegua, 04 de Agosto del 2016.**

UNIVERSIDAD NACIONAL DE MOQUEGUA
SECRETARIA GENERAL
RECIBIDO
09 AGO. 2016
Hora: 10:00am N° REG. 1868
Firma: Folios: -140-

Por medio del presente me dirijo a usted, para saludarlo cordialmente y con la finalidad de remitir el documento de la referencia:

1. **INFORME Nº 1042-2016-OIGP UNAM**, solicita el reconocimiento de deuda por el servicio de alquiler de Maquinaria Retroexcavadora con matillo para la obra "CREACION DE LA INFRAESTRUCTURA DEL CERCO PERIMETRICO DE LA UNIVERSIDAD NACIONAL DE MOQUEGUA, CIUDAD JARDIN SEDE ILO, DISTRITO PACOCHA PROVINCIA DE ILO REGION MOQUEGUA"

2. **INFORME LEGAL Nº 377-2016-UNAM-CO/OAL**, emite opinión procedente al reconocimiento por el servicio antes mencionado el cual deberá estar contenido en acto resolutovo preivia emisión de disponibilidad presupuestal.

3. La Unidad de Presupuesto emite la Certificacion de Crédito Presupuestario Nº 1361, en el cual se encuentra inmerso el reconocimiento de deuda, por el importe de s/.10,985.00

Por lo que se deriva a su despacho para la autorización de aprobación via acto resolutivo al reconocimiento de deuda

Es cuanto informo a usted, para conocimiento y demás acciones que estime conveniente.

Atentamente,

UNIVERSIDAD NACIONAL DE MOQUEGUA
OFICINA DE PLANIFICACION DESARROL
Dr. MILKO RAÚL RIVERA CAMPANO
JEFE DE LA OFICINA DE PLANIFICACIÓN Y DESARROLLO

5535
Folios: 140 Pase a: SG
Fecha: 09 AGO 2016 Para: SESION DE COMISION ORGANIZADORA
UNIVERSIDAD NACIONAL DE MOQUEGUA UNAM PRESIDENTE Firma

UNIVERSIDAD NACIONAL DE MOQUEGUA
SECRETARIA GENERAL

PROVEIDO : 1868

FECHA : 19 AGO. 2016

PASE A : Secretaria G.O. / Abog. Medina

PARA : Comision de Resoluciones

UNIVERSIDAD NACIONAL DE MOQUEGUA
SECRETARIA GENERAL

CERTIFICACIÓN DE CREDITO PRESUPUESTARIO

NOTA Nº 0000001361

(EN NUEVOS SOLES)

SECTOR : 10 EDUCACION
PLIEGO : 545 U.N. DE MOQUEGUA
EJECUTORA : 001 UNIVERSIDAD NACIONAL DE MOQUEGUA [001230]

MES : **JULIO**
FECHA DE DOCUMENTO : **12/07/2016**
TIPO DOCUMENTO : **MEMORANDUM**
JUSTIFICACIÓN : **PAGO DE PLANILLAS PERSONAL OBRERO - COSTO DIRECTO**

FECHA APROBACION : **12/07/2016**
ESTADO CERTIFICACION : **APROBADO**
Nº DE DOCUMENTO S/CERT.Nº2466

DETALLE DEL GASTO

SECUENCIA PRG PROD/PRY ACT/AI/OBR FN. DIVF GRPF META FF RB CGTT G SG SGD ESPESPD	MONTO
0001 INICIAL	
9001 2193070 4000022 22 048 0010 INSTALACION DE INFRAESTRUCTURA DE EDUCACION UNIVERSITARIA	152,449.00
0037 CONSTRUCCION Y EQUIPAMIENTO	152,449.00
5 18 CANON Y SOBRECANON, REGALIAS, RENTA DE ADUANAS Y PARTICIPACIONES	152,449.00
6 GASTOS DE CAPITAL	152,449.00
2.6 ADQUISICION DE ACTIVOS NO FINANCIEROS	152,449.00
2.6. 2 CONSTRUCCION DE EDIFICIOS Y ESTRUCTURAS	152,449.00
2.6. 2 2 EDIFICIOS O UNIDADES NO RESIDENCIALES	152,449.00
2.6. 2 2. 2 INSTALACIONES EDUCATIVAS	152,449.00
2.6. 2 2. 2 3 COSTO DE CONSTRUCCION POR ADMINISTRACION DIRECTA - PERSONAL	20,000.00
2.6. 2 2. 2 4 COSTO DE CONSTRUCCION POR ADMINISTRACION DIRECTA - BIENES	36,449.00
2.6. 2 2. 2 5 COSTO DE CONSTRUCCION POR ADMINISTRACION DIRECTA - SERVICIOS	96,000.00
TOTAL	152,449.00
0001 AMPLIACIONES	
9001 2193070 4000022 22 048 0010 INSTALACION DE INFRAESTRUCTURA DE EDUCACION UNIVERSITARIA	901.00
0037 CONSTRUCCION Y EQUIPAMIENTO	901.00
5 18 CANON Y SOBRECANON, REGALIAS, RENTA DE ADUANAS Y PARTICIPACIONES	901.00
6 GASTOS DE CAPITAL	901.00
2.6 ADQUISICION DE ACTIVOS NO FINANCIEROS	901.00
2.6. 2 CONSTRUCCION DE EDIFICIOS Y ESTRUCTURAS	901.00
2.6. 2 2 EDIFICIOS O UNIDADES NO RESIDENCIALES	901.00
2.6. 2 2. 2 INSTALACIONES EDUCATIVAS	901.00
2.6. 2 2. 2 4 COSTO DE CONSTRUCCION POR ADMINISTRACION DIRECTA - BIENES	901.00
TOTAL AMPLIACIONES	901.00
0001 REBAJAS	
9001 2193070 4000022 22 048 0010 INSTALACION DE INFRAESTRUCTURA DE EDUCACION UNIVERSITARIA	-3,600.00
0037 CONSTRUCCION Y EQUIPAMIENTO	-3,600.00
5 18 CANON Y SOBRECANON, REGALIAS, RENTA DE ADUANAS Y PARTICIPACIONES	-3,600.00
6 GASTOS DE CAPITAL	-3,600.00
2.6 ADQUISICION DE ACTIVOS NO FINANCIEROS	-3,600.00
2.6. 2 CONSTRUCCION DE EDIFICIOS Y ESTRUCTURAS	-3,600.00
2.6. 2 2 EDIFICIOS O UNIDADES NO RESIDENCIALES	-3,600.00
2.6. 2 2. 2 INSTALACIONES EDUCATIVAS	-3,600.00
2.6. 2 2. 2 5 COSTO DE CONSTRUCCION POR ADMINISTRACION DIRECTA - SERVICIOS	-3,600.00
TOTAL REBAJAS	-3,600.00
0001 AMPLIACIONES	
9001 2193070 4000022 22 048 0010 INSTALACION DE INFRAESTRUCTURA DE EDUCACION UNIVERSITARIA	3,600.00
0037 CONSTRUCCION Y EQUIPAMIENTO	3,600.00
5 18 CANON Y SOBRECANON, REGALIAS, RENTA DE ADUANAS Y PARTICIPACIONES	3,600.00
6 GASTOS DE CAPITAL	3,600.00
2.6 ADQUISICION DE ACTIVOS NO FINANCIEROS	3,600.00
2.6. 2 CONSTRUCCION DE EDIFICIOS Y ESTRUCTURAS	3,600.00
2.6. 2 2 EDIFICIOS O UNIDADES NO RESIDENCIALES	3,600.00
2.6. 2 2. 2 INSTALACIONES EDUCATIVAS	3,600.00
2.6. 2 2. 2 3 COSTO DE CONSTRUCCION POR ADMINISTRACION DIRECTA - PERSONAL	3,600.00
TOTAL AMPLIACIONES	3,600.00

UNIVERSIDAD NACIONAL DE MOQUEGUA
OFICINA DE PLANIFICACION Y DESARROLLO

CERTIFICACIÓN DE CREDITO PRESUPUESTARIO

NOTA Nº 0000001361

(EN NUEVOS SOLES)

SECTOR : 10 EDUCACION
PLIEGO : 545 U.N. DE MOQUEGUA
EJECUTORA : 001 UNIVERSIDAD NACIONAL DE MOQUEGUA [001230]

MES : **JULIO**
FECHA DE DOCUMENTO : **26/07/2016**
TIPO DOCUMENTO : **MEMORANDUM**
JUSTIFICACIÓN : **PAGO DE PLANILLAS PERSONAL OBRERO - COSTO DIRECTO**

FECHA APROBACION : **26/07/2016**
ESTADO CERTIFICACION : **APROBADO**
Nº DE DOCUMENTO SOL MOD 1361

DETALLE DEL GASTO

SECUENCIA **PRG PROD/PRY ACT/AI/OBR FN. DIVF GRPF** META FF RB CGTT G SG SGD ESFESPD	MONTO
0001 REBAJAS	
9001 2193070 4000022 22 048 0010 INSTALACION DE INFRAESTRUCTURA DE EDUCACION UNIVERSITARIA	-49,300.00
0037 CONSTRUCCION Y EQUIPAMIENTO	-49,300.00
5 18 CANON Y SOBRECANON, REGALIAS, RENTA DE ADUANAS Y PARTICIPACIONES	-49,300.00
6 GASTOS DE CAPITAL	-49,300.00
2.6 ADQUISICION DE ACTIVOS NO FINANCIEROS	-49,300.00
2.6. 2 CONSTRUCCION DE EDIFICIOS Y ESTRUCTURAS	-49,300.00
2.6. 2 2 EDIFICIOS O UNIDADES NO RESIDENCIALES	-49,300.00
2.6. 2 2. 2 INSTALACIONES EDUCATIVAS	-49,300.00
2.6. 2 2. 2 5 COSTO DE CONSTRUCCION POR ADMINISTRACION DIRECTA - SERVICIOS	-49,300.00
TOTAL REBAJAS	-49,300.00
0001 AMPLIACIONES	
9001 2193070 4000022 22 048 0010 INSTALACION DE INFRAESTRUCTURA DE EDUCACION UNIVERSITARIA	10,000.00
0037 CONSTRUCCION Y EQUIPAMIENTO	10,000.00
5 18 CANON Y SOBRECANON, REGALIAS, RENTA DE ADUANAS Y PARTICIPACIONES	10,000.00
6 GASTOS DE CAPITAL	10,000.00
2.6 ADQUISICION DE ACTIVOS NO FINANCIEROS	10,000.00
2.6. 2 CONSTRUCCION DE EDIFICIOS Y ESTRUCTURAS	10,000.00
2.6. 2 2 EDIFICIOS O UNIDADES NO RESIDENCIALES	10,000.00
2.6. 2 2. 2 INSTALACIONES EDUCATIVAS	10,000.00
2.6. 2 2. 2 4 COSTO DE CONSTRUCCION POR ADMINISTRACION DIRECTA - BIENES	10,000.00
TOTAL AMPLIACIONES	10,000.00
0001 AMPLIACIONES	
9001 2193070 4000022 22 048 0010 INSTALACION DE INFRAESTRUCTURA DE EDUCACION UNIVERSITARIA	39,300.00
0037 CONSTRUCCION Y EQUIPAMIENTO	39,300.00
5 18 CANON Y SOBRECANON, REGALIAS, RENTA DE ADUANAS Y PARTICIPACIONES	39,300.00
6 GASTOS DE CAPITAL	39,300.00
2.6 ADQUISICION DE ACTIVOS NO FINANCIEROS	39,300.00
2.6. 2 CONSTRUCCION DE EDIFICIOS Y ESTRUCTURAS	39,300.00
2.6. 2 2 EDIFICIOS O UNIDADES NO RESIDENCIALES	39,300.00
2.6. 2 2. 2 INSTALACIONES EDUCATIVAS	39,300.00
2.6. 2 2. 2 4 COSTO DE CONSTRUCCION POR ADMINISTRACION DIRECTA - BIENES	39,300.00
TOTAL AMPLIACIONES	39,300.00
0001 REBAJAS	
9001 2193070 4000022 22 048 0010 INSTALACION DE INFRAESTRUCTURA DE EDUCACION UNIVERSITARIA	-10,000.00
0037 CONSTRUCCION Y EQUIPAMIENTO	-10,000.00
5 18 CANON Y SOBRECANON, REGALIAS, RENTA DE ADUANAS Y PARTICIPACIONES	-10,000.00
6 GASTOS DE CAPITAL	-10,000.00
2.6 ADQUISICION DE ACTIVOS NO FINANCIEROS	-10,000.00
2.6. 2 CONSTRUCCION DE EDIFICIOS Y ESTRUCTURAS	-10,000.00
2.6. 2 2 EDIFICIOS O UNIDADES NO RESIDENCIALES	-10,000.00
2.6. 2 2. 2 INSTALACIONES EDUCATIVAS	-10,000.00
2.6. 2 2. 2 4 COSTO DE CONSTRUCCION POR ADMINISTRACION DIRECTA - BIENES	-10,000.00
TOTAL REBAJAS	-10,000.00
TOTAL CERTIFICACION	143,350.00

UNIVERSIDAD NACIONAL DE MOQUEGUA
OFICINA DE PLANIFICACION Y DESARROLLO

CERTIFICACIÓN DE CREDITO PRESUPUESTARIO

NOTA Nº 0000001361

(EN NUEVOS SOLES)

SECTOR : 10 EDUCACION
PLIEGO : 545 U.N. DE MOQUEGUA
EJECUTORA : 001 UNIVERSIDAD NACIONAL DE MOQUEGUA [001230]

MES : **AGOSTO**
FECHA DE DOCUMENTO : **01/08/2016**
TIPO DOCUMENTO : **MEMORANDUM**
JUSTIFICACIÓN : **PAGO DE PLANILLAS PERSONAL OBRERO - COSTO DIRECTO**

FECHA APROBACION : **01/08/2016**
ESTADO CERTIFICACION : **APROBADO**
Nº DE DOCUMENTO SOL OIGP

DETALLE DEL GASTO

SECUENCIA **PRG PROD/PRY ACT/AI/OBR FN. DIVF GRPF** META FF RB CGTT G SG SGD ESPESPD	MONTO
TOTAL NOTA	143,350.00

UNIVERSIDAD NACIONAL DE MOQUEGUA

Dr. MIKO RAÚL RIVERA CAMPAÑO
JEFE DE LA OFICINA DE PLANIFICACIÓN Y DESARROLLO

Presupuesto y Planificación
Sello Y Firma

136

UNIVERSIDAD NACIONAL DE MOQUEGUA
OFICINA DE INFRAESTRUCTURA Y GESTION DE PROYECTOS

INFORME Nº 1042 -2016-OIGP/UNAM

01 AGO. 2016 007193

A : **MG. C.P.C.C. EDILBERTO WILFREDO SAIRA QUISPE**
DIRECTOR GENERAL DE ADMINISTRACION-UNAM 11733

ASUNTO : **RECONOCIMIENTO DE DEUDA POR SERVICIO DE ALQUILER DE RETROEXCAVADORA** 136

REFERENCIA : ***1. INFORME Nº 0377-2016/UNAM-CO-OAL***
2. HOJA DE COORDINACION Nº 709-2016-OIGP/UNAM
3. HOJA DE COORDINACION Nº 039-2016-OSLP/UNAM
4. INFORME Nº 056-2016-JRM-IO/OSLP/UNAM
5. INFORME Nº 177-2016-MGCC-RO-OIGP/UNAM

UNIVERSIDAD NACIONAL DE MOQUEGUA
OFICINA DE PLANIFICACIÓN Y DESARROLLO
RECIBIDO
02 AGO. 2016
Hora: ..... Nº REG. 2844
Firma: ..... Folios: 136

FECHA : ***MOQUEGUA, 26 DE JULIO DEL 2016***

Tengo el agrado de dirigirme a Ud. para saludarlo cordialmente y hacer de su conocimiento que de acuerdo a las documentos de la Referencia y a la Opinión Legal (1) que reconoce la Obligación a favor del proveedor **FREDY *QUENAYA PAURO,*** *por el servicio de Alquiler de Máquina Retroexcavadora con martillo para la Obra:* ***"CREACION DE LA INFRAESTRUCTURA DEL CERCO PERIMETRICO DE LA UNIVERSIDAD NACIONAL MOQUEGUA, CIUDAD JARDIN, SEDE ILO, DISTRITO PACOCHA, PROVINCIA DE ILO REGION MOQUEGUA" por el monto S/. 10,985.00 (Diez Mil Novecientos Ochenta y Cinco con 00/100 soles).***

La aprobación del Reconocimiento de Deuda deberá ser aprobado vía Acto Resolutivo, por lo que solicito a su Despacho el trámite correspondiente, de acuerdo a los antecedentes adjuntos.

Es todo cuanto informo a Ud. para los fines pertinentes.

Atentamente,

UNIVERSIDAD NACIONAL DE MOQUEGUA
Ing. JAVIER CARLOS FUENTES SUCAPUCA
CIP. 86023
JEFE OFICINA DE INFRAESTRUCTURA Y GESTION DE PROYECTOS

007193

cc.:
Archivo (2)

UNIVERSIDAD NACIONAL DE MOQUEGUA
OFICINA DE PLANIFICACIÓN Y DESARROLLO
JOIGP/JCFS PROV. 2844 Nº FOLIOS 136
AA/AMCCY
Pase a: Pto
Para : Atencion
Moquegua 02 AGO 2016

UNIVERSIDAD NACIONAL DE MOQUEGUA
DIRECCION GENERAL DE ADMINISTRACION
Exp. Nº
Pase a: O. P. D
Para: Certificacion y pto
Fecha:

1361

UNIVERSIDAD NACIONAL DE MOQUEGUA
OFICINA DE INFRAESTRUCTURA Y GESTIÓN
12 JUL 2016
HORA 8:37 N° REG. 2595
FIRMA ..... FOLIOS: -135-

INFORME LEGAL N° 377-2016-UNAM-CO/OAL

AL	ING. JAVIER CARLOS FUENTES SUCAPUCA **Jefe de la Oficina de Infraestructura y Gestión de Proyectos**
ASUNTO	Reconocimiento de deuda por alquiler de retroexcavadora Servicios Generales "CLAFER.Q" - Quenaya Pauro Fredy
REF.	*Hoja de Coordinación N° 709-2016-OIGP/UNAM* *Hoja de Coordinación N° 039-2016/OSLP/UNAM* *Informe N° 056-2016-JRM-IO/OSLP/UNAM* *Hoja de Coordinación N° 599-2016-OIGP/UNAM* *Informe N° 177-2016-MGCC-RO-OIGP/UNAM* *Informe N° 0115-2016-OEF-DIGA/CO-UNAM*
FECHA	Moquegua, 11 de julio de 2016.

Estando al asunto y documentos de la referencia, sobre reconocimiento de deuda del servicio de alquiler de retroexcavadora para la Obra "Creación de la Infraestructura del Cerco Perimétrico de la Universidad Nacional de Moquegua, Ciudad Jardín, Sede Ilo, Distrito de Pacocha, Provincia de Ilo, Región Moquegua", este despacho se permite precisar lo siguiente:

1. De los actuados se tiene que el residente de la obra antes referida, con asentimiento del supervisor, ha solicitado la contratación del servicio de alquiler de máquina retroexcavadora con martillo, del mismo que se ha emitido la orden de servicio N° 0001174-2015, a favor de Quenaya Pauro Fredy, por 65 HM, por un valor total de S/ 10,985.00.

2. Con Informe N° 185-2015-MGCC-RO-OIGP/UNAM, el residente de obra otorga conformidad de servicio por la totalidad de horas consideradas en la orden de servicio; sin embargo, ello es observado por la Unidad de Tesorería, dado a que el cuaderno de obra y/o actividades del proyecto no contaría con la firma y postfirma del supervisor. El supervisor de obra fue el Ing. William Sangama Flor, quien mediante informe escueto N° 035-2015-OSLP/UNAM/WSF (22.12.15), otorgaba conformidad de servicio por 30h, señalando que no había un sustento técnico de parte de la residencia en relación a las horas máquina trabajadas en la obra, observaciones que han sido levantada por el residente de obra con Informe N° 055-2016-MGCC-RO-OIGP/UNAM; sin embargo, considerando que el antes referido supervisor ya no labora en la institución el Jefe de la Oficina de Supervisión y Liquidación de Proyectos Arq. Peter Moreno Rurush mediante Hoja de Coordinación N° 286-2015-OSLP/UNAM/PCMR, otorga la conformidad total el servicio, vale decir, por las 65HM.

3. Conforme lo señalado en el Informe N° 056-2016-JRM-IO/OSLP/UNAM, si bien la Directiva interna señala que los cuadernos de obra deben estar firmados por el residente de obra y supervisor, en el presente caso se ha dado la situación que el supervisor de obra no ha firmado dichos cuadernos (no solo en una sino en varias oportunidades) de manera oportuna (lo cual trae como consecuencia perjuicio a un tercero como es el proveedor del servicio), y a la fecha no tiene ninguna relación laboral con la universidad; asimismo, debemos señalar que la cantidad de horas prestadas por el servicio de alquiler máquina retroexcavadora con martillo son coincidentes en cuanto a los datos consignados en el cuaderno de obra con los partes diarios de equipo, así como con el consolidado emitido por la residencia.

4. El reconocimiento de la deudas se encuentra regulado por el Decreto Supremo N° 017-84-PCM, Reglamento del Procedimiento Administrativo para el reconocimiento y abono de créditos internos y devengados a cargo del Estado, el cual dispone las acciones y reclamaciones de cobranza de créditos internos a cargo del Estado, por concepto de adquisiciones de bienes, servicios y otros créditos similares correspondientes a ejercicios presupuestales fenecidos.

5. Los artículos 6° y 7° del referido Decreto Supremo, disponen que el reconocimiento de la deuda será promovido por el acreedor ante el organismo deudor, acompañado de la documentación que acredite el cumplimiento de la obligación de su competencia; y que, el organismo deudor, previos los informes técnicos y jurídicos internos, con la indicación de la conformidad del cumplimiento de la obligación, y las causales por las que no se ha abonado el monto correspondiente, resolverá denegando o reconociendo el crédito y ordenando su abono con cargo al presupuesto del ejercicio vigente.

UNIVERSIDAD NACIONAL DE MOQUEGUA ASESORÍA LEGAL

6. A una Entidad Pública, sólo la vinculan válidamente los contratos en los que el acuerdo de voluntades se ha formado conforme a los procedimientos establecidos legalmente. En caso contrario, no resulta pertinente hablar de prestaciones o cumplimiento de obligaciones contractuales, ya que no es propiamente una relación contractual la que surge cuando la administración pública no observa los procedimientos señalados. En el presente caso, la contratación del servicio de alquiler de máquina retroexcavadora ha sido válida y legalmente autorizado, la que ha concluido con la emisión de la Orden de Servicio N° 0001174 de fecha 06.10.15.

7. El numeral 4.2) del artículo 4° de la Ley N° 30372, Ley de Presupuesto del Sector Público para el Año Fiscal 2016 señala, *Todo acto administrativo, acto de administración o las resoluciones administrativas que autoricen gastos no son eficaces si no cuentan con el crédito presupuestario correspondiente en el presupuesto institucional o condicionan la misma a la asignación de mayores créditos presupuestarios, bajo exclusiva responsabilidad del titular de la entidad, así como del jefe de la Oficina de Presupuesto y del jefe de la Oficina de Administración, o los que hagan sus veces, en el marco de lo establecido en la Ley N° 28411, Ley General del Sistema Nacional de Presupuesto.*

CONCLUSION:

1. En opinión de este despacho, resulta **PROCEDENTE** reconocer la obligación contraída a favor del proveedor *FREDY QUENAYA PAURO*, por el servicio de alquiler de máquina retroexcavadora con martillo para la Obra "Creación de la Infraestructura del Cerco Perimétrico de la Universidad Nacional de Moquegua, Ciudad Jardín, Sede Ilo, Distrito de Pacocha, Provincia de Ilo –Región Moquegua", por S/ 10,985.00.
2. La aprobación de pago por el servicio antes referido, deberá estar contenido en acto resolutivo, previa emisión del informe sobre disponibilidad presupuestal de la Oficina de Planificación y Desarrollo, conforme el numeral 4.2) del artículo 4° de la Ley N° 30372.

Es cuanto cumplo con informar a vuestra jefatura, para los fines que corresponda.
Atentamente:

UNIVERSIDAD NACIONAL DE MOQUEGUA
OFICINA DE ASESORIA LEGAL
Abog. OSCAR LEONIDAS LAGOZ CALSIN
ICAP N° 173
ASESOR LEGAL

C.c.
Arch.2016
Folios ( )
Reg. 2047

UNAM

UNIVERSIDAD NACIONAL DE MOQUEGUA

AÑO DE LA CONSOLIDACION DEL MAR DE GRAU

HOJA DE COORDINACION Nº 039-2016/OSLP/UNAM

UNIVERSIDAD NACIONAL DE MOQUEGUA
OFICINA DE INFRAESTRUCTURA Y GESTIÓN DE PROYECTOS
05 JUL 2016 2485
HORA 11:12 Nº REG.
FIRMA FOLIOS: 132

A : **ING. JAVIER CARLOS FUENTES SUCAPUCA**
Jefe de Oficina de Infraestructura y Gestión de Proyectos

DE : **ING. WUILMER CESAR MEDINA VIZCARRA**
Jefe de Oficina de Supervisión y Liquidación de Proyectos

ASUNTO :**REMITO OPINIÓN SOBRE SERVICIO DE ALQUILER DE MAQUINARIA RETROEXCAVADORA-ORDEN DE SERVICIO N° 001174**

REFERENCIA : **INFORME 056-2016-JRM-IO/OSLP/UNAM**

FECHA : **MOQUEGUA, 05 DE JULIO DEL 2016**

****

Mediante el presente tengo a bien de dirigirme a usted, para saludarlo cordialmente, así mismo remito el documento de la referencia del inspector de Obra: "**CREACIÓN DE LA INFRAESTRUCTURA CERCO PERIMÉTRICO DE LA UNAM, CIUDAD JARDÍN, SEDE ILO, DISTRITO DE PACOCHA, PROVINCIA DE ILO, REGIÓN MOQUEGUA**", emite su opinión que se derive el Expediente de Conformidad del servicio de alquiler de retroexcavadora al área correspondiente para que se prosiga con el trámite correspondiente.

Es cuanto cumplo con informar para su conocimiento y fines correspondientes.

Atentamente,

UNIVERSIDAD NACIONAL DE MOQUEGUA
UNAM
ING. WUILMER C. MEDINA VIZCARRA
JEFE DE LA OFICINA DE SUPERVISIÓN Y LIQUIDACIÓN DE PROYECTOS

c.c. Arch
WCMV/OSLP

UNIVERSIDAD NACIONAL DE MOQUEGUA
OFICINA DE INFRAESTRUCTURA Y GESTION DE PROYECTOS

133

HOJA DE COORDINACION Nº 409 -2016-OIGP/UNAM

UNIVERSIDAD NACIONAL DE MOQUEGUA
OFICINA DE ASESORIA LEGAL
08 JUL. 2016
FOLIOS 133 REG. 2947
2:59 INCIDENTO DE FIRMA

A : DR. OSCAR LAGOZ CALSIN
JEFE DE LA OFICINA DE ASESORIA LEGAL

ASUNTO : SOLICITA OPINION LEGAL PARA PAGO POR RECONOCIMIENTO DE DEUDA

REFERENCIA : HOJA DE COORDINACION Nº 039-2016-/OSLP/UNAM

FECHA : MOQUEGUA, 06 DE JULIO DEL 2016

Tengo el agrado de dirigirme a Ud. para saludarlo cordialmente y hacer de su conocimiento que se solicita OPINION LEGAL para proceder con el pago del SERVICIO de ALQUILER DE MAQUINARIA RETROEXCAVADORA, brindado en el año 2015 en la obra ***"CREACION DE LA INFRAESTRUCTURA CERCO PERIMETRICO DE LA UNIVERSIDAD NACIONAL DE MOQUEGUA, CIUDAD JARDIN, SEDE ILO, DISTRITO DE PACOCHA, PROVINCIA DE ILO, REGION MOQUEGUA".***

Por lo que se adjunta la documentación respectiva en original en folios 132.

Es cuanto comunico a Ud. para su conocimiento y fines pertinentes.

Atentamente,

UNIVERSIDAD NACIONAL DE MOQUEGUA
Ing. JAVIER CARLOS FUENTES SUCAPUCA
CIP. 86023
JEFE OFICINA DE INFRAESTRUCTURA Y GESTION DE PROYECTOS

C.C.:

ARCHIVO

JOI GP/JCFS
AA/AMCCY

INFORME N° 056-2016-JRM-IO/OSLP/UNAM

A : **ING. WUILMER CESAR MEDINA VIZCARRA**
Jefe de la Oficina de Supervisión y Liquidación de Proyectos

De : **ING. JANETT MARINA ROJAS MENDOZA**
Inspector de Obra

Asunto : **REVISION Y OPINIÓN SOBRE SERVICIO DE ALQUILER DE MAQUINARIA RETROEXCAVADORA - ORDEN DE SERVICIO N° 0001174**

Referencia : (1) Hoja de Coordinación N° 599-2016-OIGP/UNAM – PROV. N° 734 del 22/06/2016. **"Creación de la Infraestructura Cerco Perimétrico de la UNAM, Ciudad Jardín, Sede Ilo, Distrito de Pacocha, Provincia de Ilo, Región Moquegua"**

Fecha : Moquegua, 27 de Junio del 2016.

El presente informe tiene la finalidad de hacer llegar mi **opinión técnica**, solicitada mediante **Hoja de Coordinación N° 599-2016-OIGP/UNAM** que corre con **PROVEIDO. N° 734, recepcionado** por esta INSPECCION el **22/06/2016**, respecto al **SERVICIO DE ALQUILER DE MAQUINARIA RETROEXCAVADORA** correspondiente a la **ORDEN DE SERVICIO N° 0001174-2015,** la que a la fecha no se ha concretizado el pago por observaciones en diferentes instancias. Al respecto debo **ACLARAR** que todos los actuados, llámese ejecución del servicio tramite de conformidad, etc. se han desarrollado antes de que mi persona asuma la inspección de la obra de la referencia, cargo que asumí el 11/01/2016; por ello señalo que **mi apreciación, evaluación y opinión estará basada exclusivamente en la revisión de la documentación adjunta al expediente** de 95 folios alcanzado con el proveído de la referencia (1) y del cuaderno de obra mas no de la verificación del terreno, puesto que en la actualidad el terreno ha sido por las actividades ejecutados posteriormente. Considerando lo señalado se manifiesta lo siguiente:

I.- ANTECEDENTES:

1.- El residente Ing. Milward Curo con V°B° del Inspector Ing. William Sangama Flores, solicitaron el alquiler de Retroexcavadora C/Martillo por 65 HM con Informe N°185-2015-MGCC-RO-OIGP/UNAM del 13/11/2015.

2.- Con Informe N° 572-2015-OIGP/UNAM del 22/09/2015, de la OIGP, es derivado el requerimiento al área de administración, para su trámite correspondiente.

3.- El fecha 06/10/2015 el área de logística emitió la ORDEN DE SERVICIO N° 0001174, por 65HM y por un monto de S/. 10,985.00.

4.- Con Informe N°185-2015-MGCC-RO-OIGP/UNAM del 13/11/2015, el Residente Ing. Milward Curo Cabrera, hace alcance a la OIGP de la Conformidad de Servicio de la O/S N° 1174, por la totalidad, es decir 65HM valorizado en S/. 10,985.00. La conformidad no lleva V°B° del Inspector en turno.

5.- Con Informe N° 021-2015-OSLP/UNAM/WSF del 26/11/2015, el supervisor observa la conformidad .

6.- Mediante Hoja de Coordinación N° 254-2015- OSLP/UNAM/PCMR del 27/11/2015, el área de supervisión deriva las observaciones al área de OIGP, para que procedan a levantar observaciones.

7.- Con Informe N° 215-2015-MGCC-RO-OIGP/UNAM del 04/12/2015, el residente de obra hizo llegar el levantamiento de observaciones.

ING. JANETT M. ROJAS MENDOZA
CIP N° 160532
Inspector de Proyecto

8.- Con Hoja de Coordinación N° 836-2016-OIGP/UNAM del 18/12/2015, el área de OIGP deriva el levantamiento de observaciones a la OSLP, este a la vez con Proveído N° 989 deriva el levantamiento de observaciones al inspector Ing. William Sangama para su revisión y evaluación.

9.- Este último emite el Informe N° 035-2015-OSLP/UNAM/WSF del 22/12/2015, dando conformidad parcial por un total de 30 HM, donde señala que el informe del levantamiento de observaciones del Residente carece de sustento técnico.

10.- La jefatura de la Oficina de Supervisión y Liquidación de Proyectos, Arq. Peter Moreno Rurush, emite la Hoja de Coordinación N° 286-2015-OSLP/UNAM/PCMR del 23/12/2015, dando la Conformidad Total, es decir por 65HM, el 100%.

11.- La OIGP emite la Hoja de Coordinación N° 885-2015-OIGP/UNAM del 29/12/2015, derivando la conformidad de servicio a la Oficina de Economía y Finanza. Para que se proceda a los trámites de pago.

12.- El expediente de conformidad ha cursado por diferentes áreas administrativas tal como se señala en las referencias (13), (14), (15), (16) y (17).

13.- Con Informe N° 026-2016-UTE/OEF-DIGA/UNAM del 05/02/2016, la Unidad de Tesorería solicita adjuntar y regularizar documentación, entre ellas, firma del inspector Ing. William Sangama en partes de maquinaria, copia de asientos del cuaderno de obra, entre otros.

14.- Mediante Hoja de Coordinación N°026-2016-OEF/UNAM del 08/02/2016, la OEF devuelve expediente al área de Logística. El área de logística mediante Hoja de Coordinación N° 208-2016-OLOG-DIGA/CO-UNAM del 09/02/2016, devuelve expediente al OIGP para levantamiento de observaciones; área que con proveído s/n es derivado a la Residencia para que cumpla con completar la información.

15.- Con Informe N° 55-2016-MGCC-RO-OIGP/UNAM del 01/03/2016, el Residente Ing. Milward Curo Cabrera presenta el levantamiento de observaciones.

16.- Con Hoja de Coordinación N° 185-2016-OIGP/UNAM del 15/03/2016 la OIGP deriva a OEF la subsanación de observaciones.

17.- El Asesor Legal de la UNAM mediante Hoja de Coordinación N° 109-2016-UNAM-CO/OAI del 29/03/2016 solicita que el expediente sea revisado por el área de tesorería que fue quienes iniciaron las observaciones.

18.- Con Informe N° 095-2016-UTE/OEF-DIGA/CO-UNAM del 18/04/2016, el área de tesorería señala que las observaciones han sido levantadas de manera parcial. Con Informe N° 115-2016-OEF-DIGA/CO-UNAM la OEF deriva observación a DIGA y esta mediante Proveído N° 3920 deriva a la OIGP. Esta Ultima deriva al Residente de Obra mediante Prov. N° 1327-OIGP del 28/04/2016, para que proceda a levantar observaciones.

19.- Debo señalar que los primeros días del mes de mayo fui convocada por la DIGA a una reunión de trabajo; tomando conocimiento verbal, por primera vez; de este expediente. En dicha reunión se invocó al residente haga llegar de manera urgente su respuesta a la observación hecha por el área de tesorería y aclare de manera técnica los trabajos realizados por el equipo en cuestión, a efectos de evitar cualquier futura observación.

20.- Mediante Informe N° 177-2016-MGCC-RO-OIGP/UNAM del 17/06/2016, luego de 50 d.c., hace llegar su justificación y levantamiento de observaciones.

21.- Con Hoja de Coordinación N° 599-2016-OIGP/UNAM la OIGP deriva expediente a la OSLP, quien a la vez y con PROVEIDO N° 734 me deriva el expediente, el mismo que recepciono el 22/06/2016.

ING. JANETT M. ROJAS MENDOZA
CIP N° 4[illegible]
Inspector de Proyecto

II.- ANALISIS:

Habiendo dado lectura y evaluación de toda la documentación que forman parte del Expediente de Conformidad de la Orden de Servicio N° 0001174, por el Servicio de Alquiler de Retroexcavadora, se tienen lo siguiente:

DE LOS DOCUMENTOS TRAMITADOS:

1.- El Residente de Obra **Ing. Milward Curo Cabrera**, emite **Conformidad** de la O/S N° 0001174, por una totalidad de **65 HM**, es decir el **100%**, con Informe N°185-2015-MGCC-RO-OIGP/UNAM del **13/11/2015**. Se señala que **la conformidad no lleva V°B° del Inspector en turno**, tal como lo establece la Directiva N° 01-2014-UNAM/PRES-OSLP, en cuyo numeral 5.2.3.1 lo señala.

2.- El Inspector **Ing. Willian Sangama** emite **observaciones a la conformidad**, sin embargo **no señala** en primera instancia **como observación la cantidad de horas maquinas** que el residente da conformidad, ver Informe N° 021-2015-OSLP/UNAM/WSF del **26/11/2015**.

3.- A razón de ello el **residente presenta** el Informe N° 215-2015-MGCC-RO-OIGP/UNAM del **04/12/2015, conteniendo el levantamiento de observaciones** es decir, planos señalando los sectores intervenidos, fotografías, **cuadro con detalle de horas ejecutadas y lugares de intervención**, (donde al sumar se tiene que movió 332 m3 y 51 m3 de acarreo; no señala expresamente en su informe el nombre de la persona que realizó o realizaron el control, sin embargo los partes diarios muestran la firma del maestro de obra y residente de obra.

4.- El **Jefe de la Oficina de Infraestructura** en turno Arq. Juan Carlos Albarracin, en la Hoja de Coordinación N° 836-2016-OIGP/UNAM del **18/12/2015**, dirigido a la OSLP, **señala** en su párrafo central a la letra ***"... se indica también a Ud. que las obligaciones del inspector en Obra es de permanencia en obra, por lo que las observaciones indicadas en los puntos 1,2 y 3 deberían estar de conocimiento del inspector y/o asistente con el que cuenta el mismo por lo cual no se explica el desconocimiento del servicio realizado."***

5.- La OSLP deriva el documento al **inspector** y este último emite Informe N° 035-2015-OSLP/UNAM/WSF el **22/12/2015**, en el que **señala** que el **levantamiento de observaciones** del Residente **carece de sustento técnico**; observando los planos alcanzados y los trabajos realizados según su apreciación. Además señala a la letra ***"...que ha realizado las visitas necesarias para supervisar la obra y en algunas de ellas ha constatado los trabajos que se venían realizando ..."*** además señala que ***"... ha solicitado con anterioridad los partes de maquinaria de cada día de trabajo con anticipación para su conformidad..."***. A razón de lo que señala el **Ing. William Sangama da** la **Conformidad Parcial** por un total de **30 HM**.

6.- El inspector **no adjunta sustento técnico** respecto a las 30 horas que señala aprobar como conformes, **ni hojas del asientos del cuaderno de obra** que lo sustenten, así como asientos del cuaderno de obra donde observe el resto de las horas, por lo que **existe un vacío** en mi opinión.

7.- Posterior al informe del inspector, la **Jefatura** de la **Oficina de Supervisión y Liquidación de Proyectos**, Arq. Peter Moreno Rurush, emite la **Hoja de Coordinación N° 286-2015-OSLP/UNAM/PCMR** del **23/12/2015, dando** la **Conformidad Total**, es decir por **65HM**, el **100%**, señalando expresamente que ***"...así mismo la jefatura se constituyó al lugar de los hechos para la verificación del servicio...del cual procede a dar CONFORMIDAD en su totalidad al 100%..."***. Se verifica que los partes diarios de la maquinaria son firmados con V°B° de la Jefatura de la OSLP. Por lo que se entiende que **DEJA SIN EFECTO**, lo **señalado por el Inspector de Obra.**

ING. JANETT M. ROJAS MENDOZA
CIP N°45[illegible]
V°B°
Inspector de Proyecto

8.- La **Unidad de Tesorería** emite **el Informe N° 026-2016-UTE/OEF-DIGA/UNAM** el **05/02/2016** y **observa** el expediente de conformidad y solicita adjuntar y regularizar documentación, entre ellas, firma del inspector Ing. William Sangama en partes de maquinaria, copia de asientos del cuaderno de obra, entre otros.

9.- Con Informe N° 55-2016-MGCC-RO-OIGP/UNAM del **01/03/2016**, el Residente Ing. Milward Curo Cabrera **presenta** el **levantamiento de observaciones** realizadas por la UT. En este informe hace referencia al levantamiento de observaciones realizadas con informe N° 215-2015-MGCC-RO-OIGP/UNAM, señala expresamente ***"...Es preciso indicar que el Inspector no frecuentaba la obra, apersonándose solo los días...estando presente medio día..."*** así como ***"... los trabajos realizados por la maquinaria están registrados en cuaderno de obra, indicando también que no existen ninguna observación respecto a que si venía o no a trabajar la maquina por parte de la inspección..."***

10.- El Asesor Legal de la UNAM mediante Hoja de Coordinación N° 109-2016-UNAM-CO/OAI del 29/03/2016 solicita que el expediente sea revisado por el área de tesorería que fue quienes iniciaron las observaciones, el presente año.

11.- La UT con **Informe N° 095-2016-UTE/OEF-DIGA/CO-UNAM** del **18/04/2016**, señala que las observaciones han sido **levantadas** de **manera parcial,** observando que aún falta que levanten la observación referida a **las firmas del Inspector** de Obra Ing. William Sangama **en las hojas del cuaderno de obra**, incumpliendo la directiva para Ejecución de Obras por Administración Directa. Se entiende con esto que **ya no cuestiona** la **cantidad de horas máquina que se establecen en la conformidad.**

12.- El **Residente** de obra alcanza a su jefe inmediato el Informe N° 177-2016-MGCC-RO-OIGP/UNAM del **17/06/2016**, con su justificación técnica y levantamiento de observaciones. Señalando que no adjunta las copia de cuaderno de obra con firma del **Inspector** debido a que el Ing. William Sangama **NO CUMPLIO** con su **responsabilidad como supervisor** de obra ya que **no firmó** debidamente los asientos del **cuaderno de obra** como lo estipula las directivas de la institución. Además señala que fue el Jefe de OSLP quien asumió la labor de dar la conformidad, tal como se da cuenta en el numeral 7 del título.

En este informe el Residente hace alcance del análisis de los volúmenes y horas realizadas durante la ejecución del Servicio en mención, que en resumen es:

Excavación:

Trabajos Mz K2	:	61.00 hm	Vol.= 306.27m3
Trabajos Mz Q	:	4.00 hm	Vol.= 61.73m3
		65.00 hm	Vol.=368.00 m3

Como actividad adicional señala que realizo el Acarreo en la Mz P1 una cantidad de 51.00 m3, que no fue incorporado al CO.

<u>DE LO SEÑALADO EN EL CUADERNO DE OBRA:</u>

1.- Se ha verificado los cuadernos de obra del que se ha extraído lo siguiente:

ITEM	ASIENTO DE CUADERNO DE OBRA	FECHA DEL ASIENTO DEL CO	DESCRIPCION	METRADO EJECUTADO (M3)	HORAS MAQUINA (HM)	HORAS MAQ. CONVERTIDAS (HM)	N° PARTE DE MAQUI.	FECHA DEL PARTE
1	310	09/10/2015	EXCAV. DE ZANJA P/CIMENTACION TERRENO ROCOSO FRACTURADO-MZ K2	36.00	5.20	5.33	8	09/10/2015
2	311	10/10/2015	EXCAV. DE ZANJA P/CIMENTACION TERRENO ROCOSO FRACTURADO-MZ K2	20.00	5.00	5.00	9	10/10/2015

ING. JANETT M. ROJAS MENDOZA
CIP N°46653
V°B°
Inspector de Proyecto

3	312	12/10/2015	EXCAV. DE ZANJA P/CIMENTACION TERRENO ROCOSO FRACTURADO-MZ K2	45.00	8.00	8.00	10	12/10/2015
4	313	13/10/2015	EXCAV. DE ZANJA P/CIMENTACION TERRENO ROCOSO FRACTURADO-MZ K2	45.00	8.00	8.00	11	13/10/2015
5	315	14/10/2015	EXCAV. DE ZANJA P/CIMENTACION TERRENO ROCOSO FRACTURADO-MZ K2	45.00	8.00	8.00	12	14/10/2015
6	316 – 317	15/10/2015	EXCAV. DE ZANJA P/CIMENTACION TERRENO ROCOSO FRACTURADO-MZ K2	45.00	7.00	7.00	13	15/10/2015
7	317	16/10/2015	EXCAV. DE ZANJA P/CIMENTACION TERRENO ROCOSO FRACTURADO-MZ K2	20.00	4.30	4.50	14	16/10/2015
8	331	28/10/2015	EXCAV. DE ZANJA P/CIMENTACION TERRENO ROCOSO FRACTURADO-MZ K2	45.00	7.30	7.50	15	28/10/2015
9	333	29/10/2015	EXCAV. DE ZANJA P/CIMENTACION TERRENO ROCOSO FRACTURADO-MZ K2	23.00	4.10	4.17	16	29/10/2015
10	335	30/10/2015	EXCAV. DE ZANJA P/CIMENTACION TERRENO ROCOSO FRACTURADO-MZ Q MAS EXCAV. EN ZANJA CON RETROEXCAVADORA C/PICOTON MZ Q	44.00	7.30	7.50	17	30/10/2015
				368 m3		65hm		

2- Debo señalar que los **cuadernos** de obra **no cuentan** en su integridad con la **firma y/o V°B° del Inspector Ing. William Sangama,** en todos sus folios, solo se ubican sus firmar en los asientos N° 314, 318, 322, 323, 324, 330, 332, 334 de los días 13, 16, 20, 21, 23, 27, 28 y 29/10/2015 según corresponden que son de su autoría. Así mismo se revisan unos cuadernos de obras que en general cuentan con un llenado poco ordenado, no prolijo con duplicidad en números de asientos; el que dificulta su revisión.

3.- Del cuadro se **desprende** y **según lo señalado por el Residente** que se han movido un total de **368 m3 en diferentes frentes (Mz. K2 y Mz Q)** y deja constancia de un **total de 65 horas maquinas** ejecutadas.

4.- Durante el **periodo** de la **ejecución** del servicio es decir del **9/10/2015 al 30/10/2016** y en los asientos del cuaderno de obra **del inspector**, que fueron 8 asientos **no se aprecia observación alguna respecto a los trabajos** que se ejecutaban a través del Servicio de Alquiler de Retroexcavadora. Solo se visualiza una recomendación general que expresamente señala en el **Asiento N°322** (numero duplicado) del **20/10/2015 "...Para cualquier rendimiento de maquinaria deberá sustentar antes de presentar su conformidad."**

5.- Como se aprecia en el cuadro, **las horas** consignadas en **el cuaderno de obra** son **coincidentes** con las consignadas en los **partes diarios** del equipo. Indicando que dichos **partes están firmados** por el **Proveedor, Residente, Maestro de Obra** y por **Jefe de OSLP.** Así como son coincidentes en lo consolidado a lo que reporta el Residente en Informe N° 177-2016-MGCC-RO-OIGP/UNAM.

III.- <u>ASPECTOS DE FONDO:</u>

Luego de la revisión documentaria alcanzada, se desprende que:

- Que, **las horas** maquinas consignadas en **el cuaderno de obra** son **coincidentes** con las consignadas en los **partes diarios** del equipo. Indicando que dichos **partes están firmados** por el **Proveedor, Residente, Maestro de Obra** y por **Jefe de OSLP.** Así como son coincidentes en lo consolidado con lo que reporta el Residente en el Informe N° 177-2016-MGCC-RO-OIGP/UNAM así como el Informe N° 215-2015-MGCC-RO-OIGP/UNAM del 04/12/2015.

- Que, el jefe de la **Oficina de Supervisión y Liquidación de Proyectos**, Arq. Peter Moreno Rurush, otorgó la **CONFORMIDAD TOTAL (65HM)** mediante la **Hoja de Coordinación N° 286-2015-OSLP/UNAM/PCMR** el **23/12/2015** donde señala que hizo la verificación in situ constituyéndose al lugar de los hechos; así como firma los partes diarios de la maquinaria. Por lo que se interpreta que la

ING. JANETT M. ROJAS MENDOZA
CIP N°46759
V°B°
Inspector de Proyecto

razón de su inspección de campo **DEJA SIN EFECTO, lo señalado por el Inspector de Obra**. Y avala lo señalado por el Residente.

- Que, de las **observaciones** planteadas **por** la **Unidad de Tesorería y Oficina de Economía y Finanzas**, esta área señala que fueron **levantadas parcialmente** y que queda **pendiente** de presentar las **hojas de cuaderno de obra visadas por la inspección** según establece como funciones de la inspección y residencia en la directiva para Ejecución de Obras por Administración Directa la UNAM. Ver punto 11 del título II Análisis. Por lo tanto se **interpreta** que para el área de tesorería **es conforme** la **cantidad de horas sustentadas por la Residencia y avaladas la jefatura de la OSLP, así como ya no cuestiona la falta firma del inspector en partes y acepta los vistos del jefe de la OSLP en señal de conformidad.**

- Que, el Residente en su informe N° 177-2016-MGCC-RO-OIGP/UNAM del **17/06/2016**, presenta justificación técnica solicitada en reunión de trabajo con funcionarios de DIGA el presente año, así como indica que no adjunta las copia de cuaderno de obra con firma del **Inspector** debido a que el Ing. William Sangama **NO CUMPLIO** con el visado.

A razón del pedido de opinión a mi persona y de la observación pendiente de levantar se procedió a la revisión del cuaderno de obra observando que:

- Efectivamente los **cuadernos de obra**, Volumen IV y V en que el Ing. Inspector ejercía funciones como tal, **no cuentan con V°B°** en la integridad de los folios, solo se ubican firma en los asientos que son de su autoría.

- Durante el **periodo** el **9/10/2015 al 30/10/2016**, los asientos del cuaderno de obra **del inspector**, fueron 8 y **no se aprecia observación alguna respecto a los trabajos** que se ejecutaban a través del Servicio de Alquiler de Retroexcavadora. Solo se visualiza una recomendación general respecto al rendimiento de maquinarias.

IV.- OPINION:

1. En vista a lo señalado en los títulos anteriores la **observación pendiente**, corresponde a hacer llegar **copia de los cuadernos de obra visados por el Inspector Ing. William Sangama** , formalidad que **no podrá ser levantada** por el residente ni por la OSLP, **en vista** que el ex inspector , cuando ejercía su labor **NO VISÓ** el Cuaderno de Obra tal como correspondía y en conformidad con la Directiva Interna para la Ejecución de Obras por Administración Directa de la UNAM vigente. No viso ningún folio ni asiento del residente, dejando constancia que solo viso los asientos de su autoría. Cabe señalar que el mencionado profesional no labora actualmente en la institución.

2. Debo señalar que **no es factible** que ningún otro funcionario **haya visado o vise** el documento legal llamado **Cuaderno de Obra**, ya que esa **labor** solo es **permitida** para el **Residente e Inspector Asignado**, en los **tiempos y fechas** que **han ejercido o ejercen funciones**. RC N° 195-88-CG, Directiva Interna para la Ejecución de Obras por Administración Directa de la UNAM.

3. El **Expediente de Conformidad** del Servicio de Alquiler de la Retroexcavadora en su totalidad fué **avalado** en su momento el **Jefe de la Oficina de Supervisión y Liquidación de Proyectos**, presentado por el residente y más aún luego de una verificación en campo; **este**

ING. JANET M. ROJAS MENDOZA
CIP N°46[illegible]
V°B°
Inspector de Proyecto

tiene el valor y peso legal y técnico, en el que se interpreta **que deja sin efecto la observación del inspector**.

4. Por otro lado y según lo establecido hasta el momento y en ese entonces, para trámites de conformidad no es requerido la copia del cuaderno de obra en conformidades; no siendo formalmente un requisito indispensable establecido normativamente por la UNAM. Sin embargo se ha **verificado** que el **Residente ha cumplido** con adjuntar las **copias del cuaderno de obra tal cual se encuentra en sus archivos**. No siendo responsabilidad ni facultad del residente el incumplimiento de funciones del ex – Inspector. Evidenciándose ciertamente que hubo vacíos en el desarrollo de las funciones del ex inspector, llámese falta de permanencia en obra entre otras.

Por lo expuesto esta inspección es de **OPINIÓN** que se derive el **Expediente de Conformidad del Servicio de Alquiler de Retroexcavadora**, al área de infraestructura para que **prosiga y se concrete con el trámite** administrativo correspondiente.

Es cuanto informo a Ud.

Atentamente,

Janett M. Rojas Mendoza
INGENIERO CIVIL
CIP. N° 46053
INSPECTOR DE PROYECTOS

Cc.
Archivo
Correlativo

126

MARIA LOURDES TAFIA DE CENTENO - ILO - PERU - NOTARIO -

CUADERNO DE LA OBRA: Creación de la infraestructura [illegible]

Propietario: Perímetrico de la Universidad Nacional de Moquegua

Dirección: Ciudad Jardín sede ILO

Contratista: Universidad Nacional de Moquegua

FECHA 09 de octubre del 2015

I. Personal — Asiento N° 310 del Residente

- 01 maestro obra, 15 operarios, 05 oficial, 12 peón, 02 guardián, 01 dibujante, 01 asist. técnico, 01 asist. administrativo, 01 ms-desarrollado.

II Trabajos Ejecutados.

* 03.02.03 Tarrajeo f'c 4 c/a en vigas acero secundario MeQ total 22.50 m²
  02.02.02 Excavación de zanja 2 aprox. Acero secundario MeQ = 11.4 m³
* 03.02.01 Tarrajeado f'c 4 c/a muros en acero secundario en la parcela N° 01 total 9.85 m².
* 01.02.01 Tarrajeado interior y exterior con cemento y arena en columnas en la parcela N° 01 total 9.00 m².
* 01.02.02 Tarrajeo interior y exterior con cemento y arena en vigas en la parcela N° 01 total 7.50 m².
* 02.04.03.02 Encofrado y desencofrado en columnas de acero principal en la parcela N° 01 total 8.46 m².
* 02.04.03.01 Acero Fy = 4200 kg/cm² en columnas total 358.11 kg.
* 0404.01 Elevación zaga p/cimientos termosellado fraguado MeW2 = 3.60 m².

III Materiales Ingresados:

20 unidades tubo pvc p/instalaciones eléctricas SAP 3/4" x 3 mts.

IV Materiales Utilizados:

- 05 unidades mascara desechable para polvos, 04 unidades protector policarbonato antiuv, 03 por empaque, 02 unidades protector auditivo tipo tapón, 01 unidad cartuchos DIL para uso sobre el codo, 05 unidades bolsa plástico x 5 gal, 01 por empaque de acero secundario, 3 unidades cemento portland tipo I, 01 gln petróleo diesel 2, 01 gln gasolina 95 octanos, 12 unidades ladrillo construcción 3 1/4 x 2 mts, 17 unidades ladrillo construcción 3 1/4 x 4 mts.

V Maquinarias y Equipo Utilizado:

- Servicio alquiler equipo topografía total 01 día
- Servicio alquiler Amoladora total 01 día.
- Retro excavadora con Picotón total 5:20 HM

Milward G. Cuba Cabrera

CUADERNO DE LA OBRA: Creación de la infraestructura

Propietario: Patrimonio de la Universidad Nacional Moquegua

Dirección: Cuadra Jorge Seoane Ilo

Contratista: Universidad Nacional Moquegua

FECHA 10 DE OCTUBRE DEL 2015.

I Personal — Asiento N° 311 del Residente.

- 01 Maestro obra, 05 operario, 05 oficial, 12 peon, 02 carpintero, 01 armadurero, 01 asist. técnico, 01 asist. administrativo, 01 ME-seguridad.

II Trabajos Ejecutados: * 01.01 Exca. zanja cimiento Tracco profundo Mz K = 20 M³

* 03.02.01 Tarrajeo T.4.C.A Muro acceso secundario en la Mz Q Total 4.00 x 0.25 x 2 = 2.00 M².

* 03.02.03 Tarrajeo T4 C.A vigas en acceso secundario en la Mz Q Total 8.00 M².

* 02.02.02 Perforación de zanja en zapatas en Mz Q. total 2.56 M².

* 03.02.02 Tarrajeo T.4 C.A columnas acceso secundario parcela N°01 = 13.50 M².

* 03.02.01 Tarrajeado en muro acceso secundario parcela N°01 = 7.00 M².

* 01.02.02 Tarrajeo Interior y exterior con cemento y arena en vigas en parcela N°01 total 7.50 M².

* 02.04.03.03 Concreto f'c = 210 kg/cm² en columnas en acceso principal en la parcela N°01 total 0.94 M³.

* 02.04.03.02 Encofrado y desencofrado en columnas en acceso principal en la parcela N°01 total 6.40 M².

III Materiales Ingresados.

IV Materiales Utilizados:

- 01 unid protector auditivo tipo tapón, 30 unid cemento portland Tipo I, 04 kg clavo acero 3", 03 unid tubo PVC p/instalaciones eléctricas pap 3/4 x 3 mts, 01 par guantes badana, 01 unid mascara descartable para proteger polvo, 01 unid Agua Mineral sin gas x 20 lts.

V Maquinaria y Equipo utilizado.

- Servicio alquiler vibrador concreto 7:30 HM
- Servicio alquiler taladro total 01 día
- Servicio alquiler Equipo topografico.
- Retiro escombros con picotas total 5.00 HM.

Milward G. Cuba Cabrera

CUADERNO DE LA OBRA: CREACION DE LA MEJORA Y AMPLIACION DEL CENTRO PATRIMONIO DE LA UNIVERSIDAD NACIONAL MOQUEGUA

Propietario: PATRIMONIO DE LA UNIVERSIDAD NACIONAL MOQUEGUA

Dirección: CUARTO JORNAL SEDE ILO

Contratista: UNIVERSIDAD NACIONAL MOQUEGUA — SIGEN

FECHA 10 DE OCTUBRE DEL 2015

VI OBSERVACIONES Y CONSULTAS.

① SE COMUNICA A LA INSPECTORA DE OBRA QUE SEGUN PLANOS DE CIMENTACIONES, RESPECTO AL ACERO PRINCIPAL COLOCADO EN LA PARCELA N°01 SE TIENE CONSIDERADO EN EL COLUMNA CP-3 EN EL EJE BB, SE INSTALO UN ZAPATA DE 1.70 MT, HACIA FALTA DE ZAPATA UNA ALTURA DE 1.50 MTS LO CUAL DIFIERE DE LO REAL EN CAMPO PUESTO QUE POR NUEVOS DEL TERRENO EXISTENTE VARIADO CON RESPECTO A LA ALTURA PARA ZAPATAS, CABE MENCIONAR QUE EN LA M2Q, SE DEBE CONSIDERAR SUS ZAPATAS POR MOTIVO DE BAJA CAPACIDAD PORTANTE DEL TERRENO, Y EN TOMANDO DE DESCENTRAMIENTO DE ESTRUCTURAS. CABE PRECISAR QUE ESTOS MAYORES METRADOS PARTIDAS NUEVAS, SERAN CONSIDERADOS COMO ADICIONAL DE OBRA, Y AMPLIACION DE PLAZO.

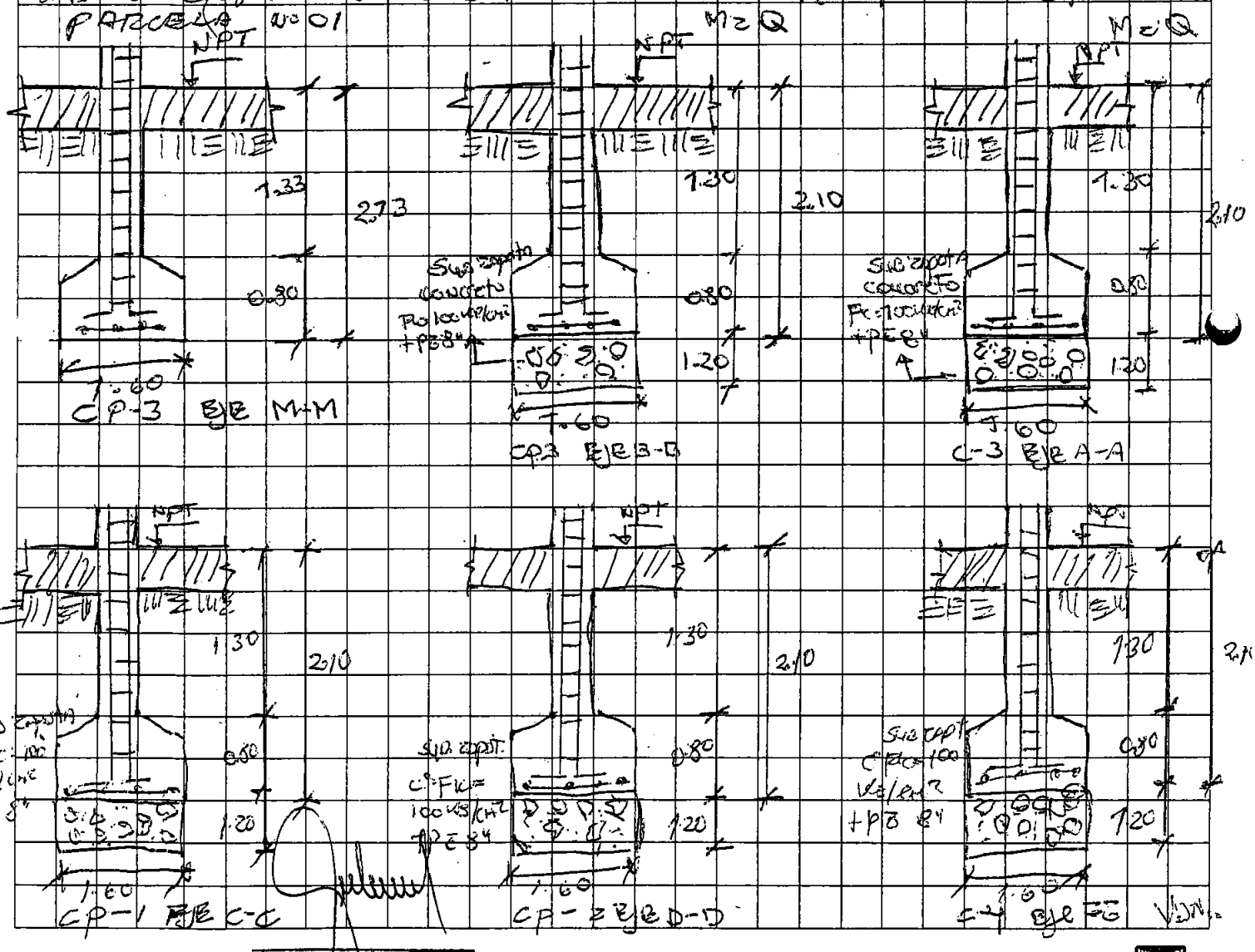

Milward G. Cuba Cabrera
INGENIERO CIVIL

CUADERNO DE LA OBRA: construcción del cerramiento

Propietario: Universidad Nacional Hermilio Valdizan

Dirección: Cercado Jesús del Valle

Contratista: Universidad Nacional Hermilio Valdizan. ...Vizcaya

FECHA 10 de octubre del 2015.

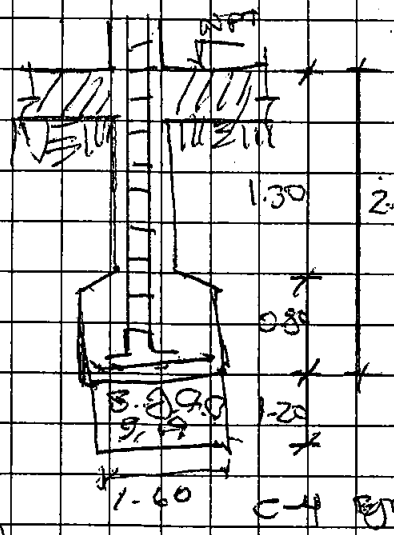

(2) Se comunica a inspección de obra que según plano E-03 correspondiente a estructuras existe una viga que cruza por las escaleras, la cual se denomina VF-102, es preciso indicar que antes de llegar al nivel se tienen 6 pasos equivalentes a 1.05 mts, por lo tanto el espacio libre 1.25 mts, siendo el requerimiento nacional de espacios libres de mínimo de 1.90 mts, por lo que está requiriendo proponer adicionar una escalera de las mismas dimensiones y paso de peldaño tal como se grafica a continuación:

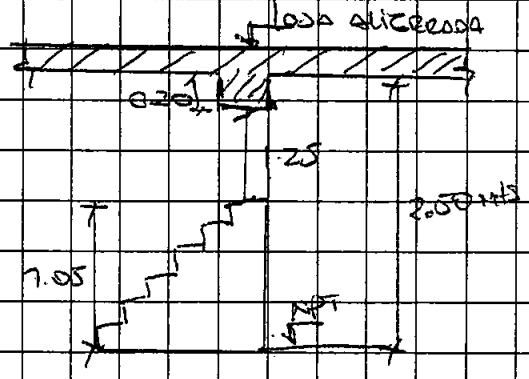

Milward G. Curo Cabrera
INGENIERO CIVIL
CIP. 114376
Residente de Obra

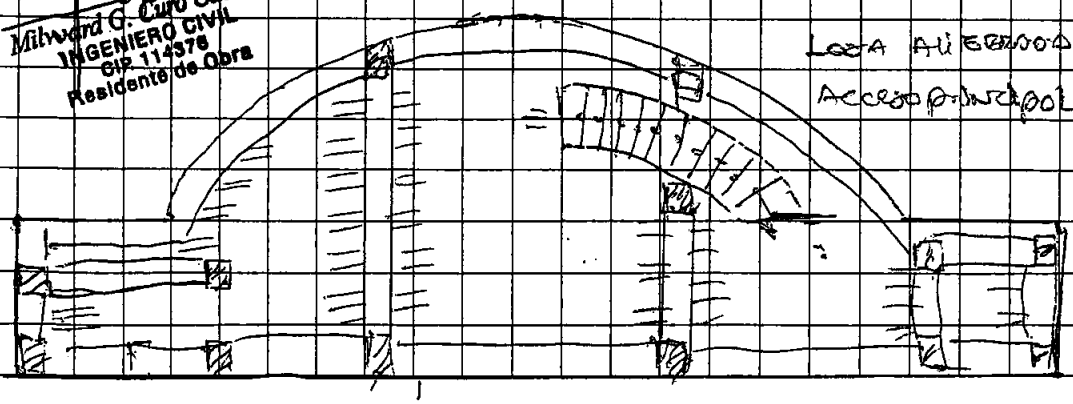

[redacted]

124

CUADERNO DE LA OBRA: Creacion de la infraestructura del Campus

Propietario: Perimetrico de la Universidad Nacional de Moquegua

Dirección: Campus Jardin de Ilo

Contratista: Universidad Nacional Moquegua.

FECHA 12 de octubre del 2015

I Personal — Asiento N° 312 del Residente

— 01 maestro obra, 15 operarios, 05 oficiales, 12 peones, 02 guardianes, 01 almacenero, 02 asist. tecnico, 01 asist. administrativo, 01 ing. Seguridad.

II Trabajos Ejecutados: *01.04.01 Excav. zanja p/cimiento t/ocasional fractura Mz K2 = 4500 m³.

*03.02.01 Tarrajeo 1:4 c/a muros en acero secundario en Mz Q total 1500 m²

03.02.02 Tarrajeo 1:4 c/a columnas en acero secundario Mz Q total 27.12 m²

*03.02.03 Tarrajeo 1:4 c/a vigas en acero secundario en las Mz Q total 12.87 m².

*01.02.01 Tarrajeo interior y exterior con cemento y arena en columnas en parcela N° 01 total 9.00 m².

*01.02.03 Tarrajeo interior y exterior con cemento y arena en parapeto en parcela N° 01 total 13.57 m².

*02.02.02 Encofrado de zanja en zapata H = 1.50 mts en acero principal parcela N° 01 total 1.28 m³.

*02.04.03.03 Concreto f'c = 210 kg/cm² en columna en acero principal en parcela N° 01 total 0.72 m³.

*02.04.03.01 Acero Fy = 4200 kg/cm² en columnas total 207.00 trozo de fierro en zapatas del acero principal de la Mz Q.

III Materiales Ingresados:

IV Materiales Utilizados:

— 01 par guantes Badana, 01 uno lentes proteccion Anti UV, 02 unos mascarillas Desechable para proteger polvos, 02 unos tapontap/cerrefilla tipo Bussi, 02 kg alambre acero recocido N° 16, 24 unos cemento portland tipo I, 04 par guantes cuero reforzado seguridad, 01 uno disco corte para fierro 7"x1/4", 01 gln gasolina 95 octanos, 01 uno Aceite Multimar SAE 20W-50, 01 uno rodillo acero, 01 uno varilla fierro 5/8", 30 unos varilla fierro 3/8".

V Mano de obra y Equipo Utilizado: Retroexcav. c/picoton = 8.00 HM

- Servicio Alquiler Vibrador Concreto total 01 HM
- Servicio Alquiler Andamio Metalico total 01 unid
- Servicio Alquiler Equipo topografico total 01 unid

Milward G. Curo Cabrera
INGENIERO CIVIL

CUADERNO DE LA OBRA: CREACION DE LA INFRAESTRUCTURA DE CULTIVO

Propietario: Pertenecientes a la Universidad Nacional Moquegua

Dirección: Ciudad Jardín Sector ILO

Contratista: Universidad Nacional Moquegua.

FECHA 13 de octubre del 2015

Residente

Asiento N° 313 del Inspector

I. Personal

- 01 maestro obra, 15 operario, 05 oficial, 12 peón, 01 almacenero, 02 guardianes, 01 asist. técnico, 01 asist. administrativo, 01 ing. residente

II. Trabajos realizados: * 01.01.01 Bren. zanja planimetría terreno fraguado 12 m2 = 45.00 m3

* 03.03.01 tarrajeo T.5 c.a cielo raso en acceso secundario de la parcela total 12.15 m2.
* 03.02.01 tarrajeado T.4 c.a muros en acceso secundario de la parcela N°01. total 1.85 x 2.50 = 4.63 m2.
* 03.02.02. tarrajeo T.4 c.a columnas en columnas en acceso secundario de la parcela N°01 total 2.60 x 5.00 = 13.00 m2.
* 01.01.01 tarrajeo interior y exterior con cemento y arena en columnas de parcela N°01 10.00 x 0.75 = 7.50 m2.
* 01.02.02 tarrajeo interior y exterior con cemento y arena en vigas en parcela N°01 total 10.00 x 0.75 = 7.50 m2
* 02.03.02 Solado concreto f'c 100 kg/cm2 en acceso principal en la parcela N°01 total 4.94 m2

III. Materiales Ingresados:

12 unid Vanilla fierro construcción 3/4" x 9 pts, 110 unid Vanilla fierro de construcción de 5/8" x 9 pts, 200 unid Vanilla fierro construcción 0 1/4" x 7 pts.

IV. Materiales utilizados:

- 03 par guantes Barbero, 01 unid Tubo pvc plastoformo electricos sel 3/4 x 3 pts, 01 gal petroleo diesel 2, 01 unid llanta para carretilla tipo Bugui, 02 unid Madera Triplay Lupuna 4 mm x 1.20 x 2.40, 01 par Mascara desconterar para proteger polvo, 01 unid lente protección policarbonato Anti UV, 56 unid Cemento portland tipo I, 01 gal gasolina 95 octanos.

V. Maquinaria y Equipo

- 01.30 hm Vibrador Concreto / Retroexcav. compactador total 8.00 hm
- 01 día servicio maquina Rodillo
- 01 día servicio maquina Equipo topografico.

Milward G. Curo Cabrera
INGENIERO CIVIL

CUADERNO DE LA OBRA: .....

Propietario: .....

Dirección: .....

Contratista: .....

FECHA 13 de Octubre.

Asiento Nº 314. Del inspector.

Se Constata los siguientes trabajos:

- Tarrajeo de Cerámoza en MZ-Q. Caseta.
- Tarrajeo de Muros y Columnas Parcela N-01
- Solado f'c = 100 kg/cm2 en Zapatas. G-6 H-H
  en Acero principal.
- Vaciado de Sobrecimiento MZ-Q. L = 0.40 A = 0.45.

Se indica a la residencia lo siguiente

Con respecto al asiento Nº 311 se indica a la residencia que debera de Realizar los planos de lo consultado el cual se tiene que elaborar el expediente adicional
Así mismo la residencia de obra debera de evaluar los posibles futuros adicionales para considerar todos y presentarlos en conjunto.
Así mismo se indica a la residencia que debe tener presente la normas de seguridad en Construcción G-050 y todo lo relacionado a su reglamentación el cual debe ser planificado y ejecutado en la presente obra.

También se le indica a la residencia que el día de hoy vence su plazo de Termino de obra.
Así mismo se indica que debera sustentar los requerimientos en Compra directa ya que solamente se aceptara requerimientos Totales para terminar la obra.

Se Solicita reiterando. Cronograma de obra, Cronograma Valorizado hasta semana de obra así mismo los planos de ingeniería.

Ing. William Sarsama Flores

CUADERNO DE LA OBRA: Creación de la Universidad Nacional de Moquegua

Propietario: Perímetrico de la Universidad del Moquegua

Dirección: Cuerpo Jorge, Sector 120

Contratista: Universidad Nacional de Moquegua.

FECHA 14 de Octubre del 2015

I Personal — Asiento nº 315 del Residente.

- 01 maestro obra, 15 operario, 05 oficial, 12 peón por encofrador, 01 almacenero, 01 asist. técnico, 01 asist. administrativo, 01 vig. diurno.

II Trabajos Ejecutados

* 02.04.03.01 Acero fy=4200 kg/cm² columnas = 542.61
* 03.02.02 Tarrajeo T.4 c/A columnas en Acero Secuencia en la Mzq total 21.65 m². / 01.04.01 Encof. zanja cimiento rectangular Mzq total 45.00 m³
* 03.02.03 Tarrajeo T.4 c/A vigas en Acero Secuencia en la Mzq total 7.74 m².
* 02.04.01.02 Concreto f'c=210 kg/cm² en zapatas en Acero principal en la Mzq total 9.88 m².
* 03.02.01 Tarrajeado T.4 c/A muro en acero secuencia parcela 01 = 6.20 m²
* 07.02.02 Tarrajeado interior y exterior con cemento y arena en vigas en la parcela nº 01 total 7.50 m².
* 02.04.02.02 Encofrado y desencofrado en sobrecimiento en Acero principal en la parcela nº 01 total 6.98 m².

III Materiales Ingresados.

- 20 unid Agua mineral sin gas x 20 lts.

IV Materiales Utilizados:

- 02 unid lentes protección polvo antiol, 02 unid mascara descartable para proteger polvo, 01 kg clavo acero 1", 03 kg clavo acero 3", 02 unid cinta teflon 3/4" x 3mts, 08 kg alambre de acero recocido nº16, 01 par guantes cuero, 01 unid protector auditivo tipo tapón, 02 unid Agua mineral sin gas x 20 lts, 02 unid zapatos cerrados, 01 unid pantalón drill color azul, 01 unid camisa drill manga larga, 01 par zapato cuero punta acero, 81 unid cemento portland tipo I, 09 unid varilla fierro corrugado 5/8", 08 unid varilla fierro 3/8", 14 unid varilla fierro corrugado 1/2"

V Maquinaria y equipo

- 01 día alquiler equipo topográfico
- 01 día alquiler andamio metálico
- Retroalimentación por pilotón total 8.00 hr.

Milward G. Curo Cabrera
INGENIERO CIVIL

CUADERNO DE LA OBRA: CREACION DE LA INFRAESTRUCTURA DEL CAMPUS

Propietario: PERIMETRICO DE LA UNIVERSIDAD NACIONAL DE MOQUEGUA

Dirección: CIUDAD JARDIN - SECTOR 1 LO

Contratista: .....

FECHA 15 DE OCTUBRE DEL 2015

I Personal — Acuerdo N° 316 del Residente

- 01 maestro obra, 15 operario, 05 oficial, 12 peon, 02 guardian, 01 almacenero, 01 asist. técnico, 01 asist. administrativo, 01 mes secretaria.

II Trabajos Realizados.

- 03.02.01 Tarrajeo 1:4 c/a muros en acceso secundario en la mza A total 21.25 m².
- 01.02.01 Tarrajeo interior y exterior con cemento y arena en columnas en parcela N°01 total 15.75 m².
- 01.02.01 Tarrajeo interior y exterior con cemento y arena en vigas en parcela N°01 total 15.00 m².
- 02.03.02 Concreto f'c 100 kg/cm² en solado en acceso principal en la parcela N°01 total 2.06 m²
- 02.03.01 Cimiento corrido con mezcla 1:10 C:H + 30% P.M. en la parcela N°01 total 7.95 m³
- 02.04.02.03 Concreto f'c 210 kg/cm² en sobrecimiento en el acceso principal total 0.52 m³.
- 03.02.02 Tarrajeado 1:4 c/a columnas en acceso secundario en la parcela N°01 total 11.75 m².
- 01.04.01 Excavación zanja cimiento en terreno natural [illegible] m³

En la fecha he procedido a cerrar el presente Libro de Cuad. Obra: Construc. Perimetrico Ciudad Jardin Ilo Que pertenece a Universidad Nacional de Moquegua A solicitud de Ellos mismos El cual se encuentra utilizado hasta la foja noventa y ocho De conformidad con el articulo 115 del Decreto Ley 26002

Ilo 17 OCT 2015

Milward O. Chávez Cabrera
INGENIERO CIVIL
CIP 117876
Residente de Obra

MARIA LOURDES TAPIA DE CENTTY
NOTARIO PUBLICO
REG. C.N.M. 84
ILO - PERU

CUADERNO DE LA OBRA: CREACION DE LA INFRAESTRUCTURA ... CERCO

Propietario: Pararrayo de la Universidad Nacional Moquegua.

Dirección: Cuadra Jorge Basadre ILO

Contratista: Universidad Nacional de Moquegua

FECHA 16 de octubre del 2015.

I Personal — Asiento Nº 377 del residente.

01 Maestro obra, 15 operario, 05 oficial, 12 peón, 02 guardián, 01 almacenero, 01 asist. técnico, 01 asist. administrativo, 01 ing. residente.

II Trabajos Ejecutados: * 01.04.01 Rocas. zapata concreto f'c=210 Mz K'2 = 20 M³

* 01.06.03.02 Encofrado y desencofrado en vigas Mz Q total 10.65 M².

01.06.03.03 Concreto f'c=210 KG/cm² en vigas Mz Q total 7.00 M³.

* 01.01.02 Poste PVC SAP Relleno con concreto f'c=175 KG/cm² Mz Q = 69.30 ML

* 01.02.01 Tarrajeo interior y exterior c/cemento y arena columnas P-1 = 18.00 M²

* 01.02.02 Tarrajeo interior y exterior c/cemento y arena vigas P-1 = 15.00 M²

* 02.01.01 Muro de ladrillo K 18 soga 1:4 e=1.5 CM 9x14x24 P-15 11.74 M²

* 02.04.02.02 Encofrado y desencofrado en sobrecimiento acero P. = 3.32 M².

* 02.04.03.01 Acero Fy=4200 KG/cm² en columnas total 323.28 KG.

III Materiales Ingresados: 20 unid bisagra 4", 10 unid bisagra 2", 20 unid brocha 2", 15 unid brocha 4", 20 M² cerámico piso 30cm x 20cm, 100 M² cerámico 45x45cm, 100 unid crucheta 3mm, 100 unid crucheta 5mm, 30 unid fraguas x 1 KG, 100 unid caja p/pared Nº 100, 46 unid pegamento p/cerámico x 25 KG, 10 unid rodillo 2", 20 unid rodillo 6", 04 unid varilla PVC.

IV Materiales Ingresados: 19 KG Alambre #16, 01 GN petróleo, 02 unid cinta aislante, 02 unid disco corte fierro 7 1/2", 02 unid máscara desechable polvo, 03 unid cuaderno dril, 01 unid lentes protección, 01 unid hoja sierra 1/2", 03 par guante badana, 02 GN aditivo impermeabilizante p/concreto, 25 unid cemento portland tipo I, 04 KG clavo acero 3", 01 GN gasolina 95 octanos, 08 unid varilla fierro 1/2", 50 unid varilla fierro 3/8".

V Materiales Ingresados fecha 15/10/15 ⇒ 03 unid máscara desechable polvo, 02 unid regla aluminio 1 1/2" x 3.45m, 04 unid tubo PVC SAP 3/4", 39 unid cemento portland I, 07 KG clavo 3", 01 KG clavo 2", 03 KG clavo 2 1/2", 04 KG alambre 16, 02 unid ... 01 par guante cuero, 01 unid disco corte concreto 7", 01 unid equipo protección, 01 par guante badana, 01 unid hoja sierra 1/2", 02 unid yeso x 28 KG, 01 unid gasolina 95 octanos, 02 unid hoja desarmador

VI Maquinaria y equipo. 16/10/15
- 01 unid equipo topográfico Auxiliar
- 01 unid amoladora metálico
- Retroexcavadora c/picotas total 4:30 HM

Maquinaria y equipo fecha 15/10/15
- 01 unid equipo topográfico
- 01 unid amoladora metálico
- Retroexcavadora c/picotas total 7:00 HM.
- 1:30 HM vibrador concreto

Milward G. Cuba Cabrera
INGENIERO CIVIL

RESIDENTE

CUADERNO DE LA OBRA: .....

Propietario: .....

Dirección: .....

Contratista: .....

FECHA 16 Octubre 2015.

Asiento Nº 318

Dela inspección:

Se realiza la visita a la obra el día de hoy encontrandose que se tiene retrazo en los procesos de Adquisiciones así mismo que no se atienden ciertos materiales importantes para el avance de la obra en su ruta crítica.

Se Constata los trabajos de encofrado, Armado de Acero, de la Viga del Cercoperimetrico en el acceso principal M2.

Se realiza tarrajeo de Cerco perimetrico en Parcela Nº01, así mismo se realizó levantado de muro de ladrillo en el acceso Principal.

Observaciones.

- La Residencia debera de realizar, solicitar, pedir autorización para las modificaciones al expediente, para realizar obras adicionales y todo debe estar con sus respectivos croquis, planos y así mismo se tiene que Evaluar posibles adicionales, deductivos, Mayores Metrados a fin de tramitar hasta el 26 de Octubre, como Condicionante no se podran evaluar dado el aparato burocratico de la institución.
- Considerar niveles de los Accesos principales con la pista exteriores
- Debe entregar a la inspección Cronograma de obra de Obra, Cronograma de materiales, cronograma Valorizado, partes de ocurrencias que a la fecha no se ha entregado.
- Se indica a la Residencia cumplir con los lineamientos de la directiva respecto a las funciones del residente de Obra.

Ing. William Sanjama Flores
INSPECTOR DE OBRA

CUADERNO DE OBRA

MARIA LOURDES TAPIA DE CENTTI
2
ILO - PERU
NOTARIO

Fecha: 17 octubre del 2015 **Modalidad:** Adm. Directa
Obra: Creación de la infraestructura del cerco perimétrico
Proyecto: de la Universidad Nacional de Moquegua.
Programa:
Entidad Ejecutora: Universidad Nacional de Moquegua.

I Personal — Asiento N° 319 del residente.
- 01 maestro obra, 15 operario, 05 oficial, 12 peón, 02 carpintero, 01 almacenero, 01 asist. técnico, 01 asist. administrativo, 01 ING-residente.

II Trabajos Ejecutados:
* 03.02.02 Tarrajeo f'c 4 cm columnas en acceso. Seccionamiento en Mr Q total 3.30 m².
* 03.02.01 Tarrajeo f'c 4 cm. Muros en acceso seccionamiento en la Mr Q total 4.63 m².
* 01-02-03. Tarrajeo interior y exterior con concreto y arena en parcela N° 01 total 27.14 m².
* 02.04.02.03 Concreto f'c = 210 kg/cm² en sobrecimiento en acceso principal en parcela N° 01 total 0.50 m³.
* 02.02.01 Excavación de zanja en cimientos H = 1.20 mts en el acceso principal parcela N° 01 total 0.63 m³.

III Materiales Empleados:

IV Materiales Utilizados:
- 02 unos guantes badana, 02 unos lentes protección anti UV, 02 unos agua mineral sin gas x 20 lts, 02 unos chompa de fibra acrílica, 01 par guantes jebe industrial, 02 unos mascara desechable polvos, 01 bolsa pegamento para pvc, 29 unos cemento portland tipo I, 02 unos pantalón azul, 01 uno (pantalón) color marrón, 01 cto bolsa polietileno 70 cm x 50 cm, 02 kg clavo acero 2 1/2", 04 unos tubo pvc plumbagueros rosca fuerte SEL 3/4 x 3 mts, 01 cto vaso descartable de plástico

V Maquinaria y Equipo
- 132 HM vibrador concreto
- 01 día Andamio metálico
- 01 día Alquiler equipo topográfico.

INSPECTOR

RESIDENTE
Milward G. Curo Cabrera
INGENIERO CIVIL
CIP. 114376
Residente de Obra

SUPERVISOR

CUADERNO DE OBRA

MARIA LOURDES TAPIA DE CENTTY
3
ILO - PERU
NOTARIO

Fecha: 19 de octubre 2015 **Modalidad:** Adm. Directa.
Obra: Creación de la infraestructura del cerco perimétrico de la
Proyecto: Universidad Nacional Moquegua
Programa:
Entidad Ejecutora: Universidad Nacional Moquegua

I Personal — Asiento N° 320 del residente

- 01 maestro obra, 15 operario, 05 oficial, 12 peón, 02 carpintero, 01 almacenero, 01 asist. técnico, 01 asist. administrativo, 01 ing. residente

II Trabajos Ejecutados:

* 02.03.01 cimientos corridos con hormigón f'c 140 kg/cm2 + 30% PM. Acceso principal en porcelana N°01 total 5.30 x 0.60 x 0.60 = 1.59 m3.
* 01.02.01 tarrajeo interior y exterior con cemento y arena en columnas en la porcelana N°01 total 9.00 m2
* 01.02.02 tarrajeado interior y exterior con cemento y arena en vigas en la porcelana N°01 total 7.50 m2
* 01.02.03 tarrajeo interior y exterior con cemento y arena en parapeto en porcelana N°01 total 27.14 m2.
* 02.04.01.02 Concreto f'c 210 kg/cm2 en zapatas en Acceso principal total 2.10 m3.
* 02.04.03.02 Encofrado y desencofrado columnas Acceso principal porcelana N°01 total 5.00 m2.
* 02.04.03.03 Concreto f'c 210 kg/cm2 en columnas Acceso principal P-1 = 0.47 m3.

III Materiales Empleados

- 02 pos zapata de cuerpo c/punto acero p/cobollero

IV Materiales Utilizados:

- 03 pos guantes cuero reforzado seguridad, 02 unos lentes mineros, 01 kg clavo acero 2½", 06 kg clavo 3", 01 gln petróleo diesel 2, 02 unos mascarilla desechable polvo, 03 unos lentes protección antiUV, 01 una manta plastificada, 54 unos cemento Portland tipo I, 04 unos tubo PVC del 3/4", 02 gln gasolina 95 octanos, 02 pos zapata cuero c/punto acero, 02 kg trapo industrial, 02 unos rotarena 2.20 x 3.00 mts, 01 una manguera jebe 3/8", 01 una cordón 60 mm, 10 unas varilla fierro 1½", 50 unas varilla fierro 3/8".

V Maquinaria y Equipo

- 01 día alquiler mixtorio
- 02 hrs vibrador concreto

INSPECTOR | RESIDENTE | SUPERVISOR

Milward G. Curo Cabrera
INGENIERO CIVIL
CIP. 114376
Residente de Obra

CUADERNO DE OBRA

MARIA LOURDES TAPIA DE CENTTY
ILO - PERU
NOTARIO

Fecha: 20 de octubre 2015 **Modalidad:** ADM. DIRECTA
Obra: CREACIÓN DE LA INFRAESTRUCTURA DEL CERCO PERIMETRICO DE LA
Proyecto: UNIVERSIDAD NACIONAL DE MOQUEGUA.
Programa:
Entidad Ejecutora: UNIVERSIDAD NACIONAL DE MOQUEGUA

I PERSONAL — ASIENTO N° 321 DEL RESIDENTE

- 01 MAESTRO 1RA OBRA, 15 OPERARIO, 05 OFICIAL, 12 PEON, 02 ALMACENERO, 01 ALMACENERO, 01 ASIST. TECNICO, 01 ASIST. ADMINISTRATIVO, 01 INGE. RESIDENTE.

II TRABAJOS EJECUTADOS:

* 03.02.01 TARRAJEO 1:4 C A MUROS ACCESO SECUNDARIO M2 A TOTAL 5.00 M².
* 01.06.03.02 ENCOFRADO Y DESENCOFRADO DE VIGAS EN DAZA TOTAL 1.00 M² 10.60 M²
* 01.06.03.03 CONCRETO F'C=210 KG/CM² EN VIGAS EN M2 A TOTAL 1.00 M²
* 01.02.01 TARRAJEO INTERIOR Y EXTERIOR CON CEMENTO Y ARENA COLUMNAS EN LA PARCELA N° 01 TOTAL 18.00 M².
* 01.02.02 TARRAJEO INTERIOR Y EXTERIOR CEMENTO PARED MUROS P-1 = 15.00 M².
* 02.04.03.02 ENCOFRADO Y DESENCOFRADO COLUMNAS ACERO PRINCIPAL P-1 = 24.75 M²
* 02.02.01 EXCAVACIÓN ZANJA EN CIMIENTOS H=1.20 EN ACERO PRINCIPAL P-1 = 2.28 M².
* 02.03.01 CIMIENTO CORRIDO CIMIENTO 1:10 C:4+30% PM ACERO PRINCIPAL PARCELA N° 01 TOTAL 1.90 M³.
* 02.04.03.01 ACERO Fy=4200 KG/CM² EN COLUMNAS EN ACERO PRINCIPAL EN LA M2 A TOTAL 1.96 M 314.46 KG.

20 octubre 2015 — Asiento N° 322

Del Inspector

Se Constatan los trabajos de:

- Tarrajeo de Cerco Perimetrico de Parcela N°01, Tarrajeo de Acceso Secundario en M2 A, Encofrado de Columna en Acceso Principal CP-3, encofrado de viga amarre en Cerco Acceso Secundario.
- Se indica a la Residencia se esta a la espera del informe mensual correspondiente al mes de Setiembre que con Informe N° 006-2015-OSLP/CAMM/MOSF
- Para Cualquier Rendimiento de maquinaria deberá Estar antes de presentar su conformidad.

Ing. Wilsian Salgama Flores
INGENIERO DE OBRA
CIP 74792
INSPECTOR

RESIDENTE
Milward G. Curo Cabrera
INGENIERO CIVIL
CIP. 114376
Residente de Obra

SUPERVISOR

CUADERNO DE OBRA

Fecha: 21 octubre del 2015 **Modalidad:** Adm. directa
Obra: Creación de la infraestructura del cerco perimétrico de
Proyecto: la universidad Nacional Moquegua, ciudad Jaran
Programa: Sear 120
Entidad Ejecutora: Universidad Nacional Moquegua.

I Personal — Asiento N° 222 del Residente.
- 01 maestro obra, 15 operario, 05 oficial, 12 peón, 02 ayudante, 01 almacenero, 01 asist. técnico, 01 asist. administrativo, 01 ing. seguridad

II Trabajos Ejecutados:
* 03.02.02 Tarrajeo 1:4 c/a columnas Acceso Secundario Mz Q lado B 20m²
* 01.02.01 Tarrajeo interior y exterior con cemento y arena en columna P-1 = 18.00 m².
* 01.02.02 Tarrajeo interior y exterior c/cemento y arena vigas P-1 = 15.00 m².
* 02.04.03.03 Concreto f'c = 210 kg/cm² columnas Acceso principal P-1 = 7.62 m³.
* 02.04.03.02 Encofrado y desencofrado columnas Acceso principal P-1 = 81.00 m²
* 02.04.02.02 Encofrado y desencofrado sobrecimiento Acceso principal = 0.95 m².
* 02.04.02.01 Acero fy = 4200 kg/cm² en sobrecimiento Acceso principal = 20.16 kg.

III Ingreso materiales -

IV Materiales Utilizados
- 02 por guante badana, 03 por guante jebe, 04 unid lente protector, 03 kg clavo 3", 04 unid Mascara descartable p/polvo, 01 unid protector auditivo tipo tapón, 03 par guantes cuero reforzado p/soldador, 01 unid Agua Mineral Sauces, 01 kg alambre #16, 46 unid cemento Tipo I, 01 gln de Gasolina 95 octanos, 04 unid Premo 3/4".

V Maquinaria y equipo: 01 día equipo top, 01 día andamios, 03 hm vibrador c

VI Observaciones: Se anotó los materiales ingresados y utilizados del día 21/10/15

* Ingreso materiales: 01 unid switch p/red 8 puerto, 01 unid supresor pico, 02 unid UPS 500 VA-AOC, 01 unid Alicate, 01 unid cable UTP CAT5E 5m, 50 unid conector RJ-45, 01 unid Estabilizador Voltaje 1000 VA-CDP
* Salida Materiales: 02 par guante badana, 12 kg alambre #16, 02 par escarpin cuero, 01 unid manual cuero, 02 unid Mascara polvo, 48 unid cemento Tipo I, 02 unid disco corte 7 1/4", 01 gln petroleo, 01 unid Gasolina 95 octanos, 01 unid lloncto cremallera, 01 unid Agua Mineral, 05 gln aditivo impermeabilizante concreto, 49 unid Varilla premo 3/8", 30 unid Varilla premo 1/4"
* Maquinaria y equipo Fecha 20/10/15
- 01 día equipo topografico, 01 día andamios metalicos, 03 hm Maquina Vibro concreto.

Fecha 21/10/15
- 01 día equipo topografico
- 01 día andamio metalico
- 03 hm Vibrador concreto
- 01 día cortadora

INSPECTOR — RESIDENTE — SUPERVISOR

Milward G. Curo Cabrera
INGENIERO CIVIL
CIP. 114376
Residente de Obra

CUADERNO DE OBRA

MARIA LOURDES TAPIA DE CENTTY
6
ILO - PERU
NOTARIO

Fecha: 21 octubre 2015 **Modalidad:**
Obra:
Proyecto:
Programa:
Entidad Ejecutora:

Asiento N° 323 324 21 oct

De la inspección.

- Se realiza tarrajeos de Viga y Columna en Parcela N° 01 en el Cerco.
- Vaciado de Concreto f'c= 210 kg/cm² en columna, acc. principal.
- Encofrado y desencofrado de Columna en acc. Principal P-01
- Armado de acero en Sobrecimiento de acero principal. P.01.
- Se indica a la residencia debe de tener el almacen Central bien ordenado y al día el cuaderno de requerimiento de almacen con kardex
- Se indica a la residencia que debe presentar su Exp. Amp. Plazo
- Se indica a la residencia que debera presentar los replanteos de los trabajos a partir que se tienen problemas es decir de existir posibles adicionales debe realizar los croquis en el presente cuaderno para analisis de la supervisión.

Asi mismo debe recordar que debera de tomar en consideración la norma de Contraloría N° 195-88-CG sobre el manejo de obras por administración pública y la directiva N° 001-2014 de obra por administración directa bajo responsabilidad.

Debera de presentar en los informes mensuales la razon por lo que la obra tiene problemas con abastecimiento de materiales.

Asi mismo debe de indicar vía documento las responsabilidades al Personal asistente sus funciones y responsabilidades y sanciones en caso no cumplir.

Ing. Carlos Zagama Flores
INSPECTOR DE OBRA
CIP 74792

RESIDENTE
Milward G. Curo Cabrera
INGENIERO CIVIL
CIP. 114376
Residente de Obra

SUPERVISOR

REPRESENTACIONES GARCIAS

CUADERNO DE OBRA

MARIA LOURDES TAPIA DE CENTTY
7
ILO - PERU
NOTARIO

Fecha: 22 DE OCTUBRE 2015 **Modalidad:** ADM. DIRECTA
Obra: CREACION DE LA INFRAESTRUCTURA DEL CERCO PERIMETRICO - A.R.L.S.
Proyecto: CENTENARIO NACIONAL MARISCAL CACERES, CUSCO Y CARLOS BERTHO
Programa: .....
Entidad Ejecutora: MUNICIPALIDAD NACIONAL MARISCAL

I Personal — Asiento N° 324 del residente

- 01 maestro obra, 15 operario, 05 oficial, 12 peon, 02 guardianes, 01 almacenero, 01 asist. técnico, 01 asist. administrativo, 01 ing. seguridad

II Trabajos Ejecutados:

* 02.04.02.03 Concreto f'c = 210 kg/cm² sobrecimiento acceso principal en la parcela N° 01 total 0.69 m³.
* 02.04.02.02 Encofrado y desencofrado en sobrecimiento en acceso principal en la parcela N° 01 total 4.07 m².
* 02.02.01 Excavación zanja p/cimiento H=1.20 acceso principal P-1 = 3.09 m³.
* 02.04.03.02 Encofrado y desencofrado columnas en acceso principal en la parcela N° 01 total 9.45 m².
* 02.04.03.03 Concreto f'c = 210 kg/cm² en columnas en acceso principal parcela N° 01 total 0.65x0.40x4.80 = 1.17 m³.
* 01.02.01 Tarrajeo interior y exterior columnas P-1 = 18.00 m².
* 01.02.02 Tarrajeo interior y exterior vigas P-1 = 15.00 m².

III Materiales Entregados: 30 m³ piedra grueso, 30 m³ piedra chancado 1/2", 15 m³ piedra chancada 3/4"

IV Materiales Utilizados:

- 03 unid. Mascara descartable para proteger polvos, 03 par guante badana, 02 unid. lentes protección policarbonato anti UV, 01 unid. Arco Minero sin zoos x 20 unds, 06 kg. Clavo de acero de 3", 04 kg. Alambre Acero Recocido #16, 02 unid. tubo PVC p/instalación eléctricas SEL 3/4" x 3 unds, 01 par guantes cuero reforzado x 2 unid., 01 gal. gasolina 95 octanos, 35 unid. cemento portland tipo I.

V Maquinaria y Equipo

- 01 día Alquiler equipo topografía
- 01 día Alquiler andamio metálico
- 02 Hm Alquiler cargador frontal
- 01 día combustible

INSPECTOR | RESIDENTE | SUPERVISOR

Milward G. Curo Cabrera
INGENIERO CIVIL
CIP 114376
Residente de Obra

CUADERNO DE OBRA

Fecha: 23 oct. Modalidad:
Obra:
Proyecto:
Programa:
Entidad Ejecutora:

Asiento Nº 2 UBZS 23 oct
Inspector
De la inspección.

- Se constata los siguientes trabajos
  - Habilitación de Aceros para columnas en acceso principal de parcela Nº 01 y en estribos Ø 3/8 C-1
  - Habilitado de Acero estribos 32x42 Ø 3/8
    19x19 Ø 1/4
  - Vaciado de zapatas f'c = 210 kg/cm² en Mz Q. acceso principal
  - Tarrajeo de muros, vigas y columnas en el cerco perimetrico de parcela Nº 01
  - Encofrado de columnas tipo CP2 - C2 P. 01.
  - Encofrado de sobrecimiento parcela Nº 01 Acceso Pr.
- La Residencia de obra debe hacer entrega de certificados calidad de agregados
- Se le recomienda a la residencia que debe sacar mas muestras de briquetas (testigos de concreto) 2 unidades por cada estructura de vaciado y segun diseño
- Asi mismo deberá de proteger el acero expuesto a la interperie
- Debe facilitar y entregar a la inspección copia de todos los expedientes, adicionales etc. que son aprobados con resolución
- Se cita al ejecutor del expediente ~~de~~ cronogramas de obra, valorizado
- Debe tener un programa de contingencia en caso no hay materiales caso contrario se paralizara la obra

Ing. William Vargama Flores
INSPECTOR DE OBRA
CIP 74792

RESIDENTE

SUPERVISOR

CUADERNO DE OBRA

MARIA LOURDES TAPIA DE CENTTY
9
ILO - PERU
NOTARIO

Fecha: 23 octubre del 2015 **Modalidad:** Adm. Directa.
Obra: Creación de la infraestructura deportiva de la
Proyecto: Universidad Nacional Moquegua, sede Ilo, Pocoma.
Programa: .....
Entidad Ejecutora: Universidad Nacional Moquegua

I Personal — Acuerdo N° 326 del residente
- 01 maestro obra, 1 soldador, 05 operarios, 12 peón, 02 carpintero, 01 alarife, 01 dibuj. técnico, 01 asist. administrativo, 01 ing. residente.

II Trabajos Realizados:
- 02.04.01.02 Concreto Pc=210 kg/cm² en zapatas de acero principal M2B = 3.96 m³.
- 01.02.03 Tarrajeo interior y exterior c/cemento pompeto P-1 = 33.93 M²
- 02.01.01 Muro ladrillo KK 50 c/a 1:4 e=1.5cm 9x14x24cm P-1 = 5.33 M².
- 02.04.02.03 Concreto Pc=210 kg/cm² en sobrecimiento en acero principal en la parcela N°01 total 0.29 m³.
- 02.04.03.03 Encofrado y desencofrado de columnas en acero principal total 8.30 m².
- 02.04.03.03 Concreto Pc=210 kg/cm² en columnas en acero principal en la parcela N° 01 total 0.83 m³.
- 01.02.01 Tarrajeo interior y exterior con cemento y arena en vigas en la parcela N° 01 total 7.50 m².

III Materiales Incorporados
- 800 kg Alambre de fierro negro #8, 90 kg clavo fierro 4"

IV Materiales Utilizados:
- 01 unid lentes protección policarbonato, 02 par guantes cuero reforzado, 01 par guante badana, 01 unid hoja sierra 1/24, 03 kg clavo acero 3", 02 unid tubo pvc plus instalaciones sanitarias 3/4" x 3mts, 01 unid agua mineral sin gas, 69 unid cemento portland tipo I, 02 gln gasohol 95 octanos, 04 unid varilla fierro construcción 3/8" + 22 unid varilla fierro construcción 1/2", 20 unid varilla fierro construcción 1/4", 01 gln petroleo diesel

V Maquinaria y Equipo
- 01 día alquiler andamios. 01 día camioneta
- 01 día equipo topográfico
- 2.00 HM vibradora.

INSPECTOR | RESIDENTE | SUPERVISOR

Milward G. Curo Cabrera
INGENIERO CIVIL
CIP. 114376
Residente de Obra

CUADERNO DE OBRA

Fecha: 24 OCTUBRE DEL 2015 Modalidad: ADM DIRECTA
Obra: CONSTRUCCION DE LA INFRAESTRUCTURA DEL CERCO PERIMETRICO DE LA
Proyecto: UNIVERSIDAD NACIONAL MOQUEGUA, CAMPUS JARDIN SEGUNDO
Programa:
Entidad Ejecutora: UNIVERSIDAD NACIONAL MOQUEGUA

I Personal — Asiento N° 327 del Residente

- 01 MAESTRO OBRA, 15 OPERARIO, 05 OPICIOS, 12 PEON, 02 CHOFERES, 01 ALMACENERO, 01 ASIST. TECNICO, 01 ASIST. ADMINISTRATIVO, 01 ING. RES.

II Trabajos Ejecutados

* 01.01.03 TARRAJEO INTERIOR Y EXTERIOR CON CEMENTO Y ARENA EN PARAPETOS EN PORCELA N°01 TOTAL 27.14 M2.
* 02.04.02.02 ENCOFRADO Y DESENCOFRADO EN COLUMNAS EN EL ACCESO PRINCIPAL PORCELA N°01 TOTAL 2.50 M2.
* TRASLADO DE MADERA PARA TRABAJOS DE ENCOFRADO DE ACCESO PRINCIPAL EN 10 M x 0
* CONSTRUCCION DE AMPLIACION DE ALMACEN.

III Trabajos Materiales Empleados:

- 03 PAR GUANTES BADANA, 01 UNI ACERO MINERAL SUELTO, 02 UNI DISCO CORTE GRUESO 7 1/2", 02 UNI CHAMPA FIBRA ACRILICA TIPO DRAION, 01 PAR TAPOTE ACERO CON PUNTA ACERO, 01 UNI ARCO DE SIERRA 1/2", 01 UNI FINALINEA 300M, 01 UNI PLOMADA ALUMINICA SUBMILIMA, 01 UNI OVEROL IMPERMEABLE, 01 UNI MANDIL CUERO 01 UNI RESPIRADOR MEDIA CARA, 200 LATAS, 10 UNI LETREROS DE SEÑAL PREVENTIVA, INFORMATIVA Y REGLAMENTARIA, 01 UNI MARTILLO PLUSTER, 02 UNI ACUMULADOR ENERGIA EQUIPO UPS 500 VA, 01 UNI ALICATE, 05 UNI CONECTOR RJ-45, 01 UNI ESTABILIZADOR VOLTAJE 1000 VA, 01 UNI SUPRESOR PICO 6 TOMAS 220 V, 01 UNI REGLA ALUMINIO USO CONSTRUCCION 7'1/2 x 3" x 5 mm 09 KILO CEMENTO PORTLAND TIPO I.

IV Maquinaria y Equipo Utilizado

- 01 DIA ALQUILER ANDAMIOS METALICO
- 01 DIA ALQUILER EQUIPO TOPOGRAFICO.
- 01 DIA CAMIONETA

INSPECTOR — RESIDENTE — SUPERVISOR

Milward C. Curo Cabrera
INGENIERO CIVIL
CIP 114376
Residente de Obra

CUADERNO DE OBRA

MARIA LOURDES TAPIA DE CENTI
11
ILO - PERU

Fecha: 26 octubre del 2015 Modalidad: Administrativa
Obra: Creación de la infraestructura del correo [illegible]
Proyecto: Universidad Nacional Moquegua, anexo Jorge, 3606220
Programa:
Entidad Ejecutora: Universidad Nacional Moquegua.

OBSERVACIONES Asunto N° 328 del residente
Se comunica a inspección de obra que el día de hoy no trabajo la obra en forma física por lo indicado según informe legal N° 0294-2015-UNAM-CO/OAL, se adjunta a lo presente:

08

PERÚ | SUNEDU Superintendencia Nacional de Educación Superior Universitaria | UNAM Universidad Nacional de Moquegua | PRES Presidencia de Comisión Organizadora | OAL Oficina de Asesoría Legal

"Año de la Diversificación Productiva y del Fortalecimiento de la Educación"

INFORME LEGAL N° 0294- 2015-UNAM-CO/OAL

UNIVERSIDAD NACIONAL DE MOQUEGUA
OFICINA DE INFRAESTRUCTURA Y GESTIÓN DE PROYECTOS
22 OCT 2015
Hora: 9:44 N° Reg:
Firma: Folio: 08

Para	:	**Arq. Juan Carlos Albarracín Souto Maior** Jefe de la Oficina de Infraestructura y Gestión de Proyectos
De	:	**Abog. Oscar L. Lagoz Calsín** Asesor Legal de la UNAM.
Asunto	:	**Respecto al Día del Trabajador de Construcción Civil**
Referencia	:	HOJA DE COORDINACIÓN N° 631-2015-ORH/DIGA/UNAM
Fecha	:	Moquegua, 21 de octubre de 2015

Tengo el agrado de dirigirme a usted, con relación al pedido de opinión formulada mediante documento de la referencia, mediante el cual hacen alcance de los documentos presentados por los Residente de Obras de nuestra Institución, sobre la solicitud del personal obrero para no laborar el día Lunes 26 de octubre, teniendo en consideración que el día 25 del presente es feriado para el sector de Construcción Civil, en este sentido, este Despacho expresa lo siguiente:

- *En el marco normativo de la Ley N° 24324, señala en el Art. 01.-* ***Declárese el 25 de octubre de cada año "Día de los trabajadores en Construcción Civil"****, en reconocimiento y gratitud nacional a dichos abnegados trabajadores y Art. 02.-* ***Es día no laborable el día 25 de octubre de cada año*** *para todos los trabajadores en Construcción Civil de la República,* ***con goce de salario sin que afecte el salario dominical.***

- *Según Reglamento del Decreto Legislativo N° 713 (****Sobre Descansos Remunerados de los Trabajadores sujetos al Régimen Laboral de la Actividad Privada****), prescribe en CAPITULO II (Descanso en días feriados), Art. 6.- El descanso de los días feriados trasladables, a que se refieren los Artículo 6 y 7 del Decreto Legislativo, se hará efectivo el día lunes inmediato posterior a la fecha que corresponda, salvo que coincida con el día lunes, en cuyo caso el descanso se efectivizará en la misma fecha.*

Teniendo como precedente el marco normativo reseñado, este despacho opina porque se declare **PROCEDENTE** atender la solicitud formulada por los Comités de Obras de las diferentes obras de la Universidad Nacional de Moquegua. En consecuencia, deberá hacerse efectivo el día lunes 26 de

CUADERNO DE OBRA

MARIA LOURDES TAPIA DE CENTTY
12
H.O. - PERU
NOTARIO

Fecha: 27 DE OCTUBRE 2015 Modalidad: ADM. DIRECTA.
Obra: CREACION DE LA INFRAESTRUCTURA DEL CERCO PERIMETRICO DE LA
Proyecto: UNIVERSIDAD NACIONAL MOYOBAMBA, CIUDAD JARDIN, SECTOR 1
Programa:
Entidad Ejecutora: UNIVERSIDAD NACIONAL MOYOBAMBA.

I PERSONAL — Asunto N° 329 del residente

- 01 MAESTRO DE OBRA, 15 OPERARIO, 05 OFICIAL, 12 PEON, 02 GUARDIAN, 01 ALMACENERO, 01 ASIST. TECNICO, 01 ASIST. ADMINISTRATIVO, 01 LUZ-SEGURIDAD

II TRABAJOS EJECUTADOS:

*01.02.01 TARRAJEO INTERIOR Y EXTERIOR C/CEMENTO Y ARENA COLUMNAS P-1 = 18.00 M².
*01.02.01 TARRAJEO INTERIOR Y EXTERIOR C/CEMENTO Y ARENA VIGAS P-1 = 15.00 M².
*02.04.03.02 ENCOFRADO Y DESENCOFRADO EN COLUMNAS ACCESO PRINCIPAL P-1 = 2.50 M²
*02.04.03.03 CONCRETO F'C = 210 KG/CM² EN COLUMNAS ACCESO PRINCIPAL P-1 = 0.32 M³.
*02.01.01 MURO DE LADRILLO KK SOGA T:4 e=1.5CM 9x14x24 P-1 = 8.23 M².
*02.04.04.02 ENCOFRADO Y DESENCOFRADO VIGAS ACCESO PRINCIPAL P-1 = 0.65 M².
*02.04.04.03 CONCRETO F'C = 210 KG/CM² EN VIGAS ACCESO PRINCIPAL P-1 = 0.16 M³.
*02.03.01 CIMIENTOS CORRIDOS MEZCLA T:10 C:4+30% PM P-1 = 2.91 M³.
*02.04.03.02 ENCOFRADO Y DESENCOFRADO COLUMNAS ACCESO PRINCIPAL P-1 = 9.30 M²
*02.04.03.03 CONCRETO F'C = 210 KG/CM² EN COLUMNAS ACCESO PRINCIPAL P-1 = 1.22 M³.

III MATERIALES ALMACENADOS: 30 M³ ARENA GRUESA, 15 M³ PIEDRA CHANCADA 1½".
- 10 UND CODO RECTANGULAR DE FIERRO 6"x4", 10 UND CODO PVC SAP 2"x90°, 25 UND TUBO PVC SAP 3"x4"x3M, 04 UND TUBO PVC SAP 4"x5MTS, 03 UND TUBO PVC SAP 2"x5MTS, 02 UND TEE PVC 4", 02 UND YEE PVC SDL 4"x45°, 03 UND CODO 4"

IV MATERIALES UTILIZADOS:
- 02 UND MASCARA P/POLVO, 02 POR CADETE PERSONA, 01 UND LENTE DE PROTECCIÓN POLICARBONATO ACTIVUV, 01 GLN PETROLEO, 01 UND TUBO PVC SAP 3"x4"x3M, 09 KG ALAMBRE #08, 03 KG ALAMBRE N°16, 01 UND CINTA AISLANTE 3M 04 KG CLAVO ACERO 3", 01 UND AGUA MINERAL SIN GAS, 37 UND CEMENTO PORTLAND TIPO I, 01 GLN GASOLINA 95 OCTANOS, 360 UND LADRILLO KK KONE 9x14x24 cm.

V MAQUINARIA Y EQUIPO UTILIZADO.
- 01 DIA ALQUILER ANDAMIO METALICO.
- 01 DIA EQUIPO TOPOGRAFICO.
- ALQUILER VIBRADORA 7.00 HM
- 01 DIA CAMIONETA

MAQUINARIA FECHA 26/10/15
- 01 DIA CAMIONETA.

INSPECTOR | RESIDENTE | SUPERVISOR

Milward G. Curo Cabrera
INGENIERO CIVIL
CIP 114376
Residente de Obra

CUADERNO DE OBRA

Fecha: 27 octubre Modalidad:
Obra:
Proyecto:
Programa:
Entidad Ejecutora:

Asiento Nº 330.

De la Inspección:

Se constata los trabajos de Vaciado de de la Mz Q y así mismo se Verifica el habilitamiento de estribos para las Columnas del acceso principal.

Así mismo se Constata con la Continuación de los Trabajos de tarrajeo en Cerco perimetrico de parcela Nº 01. También se Verifica levantado de muro en el acceso principal y encofrado de Columnas.
Se hace recuerdo a la residencia que se esta a la espera del levantamiento de observaciones del informe mensual del mes de Setiembre.
Así mismo se indica que se esta a la espera del Cronograma de obra actualizado, Cronograma de obra Valorizado, el Cronograma de Adquisiciones de materiales.

También se indica a la Residencia preparar con anticipación los requerimientos de materiales acorde con los Tiempos que se manejan en el aparato administrativo de UNAM.

Se debe de tener mucho cuidado con los trabajos del Encofrado Armado el cual se debe aplicar los procedimientos Tecnicos que indica el expediente acorde con la norma del RNE.

Así mismo se esta a la espera de Capacitación del adicional 01, adicional 02.

Ing. William Sangama Flores
INSPECTOR DE OBRA
CIP 74792

RESIDENTE SUPERVISOR

CUADERNO DE OBRA

Fecha: 28 DE OCTUBRE 2015 Modalidad: ADM. DIRECTA.

Obra: CREACION DE LA INFRAESTRUCTURA DEL CERCO PERIMETRICO DE LA

Proyecto: UNIVERSIDAD NACIONAL MOQUEGUA, SEDE ILO, PACOCHA.

Programa:

Entidad Ejecutora: UNIVERSIDAD NACIONAL DE MOQUEGUA.

I PERSONAL ASIENTO Nº 331 DEL RESIDENTE

- 01 MAESTRO OBRA, 15 OPERARIO, 05 OFICIAL, 12 PEON, 02 GUARDIAN, 01 ALMACENERO, 01 ASIST. TECNICO, 01 ASIST. ADMINISTRATIVO, 01 ING. SEGURIDAD.

II TRABAJOS EJECUTADOS 02.04.01 EXCAV. ZAPATA CONCRET. + PROCESO Hz V.Z. = 45.00 M³

* 02.04.03.02 ENCOFRADO Y DESENCOFRADO EN ACCESO PRINCIPAL MZQ. TOTAL. 2.60 M².
* 02.04.03.03 CONCRETO F'c 210 KG/CM² EN COLUMNAS MZQ TOTAL 0.04 M³.
* 02.04.01.02 CONCRETO F'c 210 KG/CM² EN ZAPATA ACCESO PRINCIPAL MZQ = 2.44 M³.
* 01.02.01 TARRAJEO INTERIOR Y EXTERIOR COLUMNAS PARCELA Nº 01 TOTAL 13.50 M².
* 01.02.02 TARRAJEO INTERIOR Y EXTERIOR VIGAS PARCELA Nº 01 TOTAL 15.00 M².
* 01.02.03 TARRAJEO INTERIOR Y EXTERIOR PARAPETO PARCELA Nº 01 TOTAL 5.64 M².
* 02.04.04.02 ENCOFRADO Y DESENCOFRADO VIGAS ACCESO PRINCIPAL P-1 = 2.12 M².
* 02.04.04.03 CONCRETO F'c = 210 KG/CM² EN VIGAS ACCESO PRINCIPAL P-1 = 0.27 M³.
* 02.04.03.02 ENCOFRADO Y DESENCOFRADO COLUMNAS ACCESO PRINCIPAL P-1 = 13.25 M².
* 02.04.03.03 CONCRETO F'c 210 KG/CM² EN COLUMNAS ACCESO PRINCIPAL P-1 = 1.20 M³.
* 02.04.02.02 ENCOFRADO Y DESENCOFRADO SOBRECIMIENTO ACCESO PRINCIPAL P-1 = 4.76 M².
* 02.04.04.01 ACERO Fy-4200 KG/CM² VIGAS ACCESO PRINCIPAL = 193.14 KG.
* 02.04.03.01 ACERO Fy-4200 KG/CM² COLUMNAS ACCESO PRINCIPAL = 238.68 KG.

III MATERIALES INGRESADOS: 15 M³ ARENA FINA, 15 M³ PIEDRA GRANDE 3/4"

IV MATERIALES UTILIZADOS:

- 13 KG ALAMBRE FIERRO #08, 03 KG ALAMBRE ACERO Nº16, 01 KG CLAVO ACERO 2", 04 UND TUBO PVC P/INSTALACIONES ELECTRICAS SAP 3/4" x 3 MTS, 03 UND MASCARA DESCARTABLE POLVO, 01 POR GUANTE JEBE USO INDUSTRIAL, 07 POR GUANTE PLASTICO, 28 UND CEMENTO PORTLAND TIPO I, 01 UND HOJA SIERRA 1/2", 01 KG CLAVO ACERO 3", 01 KG CLAVO 4", 02 GLN PETROLEO, 01 GLN GASOLINA 95 OCTANOS, 50 UND VARILLA FIERRO CONSTRUCCION 1/4", 16 UND VARILLA FIERRO 3/8", 12 UND VARILLA FIERRO 5/8", 08 UND VARILLA FIERRO CONSTRUCCION 1/2", 02 UND ACEITE MINERAL

V MAQUINARIA Y EQUIPO

- 01 DIA DINAMITA METALICAS
- 01 DIA CAMIONETA
- 01 DIA EQUIPO TOPOGRAFICO
- REFRIGERADORA CON PICOTAS TOTAL 7:30 HR.

INSPECTOR RESIDENTE SUPERVISOR

Milward G. Curo Cabrera
INGENIERO CIVIL
CIP. 114376
Residente de Obra

CUADERNO DE OBRA

MARIA LOURDES TAPIA DE CENTTI
15
ILO - PERU
NOTARIO

Fecha: 28 octubre Modalidad:
Obra:
Proyecto:
Programa:
Entidad Ejecutora:

Asiento Nº 332

De la inspeccion:

- Se constata los sgtes trabajos:
- Encofrado de Columnas en Mz Q, Vaciado de Zapatas Mz
- Tarrajeo de Cerco perimetrico en Vigas y Columnas interior y exterior en la parcela Nº01
- Encofrado de Vigas y Vaciado de Concreto f'c= 210kg/cm². en parcela Nº01 viga de Cimentacion.
- Armado y habilitado de Acero para parcela Nº01
- Excavación de Zanja K-2 con maquinaria.

Observaciones:

- La Residencia de obra debe escribir claramente la partida que se viene ejecutando.
- Asi mismo los requerimientos deben presentarse claramente en unidades, Cantidades, tipo de Compra, Precio minimo asi mismo debe considerar como maximo los precios del expediente Tecnico.
- Asi mismo debe de realizar y extraer las muestras de Concretos por cada estructura 3 muestras las cuales de las 3 se aplicara. los ensayos a la Compresion por lo que debe requerir mas requerimiento de estos ensayos
- Para autorizar la inspección la Compra de algun material, bien, servicio debe solicitarlo por escrito previo sustento tecnicamente
- La Residencia debe presentar su Cronograma de obra, Cronograma Valorizado de obra, Cronograma de adquisiciones de materiales como maximo Viernes 30 oct.

Ing. William Sangama Flores
INSPECTOR DE OBRA
CIP 74792

INSPECTOR | RESIDENTE | SUPERVISOR

CUADERNO DE OBRA

Fecha: 29 DE octubre DEL 2015 Modalidad: ADM. DIRECTA.
Obra: "CREACION DE LA INFRAESTRUCTURA DEL CERCO PERIMETRICO DE LA
Proyecto: Universidad Nacional Moquegua, ciudad Jardín Sedillo
Programa:
Entidad Ejecutora: Universidad Nacional Moquegua.

I Personal — Asiento Nº 333 del Residente
- 01 maestro obra, 150 peones, 05 oficial, 12 peon, 02 ecopiman, 01 almacenero, 01 asist. tecnico, 01 asist. administrativo, 01 ing. seg.

II Trabajos Ejecutados.
* 02.02.02 tarrajeo 1:4 c/a columnas acceso secundario Mzq total 17.61 M².
* 02.04.01.02 Concreto f'c=210 kg/cm² en zapatas acceso principal Mzq = 2.44 M³
* 02.02.02 Excavacion de zanja en zapatas acceso principal P-1 = 9.88 M³
* 01.02.01 Tarrajeo interior y exterior en columnas parcelo 01 = 9.00 M²
* 01.02.02 tarrajeo interior y exterior en vigas parcelo 01 = 7.50 M².
* 01.02.03 tarrajeo interior y exterior en parapetos total 40.71 M².
* 02.04.02.03 Concreto f'c=210 kg/cm² en sobrecimiento total 0.48 M².
* 02.04.02.02 encofrado y desencofrado sobrecimiento acceso principal = 1.80 M²
* 02.04.03.02 encofrado y desencofrado en columnas acceso principal total 2.70 M².
* 02.04.03.03 Concreto f'c=210 kg/cm² en columnas acceso principal = 0.70 M³.
* 01.04.01 Excavacion zanja para cimiento t/rocoso cualquier Mz K'2 total 23.00 M³.

III Materiales Fiscalizados: 15 M³ piedra chancado 1/2"

IV Materiales Utilizados:
- 02 unid lentes proteccion policarbonato Activ, 02 par zapatos de cuero reforzado seguridad, 46 unid cemento portland tipo I, 01 unid protector auditivo tipo tapon, 03 par guante basico, 04 unid mascara descartable para proteger polvos, 02 unid agua mineral sin gas, 02 unid llavero plastico tipo Bic, 01 kg alambre negro N°16, 02 kg clavo p/fierro 4", 02 gln gasolina 95 octanos 09 kg alambre Ø 8, 06 unid varilla fierro corrugado 3/8" x 9 mts.

V Maquinaria y Equipo
- 01 día Equipo topografico
- 02 día Andamio Metalico
- 4.20 HM Retroexcavadora con martillo
- 01 día camioneta

ESPECTOR — RESIDENTE — SUPERVISOR

Milward G. Curo Cabrera
INGENIERO CIVIL
CIP. 114376
Residente de Obra

CUADERNO DE OBRA

MARIA LOURDES TAPIA DE CENTTY
ILO - PERU
-NOTARIO-

Fecha: 29 oct. Modalidad:
Obra:
Proyecto:
Programa:
Entidad Ejecutora:

Asiento N° 334.

De la Inspección.

Se Constata trabajo de excavación de Zapatas hp = 1.60m. en Mz Q.
Se Continua con el tarrajeo de Cerco interior y exterior de la pareda n° 01.
Se realiza vaciado de Columnas f'c 210kg/cm² C-5, CP-4 así como el Sobrecimiento de la Caseta principal, en pareda N° 01.

Se hace recordar al ingeniero Residente de la obra que debera de solicitar autorización a la inspección de todos los trabajos extras de la obra así como tambien para cualquier trabajo adicional debe presentar el sustento respectivo.
Así mismo debera de estar presente en las charlas de seguridad con el personal al inicio de la jornada que sera 7:00 am. de la mañana.
Debera de presentar los requerimientos sustentados para la visación de la inspección.
Así mismo debera de presentar los metrados ejecutados del mes el ultimo dia de Oct y escrito en el presente cuaderno.
Debera de presentar los gastos reales realizados en la obra, los trabajos realizados en el mes, con sus fotografias, los gastos de almacen del mes y toda la información que se solicita en la directiva N° 001-2014/UNAM.
Controles de Calidad de materiales, Cronograma de obra, Cronograma Valorizado, cronograma de adquisiciones

Ing. William Salgama Flores
INSPECTOR DE OBRA
CIP 74792

INSPECTOR RESIDENTE SUPERVISOR

CUADERNO DE OBRA

Fecha: 30 de octubre 2015 Modalidad: Adm. directa
Obra: Creación de la infraestructura del cerco perimétrico de la
Proyecto: Universidad Nacional Moquegua, sede Ilo
Programa:
Entidad Ejecutora: Universidad Nacional Moquegua

I Personal
Acuerdo no 335 del Rectorado.
- 01 maestro obra, 15 operarios, 05 oficiales, 12 peones, 02 guardianes, 01 almacenero, 01 asist. técnico, 01 asist. administrativo, 01 ing. residente

II Trabajos Ejecutados:
* 01.02.01 tarrajeo interior y exterior con cemento y arena columnas p-1 = 9.00 m²
* 01.02.02 tarrajeo interior y exterior con cemento y arena vigas p-1 = 7.50 m²
* 01.02.03 tarrajeo interior y exterior con cemento y arena parapeto p-1 = 40.71 m².
* 01.05.01.02 cimiento corrido concreto PC 100 kg/cm² 30% PG. parcial 01 = 3.60 m³.
* 02.01.01 Muro de ladrillo KK soga T:4 e=1.5cm 9x14x24 Acero p. = 4.05 m².
* 02.04.03.02 Encofrado y desencofrado columna acero principal total 1.74 m².
* 02.04.03.01 Acero fy=4200 kg/cm² columnas acero principal = 67.50 kg.
* 02.04.04.01 Acero fy=4200 kg/cm² en vigas acero principal = 20.16 kg.
* 01.04.01 Excavación de zanja t/rocoso cimiento m² = 36.00 m³.
* Excavación de zanja con retroexcavadora con pisotón en acero principal en m² total 8 m².

III Materiales Facilitados

IV Materiales Utilizados
- 02 unid. madera triplay lupuna 12mm x 1.20 x 2.40, 01 unid. protector resfalo tipo tapón, 02 unid triplay lupuna 4mm, 01 unid plástico 2m x 100 mts, 04 unid alambre #08, 01 unid tubo pvc pl presión SAP 4" x 5 mts. 01 unid codo para soldar pvc 4" x 90°, 02 kg alambre N° 16, 02 kg clavo 3", 01 unid disco corte madera 7 1/4", 01 unid maxo para polvo, 01 par guante jebe, 01 gln petróleo, 02 kg clavo 4", 01 unid plancha poliestireno expandido 2-1, 01 gln zapatina 950 ml, 49 unid cemento portl. tipo I, 02 kg trapo industrial, 01 cto vaso desechable, 30 unid varilla pleno 1/4", 04 unid varilla pleno 3/8"

V Maquinaria y Equipo.
- 01 día equipo topográfico - 01 día camioneta
- 02 días martillo neumático
- 7:30 hm retroexcavadora con pisotón.

INSPECTOR RESIDENTE SUPERVISOR

Milward G. Curo Cabrera
INGENIERO CIVIL
CIP. 114376
Residente de Obra

CUADERNO DE OBRA

MARIA LOURDES TAPIA DE CENTTA
19
ILO - PERU
NOTARIO

Fecha: 31 octubre 2015 Modalidad: Adm. directa
Obra: Ejecución de la infraestructura del área peritoneo
Proyecto: Universidad Nacional Moquegua, ciudad Ilo, Ilo
Programa:
Entidad Ejecutora: Universidad Nacional Moquegua

I Personal — Acuerdo N° 336 del Rectorado.
- 01 maestro obra, 15 operario, 05 oficial, 12 peón, 02 Ejecutivo, 01 ingeniero asist. técnico, 01 asist. administrativo, 01 mes secretaria

II Trabajos Ejecutados.
* 02.02.02 Excavación de zanja en zapatas acero principal MZQ = 0.78 M³.
* 9.02.01 tarrajeado interior y exterior elemento y area columna P-1 = 225 M²
* 01.02.02 tarrajeado interior y exterior elemento y area viga P-1 = 7.50 M²
* 01.02.03 tarrajeo interior y exterior elemento y area parapeto P-1 = 27.14 M²
* 02.04.03.02 Encofrado y desencofrado columna acero principal P-1 = 5.60 M².
* 02.04.03.02 Concreto f'c = 210 kg/cm² en columnas Acero principal = 0.26 M³.
* 02.04.04.02 Encofrado y desencofrado vigas P-01 = 0.36 M³.
* Zarandeo y acumulación material propio con cargador total 90 M³
III Materiales Incorporados: - 1,000.00 mts tubo PVC SAL 3 in x 3 mts.
- 20 unid Agua mineral sin gas x 20 lts, 15 m³ piedra chanc. ½, 15 m³ Arena gruesa.
IV Materiales Utilizados
- 03 par guantes Badana, 1 kg clavo fierro 4", 20 unid cemento portland Tipo I, 02 unid mascara descartable protegen polvos 13 kg Alambre N°08, 02 unid lentes protección policarbonato gris, 01 unid Hoja sierra 1½", 01 unid protector auditivo tipo tapon 01 unid tubo PVC p/instalaciones eléctricas SAP 3/4 x 3 mts, 10 kg Alambre #16, 01 unid llanta planetilla Tipo Duela, 03 kg clavo Acero 3", 02 unid Agua Mineral sin gas, 01 kg clavo 2", 01 gln petroleo diesel 2, 681 unid Ladrillo King Kong de arcilla 9x14x24 cm.

V Maquinaria y Equipo
- 01 día Equipo topografico
- 01 día Andamios Metalicos.
- 5.00 HM Cargador frontal
- 01 día Camioneta
- 01 día Camion Baranda

INSPECTOR RESIDENTE SUPERVISOR

Milward G. Curo Cabrera
INGENIERO CIVIL

UNIVERSIDAD NACIONAL DE MOQUEGUA
OFICINA DE INFRAESTRUCTURA Y GESTION DE PROYECTOS

UNIVERSIDAD NACIONAL DE MOQUEGUA
OFICINA DE SUPERVISIÓN Y LIQUIDACIÓN DE PROYECTO
RECIBIDO
17 JUN. 2016
Hora. 12:47 N° SRG. 734
Firma. FOLIO - 95 -

HOJA DE COORDINACION Nº 599 -2016-OIGP/UNAM

A : ING. WUILMER CESAR MEDINA VIZCARRA
JEFE DE LA OFICINA DE SUPERVISION Y LIQUIDACION DE PROYECTO

ASUNTO : REMITE JUSTIFICACION DEL SERVICIO DE ALQUILER DE MAQUINARIA RETROEXCAVADORA

REFERENCIA : *INFORME Nº 177-2016-MGCC-RO-UE-OIGP/UNAM*

FECHA : *MOQUEGUA, 16 DE JUNIO DEL 2016*

Tengo el agrado de dirigirme a Ud. para saludarlo cordialmente y hacer de su conocimiento que en atención al documento de la Referencia, se remite la ***JUSTIFICACION*** **DEL SERVICIO DE ALQUILER DE MAQUINARIA RETROEXCAVADORA por un total de 65 HM,** para su revisión por el Inspector de Obra, y proceder con el trámite correspondiente.

Es cuanto comunico a Ud. para su conocimiento y fines pertinentes.

Atentamente,

UNIVERSIDAD NACIONAL DE MOQUEGUA
Ing. JAVIER CARLOS FUENTES SUCAPUCA
CIP. 86023
JEFE OFICINA DE INFRAESTRUCTURA Y GESTION DE PROYECTOS

C.C.:
DIGA
ARCHIVO (2)

JOIGP/JCFS
AA/AMCCY

UNIVERSIDAD NACIONAL DE MOQUEGUA
OFICINA DE SUPERVISIÓN Y LIQUIDACIÓN DE PROYECTOS
PROVEIDO Nº 734
Pase a: Ing. Janett Rojas M.
Para: Revisión y Opinión Tecnica
MOQ. DE Junio DEL
FIRMA

RECIBIDO
22/06/16
12:30 pm.

HC Nº 120

91

PERÚ | MINEDU Ministerio de Educación | SUNEDU Superintendencia Nacional de Educación Superior | UNAM Universidad Nacional de Moquegua | DIGA Dirección General de Administración | OEF Oficina de Economía y Finanzas | UTE Unidad de Tesorería

"Decenio de las Personas con Discapacidad en el Perú"
"Año de la Consolidación del Mar de Grau"

UNIVERSIDAD NACIONAL DE MOQUEGUA
OFICINA DE ECONOMÍA Y FINANZAS
RECIBIDO
18 ABR 2016
HORA: 2:52 pm Nº Reg.: 1471
FIRMA: Folios: 91

INFORME Nº 095-2016-UTE/OEF-DIGA/CO-UNAM

A	:	**CPC. ROBERTH W. ALARCON MONTALVO.** JEFE DE ECONOMIA Y FINANZAS – UNAM.
DE	:	**CPC. NANCY CHINO CCALLI.** UNIDAD DE TESORERIA.
ASUNTO	:	ORDEN DE SERVICIO N° 1174 - PAGO POR ALQUILER DE MAQUINARIA RETROEXCAVADORA.
REFERENCIA	:	H.C. N° 109-2016-UNAM-CO/OAL.
FECHA	:	MOQUEGUA, 18 DE ABRIL DEL 2016.

Mediante el presente me dirijo a Ud. Para saludarlo muy cordialmente y a la vez en atención al documento de la referencia, informar que el Residente de Obra, Ing. Milward Curo Cabrera ha levantado las observaciones en forma parcial con Informe N° 055-2016-MGCC-RO-OIGP/UNAM.

Según la Directiva N° 001-2014-UNAM/PRES-OPD "Ejecución de Proyectos de Inversión Publica en la modalidad de Ejecución Presupuestaria Directa para la UNAM", en el numeral 5.2.4 Del cuaderno de Obra y/o actividades del Proyecto indica que el **"cuaderno de obra deberá de contar con las respectivas firmas y post firmas del Residente del Proyecto y del Supervisor"**; por lo tanto a efectos de dar continuidad al trámite de pago por las 65 H/M trabajadas por la maquinaria Retroexcavadora, se sugiere completen dicha documentación debidamente firmada conforme a la mencionada Directiva, ya que el Ing. William Sangama Flores (Supervisor de Obra) emitió el Informe N° 035-2015-OSLP/UNAM/WSF en los párrafos de Análisis y Conclusiones que se debe de tener presente para el pago.

Se adjunta: Expediente completo, Folios (90).

Es todo cuanto tengo que informar a Ud. para los fines que estime por conveniente.

Atentamente,

UNIVERSIDAD NACIONAL DE MOQUEGUA
C.P.C. Nancy Chino Ccalli
TESORERA

C.c. Arch.

5.2.4. DEL CUADERNO DE OBRA Y/O ACTIVIDADES DEL PROYECTO.

- En la etapa de ejecucion del proyecto, el Responsable y/o Residente del Proyecto deberá de disponer un Cuaderno de Obras y/o Actividades, debidamente foliado y legalizado.
- El Cuaderno de Obra y/o Actividades del Proyecto se iniciara con la legalización del cuaderno de obra, y apertura en el primer folio y sellado con todos los folios por el Notario Público en el que se anotará fecha de inicio y termino del proyecto, avance de las actividades del mes, las modificaciones autorizadas (deductivo y adicional), las ocurrencias más relevantes así como los problemas que vienen afectando el cumplimiento de los cronogramas establecidos. Sobre todo al inicio de obra ,el acta de entrega de terreno, firmado por todas las autoridades y/o responsables involucrados en la ejecución de obra. Asimismo se indicará Nombre del Proyecto, Presupuesto, Fecha de Inicio, Componentes, Marco Lógico, Plazo de Ejecución y otros aspectos que crean necesarios según la tipología del Proyecto y que deberá estar firmado por el Responsable y/o Residente del Proyecto, así como el Inspector y/o Supervisor.
- EL Responsable y/o Residente del Proyecto, así como el Inspector y/o Supervisor son los unicos profesionales autorizados para hacer anotaciones en el Cuaderno de Obras y/o Actividades del proyecto con sus respectivas firmas y post firmas respectivamente,se hará las anotaciones teniendo en cuenta la correlación de los asientos respectivos tanto del Residente y/o Responsable de la Obra y/o Proyecto, como del inspector /Supervisor.
- La custodia del cuaderno y/o anotaciones de obra, corresponde al Residente del proyecto, deberá estar en Obra/proyecto y a disponibilidad del Inspector o Supervisor del proyecto según corresponda para que efectuara sus anotaciones. En forma diaria, el Resiente deberá efectuar los asientos respectivos, el Inspector del proyecto las efectuara cada que realice sus visitas. La no permanencia de cuaderno de actividades del proyecto será considerada como una falta grave.
- Para el caso de componentes de Infraestructura deberá anotarse todas las ocurrencias o incidencias relacionadas al proyecto, en particular, calidad, plazos, esto es, lo relacionado a las distintas partidas en ejecución en los frentes de trabajo, el esquema del llenado deberá contener mínimamente lo siguiente:

  - ✓ Las fechas de inicio y término de los trabajos.
  - ✓ Fecha de anotación del asiento en el cuaderno de actividades del proyecto.
  - ✓ Mano de obra (por categoría).
  - ✓ Actividades realizadas (según partida del expediente técnico).
  - ✓ Materiales utilizados (expresa indicación de las cantidades).
  - ✓ Uso de maquinaria, equipos y herramientas (con expresa indicacion de las horas de uso).
  - ✓ Consultas, ordenes, autorizaciones y modificaciones a la ejecución (de ser el caso).

UNIVERSIDAD NACIONAL DE MOQUEGUA
OFICINA DE ASESORÍA LEGAL

HOJA DE COORDINACION N° 109 -2016-UNAM-CO/OAL

UNIVERSIDAD NACIONAL DE MOQUEGUA
OFICINA DE ECONOMÍA Y FINANZAS
RECIBIDO
29 MAR 2016
HORA: 11:17 N° Reg.: 1120
FIRMA: Folios: 89

Para	:	**CPC. Roberth Alarcón Montalvo** **Jefe de la Oficina de Economía y Finanzas – UNAM.**
De	:	**Abog. Oscar L. Lagoz Calsín** **Asesor Legal de la UNAM.**
Asunto:		**Solicitud de pago por alquiler de máquina retroexcavadora** ***Fredy Quenaya Pauro***
Ref.	:	*Informe N° 0715-2016-OLOG-DIGA/CO-UNAM* *Informe N° 185-2015-MGCC-RO-OIGP/UNAM*
Fecha	:	**Moquegua, 29 de marzo de 2016.**

Por medio de la presente, es grato dirigirme a usted con la finalidad de remitir el expediente sobre pago por concepto de alquiler de máquina retroexcavadora a favor del proveedor Fredy Quenaya Pauro, prestado para el PIP "Creación de la Infraestructura del Cerco Perimétrico de la UNAM, Ciudad Jardín, Sede Ilo, Provincia de Ilo, Región Moquegua", iniciado con Informe N° 185-2015-MGCC-RO-OIGP/UNAM.

De los actuados se tiene el Informe N° 026-2015-UTE/OEF-DIGA/UNAM, emitido por la Tesorera de la UNAM y Hoja de Coordinación N° 0026-2016-OEF-UNAM, emitido por el Jefe de la Oficina de Economía y Finanzas, donde consigna una serie de observaciones y omisiones de documentación faltante.

Dichas observaciones habrían sido levantadas mediante Informe N° 055-2016-MGCC-RO-OIGP/UNAM, emitido por el rediente de obra Ing. Midward G. Curo Cabrera.

Atendiendo a que las observaciones formuladas se iniciaron en la Unidad de Tesorería – OEF, **corresponde previa a la continuación de trámite de reconocimiento de deuda de ejercicios anteriores, emitir informe por dicha dependencia sobre el levantamiento de las observaciones presentado por el residente de obra, ello para efectos de no incurrir en dilaciones innecesarias que ulteriormente pudiera presentarse.**

Sin otro particular, le hago llegar las consideraciones de mi deferencia personal.
Atentamente:

UNIVERSIDAD NACIONAL DE MOQUEGUA
OFICINA DE ASESORIA LEGAL
Abog. OSCAR LEONIDAS LAGOZ CALSIN
ICAP N° 1734
ASESOR LEGAL

UNIVERSIDAD NACIONAL DE MOQUEGUA
UNIDAD DE TESORERIA
RECIBIDO
8:00

Cc. Arch.
2016
Folios (89)

UNIVERSIDAD NACIONAL DE MOQUEGUA
OFICINA ECONOMÍA Y FINANZAS
Fecha 30/03/16
Para Unidad de Tesorería
Asunto Emitir informe
ECONOMÍA Y FINANZAS

UNIVERSIDAD NACIONAL DE MOQUEGUA
Dirección General de Administración
OFICINA DE LOGISTICA

UNIVERSIDAD NACIONAL DE MOQUEGUA
OFICINA DE ASESORIA LEGAL
28 MAR. 2016
FOLIOS 88 - 425
11:53

"Decenio de las Personas con Discapacidad en el Perú"
"Año de la consolidación del Mar de Grau"

UNIVERSIDAD NACIONAL DE MOQUEGUA
DIRECCION GENERAL DE ADMINISTRACION
RECIBIDO
23 MAR. 2016 002807
HORA 14:51 Nº REG.
FIRMA FOLIO 88

INFORME Nº0715-2016-OLOG-DIGA/CO-UNAM

PARA : **CPC EPIFANIO LOAYZA BRAVO**
Director General de Administración - UNAM

DE : **ABOG. IGNACIO JUAN CUEVA QUISPE**
Jefe de la Oficina de Logística

ASUNTO : RECONOCIMIENTO DE DEUDA
ORDEN DE SERVICIO N°1174-2015 / QUENAYA PAURO FREDY

REF. : HOJA DE COORDINACION N° 0185-2016-OIGP/UNAM
HOJA DE COORDINACION N° 0071-2016-OEF-DIGA/CO-UNAM

FECHA : Moquegua, 2016 Marzo 23

****

Es grato dirigirme a usted para saludarlo cordialmente y a la vez de acuerdo al expediente remitido por el Jefe de la Oficina de Infraestructura y Gestión de Proyectos referente a la subsanación de las observaciones realizadas a la orden de Servicio N° 1174-2015 SIAF 3158 a favor del proveedor QUENAYA PAURO FREDY por el importe S/. 10,985.00; considerando lo indicado por la Oficina de Economía y Finanzas mediante HOJA DE COORDINACION N° 071-2016-OEF-DIGA/CO-UNAM; habiéndose verificado que el expediente cuenta con la documentación sustentadora que genere una obligación contractual entre la Universidad Nacional de Moquegua y el proveedor QUENAYA PAURO FREDY, debido a que se encuentra con el expediente completo de la contratación según ORDEN DE SERVICIO N°1174-2015 y la conformidad del servicio según INFORME N° 033-2015-OIGP/UNAM, esta oficina recomienda que:

Previa certificación presupuestaria que garantice la disponibilidad de recursos el expediente sea tramitado vía reconocimiento de deuda mediante acto resolutivo, por la obligación de pago contraída con el proveedor QUENAYA PAURO FREDY por el **servicio de alquiler de retroexcavadora con martillo** para el proyecto: PIP CREACIÓN DE LA INFRAESTRUCTURA DEL CERCO PERIMÉTRICO DE LA UNIVERSIDAD NACIONAL DE MOQUEGUA – CIUDAD JARDIN –SEDE ILO, DISTRITO PACOCHA, PROVINCIA DE ILO – MOQUEGUA, por el importe de S/. 10,985.00.00; trámite que permitirá cumplir con el pago correspondiente.

Es todo lo que tengo que informar a usted para conocimiento y trámite correspondientes.

Atentamente,

UNIVERSIDAD NACIONAL DE MOQUEGUA
UNAM
ABOG. IGNACIO JUAN CUEVA QUISPE
JEFE DE LA OFICINA DE LOGISTICA

UNIVERSIDAD NACIONAL DE MOQUEGUA
DIRECCION GENERAL DE ADMINISTRACION
Exp. Nº 002807
Pase a: O.A.L.
Para: Opinión
Fecha:
UNIVERSIDAD NACIONAL DE MOQUEGUA UNAM Post Firma DIRECCION GENERAL DE ADMINISTRACION Vº Bº

IJCQ/J-OLOG
Jenp/sec
CC.
Archivo (02)

"Decenio de las Personas con Discapacidad en el Perú"
"Año de la Consolidación del Mar de Grau"

UNIVERSIDAD NACIONAL DE MOQUEGUA
OFICINA DE LOGISTICA
RECIBIDO
18 MAR 2016
HORA: 14:32 REG. Nº: 2099
FIRMA: FOLIOS: 87

HOJA DE COORDINACION Nº 0071-2016-OEF-UNAM

A : ABOG. IGNACIO JUAN CUEVA QUISPE.
OFICINA DE LOGISTICA DE LA UNAM

DE : CPC ROBERTH W. ALARCON MONTALVO.
OFICINA DE ECONOMIA Y FINANZAS.

ASUNTO : RECONOCIMIENTO DE DEUDA

REFERENCIA : HOJA DE COORDINACIÓN N° 185-2016-OIGP/UNAM

FECHA : MOQUEGUA, 18 DE MARZO DEL 2016.

Mediante el presente me dirijo a Ud. Para saludarlo muy cordialmente y a la vez indicar tenga a bien cumplir con el trámite regular.

Asimismo; señalar que el expediente de QUENAYA PAUYRO FREDY correspondiente a alquiler de retroexcavadora con martillo ser canalizado reconcomiendo por acto resolutivo, para afectar al presupuesto del presente periodo.

Es todo cuanto tengo que informar a Ud. para los fines que estime por conveniente

Atentamente,

UNIVERSIDAD NACIONAL DE MOQUEGUA
CPC. ROBERTH W. ALARCON MONTALVO
(e) OFICINA DE ECONOMÍA Y FINANZAS

UNIVERSIDAD NACIONAL DE MOQUEGUA
OFICINA DE LOGISTICA Y SERVICIO
PROVEIDO Nº 2099 FECHA:
PASE A: Sec.
PARA: Proyectar Informe a DIGA
FIRMA: VºBº LOGISTICA

HIC Nº 71

86-87

PERÚ | SUNEDU Superintendencia Nacional de Educación Superior Universitaria | UNAM Universidad Nacional de Moquegua | PRES Presidencia de Comisión Organizadora | OIGP Infraestructura y Gestión de Proyectos

HOJA DE COORDINACION Nº 185-2016-OIGP/UNAM

UNIVERSIDAD NACIONAL DE MOQUEGUA
OFICINA DE ECONOMÍA Y FINANZAS
RECIBIDO
16 MAR 2016
HORA: 11:32 Nº Reg.: 0956
FIRMA: Folios: 86

A : *CPC ROBERTH MONTALVO ALARCON*
JEFE DE LA OFICINA DE ECONOMIA Y FINANZAS

ASUNTO : *REMITE SUBSANACION DE OBSERVACIONES*

REFERENCIA : *INFORME Nº 055-2016-MGCC-RO--OIGP/UNAM*

FECHA : *MOQUEGUA, 10 DE MARZO DEL 2016*

Tengo el agrado de dirigirme a Ud. para saludarlo cordialmente y hacer de su conocimiento que el Ing. Responsable del Proyecto ***"CREACION DE LA INFRAESTRUCTURA DEL CERCO PERIMETRICO DE LA UNIVERSIDAD NACIONAL DE MOQUEGUA CIUDAD JARDIN, SEDE ILO, DISTRITO PACOCHA, PROVINCIA DE ILO, REGION MOQUEGUA"****, remite la subsanación de las observaciones realizadas por OFICINA según HOJA DE COORDINACION N. 0026-2016-OEF&UNAM.*

Por lo que solicito a su Despacho se continúe con el trámite correspondiente.

Es cuanto comunico a Ud. para su conocimiento y fines pertinentes.

Atentamente,

UNIVERSIDAD NACIONAL DE MOQUEGUA
UNAM
Ing. Ysabel Marilu Escorza Velasquez
CIP. Nº 82104
Jefe de Oficina de Infraestructura y Gestión de Proyectos

UNIVERSIDAD NACIONAL DE MOQUEGUA
OFICINA ECONOMÍA Y FINANZAS
Proveído Nº: Fecha: 16 MAR. 2016
Paso: U. Contabilidad
Para: Revisar y Tramitar
Respectivo

UNIVERSIDAD NACIONAL DE MOQUEGUA
OFICINA DE ECONOMÍA Y FINANZAS
UNIDAD DE CONTABILIDAD
RECIBIDO
16 MAR. 2016
HORA: Nº Reg.:
FIRMA: Folios:

cc.:
Archivo (2)

JOIGP/YMEV
AA/AMCCY

UNIVERSIDAD NACIONAL DE MOQUEGUA
UNIDAD DE CONTABILIDAD

PROVEIDO Nº | FECHA 17/03/16

Pase a: Tesorería

Para: Trámite

FIRMA

UNIVERSIDAD NACIONAL DE MOQUEGUA
UNIDAD DE CONTABILIDAD
Vº Bº

UNIVERSIDAD NACIONAL DE MOQUEGUA
Infraestructura y Gestion de Proyectos

UNIVERSIDAD NACIONAL DE MOQUEGUA
OFICINA DE INFRAESTRUCTURA Y GESTION
01 MAR 2016
HORA 15:57 Nº REG. 0633
FIRMA ... FOLIO 88

"Año de la Consolidación del Mar de Grau"

INFORME Nº 055 - 2016-MGCC-RO-OIGP/UNAM

A	:	**ING. YSABEL MARILU ESCROZA VELASQUEZ** JEFE DE LA OFICINA DE INFRAESTRUCTURA Y GESTION DE PROYECTOS
DE	:	**ING. MILWARD GUILLERMO CURO CABRERA** RESIDENTE DE OBRA
ASUNTO	:	**LEVANTAMANIENTO DE OBSERVACIONES**
REFERENCIA	:	**HOJA DE COORDINACION N°208-2016-OLOG-DIGA/CO-UNAM** **HOJA DE COORDINACION N°0012-2016-OEF-UNAM** **INFORME N°101-2016-OLOG-DIGA/CO-UNAM**
OBRA	:	**"CREACION DE LA INFRAESTRUCTURA DEL CERCO PERIMETRICO DE LA UNIVERSIDAD NACIONAL DE MOQUEGUA, CIUDAD JARDIN, SEDE ILO, DISTRITO PACOCHA, PROVINCIA DE ILO, REGION MOQUEGUA"**
FECHA	:	Ilo, 01 de Marzo del 2016

Mediante el presente me dirijo a Ud. para saludarlo cordialmente y a la vez hacerle de conocimiento lo siguiente:

ANTECEDENTES:

Según orden de servicio **N°1174-2015** se dio como ganador del Servicio de Alquiler de Retroexcavadora con Martillo al proveedor **FREDY QUENAYA PAURO**, con una cantidad de **65.00 hm** a un monto de **S/.10,985.00 n.s.** para realizar trabajos de excavación masiva de zanja en cerco perimétrico de la MZ k'2 y excavación de zapatas en acceso principal de la Mz Q, entre otros, las cuales se cumplieron en su totalidad.

ANALISIS:

Respecto al visado de los partes diarios por la inspección de obra, estas fueron entregadas oportuna y conjuntamente en la conformidad de pago, en la cual el Inspector indico que revisara y evaluara los partes diarios caso contrario las devolveria bajo documento, para ello presento observaciones al servicio donde solicitó planos de ubicación de la zona donde trabajo la maquinaria, fotos de los trabajos realizado por la maquinaria, trabajos realizados con horas máquina y controlador de la maquinaria, las cuales fueron presentadas mediante **INFORME N°215-2015-MGCC-RO-OIGP/UNAM.** Es preciso indicar que el Inspector no frecuentaba la obra, apersonándose solo los días miércoles jueves y viernes, estando presente medio día.

Así mismo hago de su conocimiento que los trabajos realizados por la maquinaria están registradas en Cuaderno de Obra, indicando también que no existe ninguna observación respecto si venia o no a trabajar la maquina por parte de la inspección.

Según documentos de la referencia se solicitan adjuntar a la presente lo copias del cuaderno de obra donde se menciona que las fechas en las que trabajo la maquinaria fueron los días 09/10/15, 10/10/15, 12/10/15, 13/10/15, 14/10/15, 15/10/15, 16/10/15, 28/10/15, 29/10/15, 30/10/15, los cuales están claramente asentados en cuaderno de obra tanto las horas máquinas y los trabajos realizados en campo (se adjunta copias)

Respecto al combustible y operador según los términos de referencia del requerimiento son asumidos por el mismo proveedor (se adjunta copia).

CONCLUSIONES:

Por lo antes aclarado y subsanado remito la información solicitado para continuar con el tramite respectivo de pago del proveedor **FREDY QUENAYA PAURO**, por concepto de alquiler de retroexcavadora con martillo por un total de 65 hm.

Es todo cuanto tengo que informar para su conocimiento y fines pertinentes.

Atentamente

CC MGCC
CC ARCHIVO

Milward G. Curo Cabrera
INGENIERO CIVIL
CIP. 114376
Residente de Obra

UNIVERSIDAD NACIONAL DE MOQUEGUA
OFICINA DE PROYECTOS DE INVERSION

PROVEIDO N° .....

Folios: ..... Pase a: .....

Fecha: 01 MAR 2016 Para: .....

.....

.....

.....

Firma

UNIVERSIDAD NACIONAL DE MOQUEGUA
Vº Bº
JEFATURA
OIGP

[redacted]

CUADERNO DE LA OBRA: Creación de la infraestructura del centro

Propietario: Rectorado de la Universidad Nacional de Moquegua

Dirección: Cuadra - Jardín Sede Ilo

Contratista: Universidad Nacional de Moquegua

FECHA 09 de octubre del 2015

I Personal — Asiento N° 310 del Residente

- 01 maestro obra, 15 operarios, 05 oficiales, 12 peones, 02 guardianes, 01 dibujante, 01 asist. técnico, 01 asist. administrativo, 01 ms. - Seguridad.

II Trabajos Ejecutados.

* 03.02.03 Tarrajeo 1:4 c:a en vigas acero secuencia MeQ total 22.50 m².
* 02.02.02 Excavación de zanja 2a para acero secuencia MeQ = 11.4 m³.
* 03.02.01 Tarrajeado 1:4 c:a muros en acero secuencia en la parcela N° 01 total 9.85 m².
* 01.02.01 Tarrajeado interior y exterior con cemento y arena en columnas en la parcela N° 01 total 9.00 m².
* 01.02.02 Tarrajeo interior y exterior con cemento y arena en vigas en la parcela N° 01 total 7.50 m².
* 02.04.03.02 Encofrado y desencofrado en columnas de acero principal en la parcela N° 01 total 8.46 m².
* 02.04.03.01 Acero Fy = 4200 kg/cm² en columnas total 358.11 kg.
* 01.04.01 Eliminación zona pavimentos terrazas fraguados MeW2 = 36.00 m².

III Materiales Ingresados:

- 20 unid tubo pvc p/instalaciones eléctricas SAP 3/4" x 3 mts.

Materiales Utilizados:

- 05 unid Mascara descartable para polvos, 04 unid lentes protección policarbonato Anti UV, 03 par guante badana, 02 unid protector auditivo tipo tapón, 01 unid cartuchos DIPL para uso sobre el casco, 05 unid Bolsa plástico x 5 gal, 01 par guantes de acero secuenciado, 31 unid cemento portland tipo I, 01 gln petróleo diesel 2, 01 gln gasolina 95 octanos, 12 unid Varilla construcción 3/4" x 9 mts, 17 unid Varilla construcción 5/8" x 9 mts.

IV Maquinaria y Equipo Utilizado:

- Servicio alquiler equipo topográfico total 01 día
- Servicio alquiler Andamio total 01 día.
- Retiro excedente con Picotón total 5.20 m³.

Milward G. Cuba Cabrera
INGENIERO CIVIL
CIP 114474

INGENIERO RESIDENTE

INSPECTOR

CUADERNO DE LA OBRA: CREACIÓN DE LA INFRAESTRUCTURA DEL ESTADIO

Propietario: PERIMETRICO DE LA UNIVERSIDAD NACIONAL MOQUEGUA

Dirección: CIUDAD JARDIN SUR ILO

Contratista: UNIVERSIDAD NACIONAL MOQUEGUA

FECHA 10 DE OCTUBRE DEL 2015

I PERSONAL — Asiento N° 311 del Residente.

- 01 maestro obra, 05 operario, 05 oficial, 12 peon, 02 carpintero, 01 almacenero, 01 asist. técnico, 01 asist. administrativo, 01 ME-seguridad.

II Trabajos Ejecutados: * 01.01.01 Exca. zanja cimiento T/Rocoso profundidad Mz K2 = 20 M³

* 03.02.01 Tarrajeo T.4 C.A muro acceso secundario en la Mz Q total 4.00 x 0.25 x 2 = 2.00 M².

* 03.02.03 Tarrajeo T4 C.A viseras en acceso secundario en la Mz Q total 8.00 M².

* 02.02.02 Excavación de zanja en tapatas en Mz Q. total 2.56 M².

* 03.02.02 Tarrajeo T.4 C.A columnas acceso secundario parcela N°01 = 13.00 M².

* 03.02.01 Tarrajeado en muro acceso secundario parcela N°01 = 7.00 M².

* 01.02.02 Tarrajeo Interior y exterior con cemento y arena en vigas en parcela N°01 total 7.50 M².

* 02.04.03.03 Concreto f'c = 210 kg/cm² en columnas en acceso principal en la parcela N°01 total 0.94 M³.

* 02.04.03.02 Encofrado y desencofrado en columnas en acceso principal en la parcela N°01 total 6.40 M².

III Materiales Incorporados.

IV Materiales Utilizados:

- 01 uno protector auditivo tipo tapon, 30 unos cemento portland tipo I, 04 kg clavo acero 3", 03 unos tubo PVC p/instalaciones eléctricas pap 3/4" x 3 mts, 01 par guantes badana, 01 uno mascara descartable para proteger polvo, 01 uno Agua Mineral sin gas x 20 Lts.

V Maquinaria y Equipo utilizado.

- Servicio alquiler vibrador concreto 1:30 HM
- Servicio alquiler taladro total 01 día
- Servicio alquiler Equipo topografico.
- Retro excavadora con picotas total 5.00 HM.

Milward G. Cura Cabrera
INGENIERO CIVIL
INGENIERO RESIDENTE

INSPECTOR

CUADERNO DE LA OBRA: Creación de la infraestructura del área perimétrico de la Universidad Nacional de Moquegua

Propietario: Universidad Nacional de Moquegua

Dirección: Cuerpo Jardín de ILO

Contratista: Universidad Nacional Moquegua.

FECHA 12 de octubre del 2015

I Personal — Asiento N° 312 del Residente

— 01 maestro de obra, 15 operarios, 05 oficiales, 12 peones, 02 guardianes, 01 almacenero, 02 asist. técnico, 01 asist. administrativo, 01 ing. seguridad.

II Trabajos Ejecutados *01.04.01 Excav. zanja pluviales t/ roca fracturada MEQ = 4500 m³.

* 03.02.01 Tarrajeo 1:4 C:A muros en acceso secundario en MEQ total 1500 m²

* 03.02.02 Tarrajeo 1:4 C:A columnas en acceso secundario MEQ total 27.12 m²

* 03.02.03 Tarrajeo 1:4 C:A vigas en acceso secundario en la MEQ total 12.87 m².

* 01.02.01 Tarrajeo interior y exterior con cemento y arena en columnas en parcela N° 01 total 9.00 m².

* 01.02.03 Tarrajeo interior y exterior con cemento y arena en parapeto en parcela N° 01 total 13.57 m².

* 02.02.02 Excavación de zanja en zapata H=1.50 mts en acceso principal parcela N° 01 total 1.28 m³.

* 02.04.03.03 Concreto f'c=210 kg/cm² en columna en acceso principal en parcela N° 01 total 0.72 m².

* 02.04.03.01 Acero Fy=4200 kg/cm² en columnas total 207.00

* Trazo de ejes en zapatas del acceso principal de la MEQ.

III Materiales Ingresados:

IV Materiales Utilizados:

— 01 par guantes Bodaq, 01 lentes protección anti UV, 02 unos mascarillas desechable para polvos, 02 unos mantas/ carretilla tipo Buggy, 02 kg alambre acero recocido N°16, 24 unos cemento portland tipo I, 04 pares guantes cuero reforzado seguridad, 01 uno disco corte para fierro 7"x1/8", 01 gln gasolina 95 octanos, 01 uno aceite minerales sin aditivos, 02 kg. trapo industrial cocido, 01 uno aceite lubricante multigrado SAE 20w-50, 01 uno rodillo acero, 04 unos varilla fierro 5/8", 30 unos varilla fierro 3/8".

V Maquinaria y Equipo Utilizado: Retroexcav. c/pistón = 8.00 hm.

- Servicio alquiler vibrador concreto total 01 HM
- Servicio alquiler andamio metálico total 01 mes
- Servicio alquiler equipo topográfico total 01 mes

Milward G. Curo Cabrera
INGENIERO CIVIL
CIP. 134.....

RESIDENTE

INSPECTOR

NOTARIA LOURDES TAMA DE CENTENO - ILO - PERU - NOTARIO

CUADERNO DE LA OBRA: CREACION DE LA INFRAESTRUCTURA DE CEPRE

Propietario: Postgrado de la Universidad Nacional de Moquegua

Dirección: Ciudad Jardín Sabrillo

Contratista: Universidad Nacional Moquegua.

FECHA 13 DE OCTUBRE DEL 2015

Residente

I Personal — Asiento N° 313 del Inspector

- 01 maestro obra, 15 operario, 05 oficial, 12 peón, 01 almacenero, 02 guardianía, 01 asist. técnico, 01 asist. administrativo, 01 ing. residente

II Trabajos Preliminares: 01.01 Excav. zanja planimetría terreno fraccionado 12 M2 = 45.00 M3

03.03.01 tarrajeo T.5 C.A cielo raso en acceso secundario en la M2 Q total 12.15 M2.

03.02.01 tarrajeado T.4 C.A muro en acceso secundario en la parcela N°01. total 1.85 x 2.50 = 4.63 M2.

03.02.02 tarrajeo T.4 C.A columnas en columnas en acceso secundario en la parcela N°01 total 2.60 x 5.00 = 13.00 M2.

01.01.01 tarrajeo interior y exterior con cemento y arena en columnas en parcela N°01 10.00 x 0.75 = 7.50 M2.

01.02.02 tarrajeo interior y exterior con cemento y arena en vigas en parcela N°01 total 10.00 x 0.75 = 7.50 M2

03.03.02 Solado concreto f'c = 100 kg/cm2 en acceso principal en la parcela N°01 total 4.94 M2

III Materiales Insumos:

- 12 mil ladrillo pirsco construcción 3/4 x 9 cm, 110 mil ladrillo pirsco de construcción de 3/4 x 9 cm, 200 mil ladrillo pirsco construcción 3/4 x 14 cm.

IV Materiales utilizados:

- 03 par guantes Bobos, 01 mil tubo pvc instalaciones eléctricas sel 3/4 x 3 mts, 01 gln petróleo diesel 2, 01 mil llanta para carretilla tipo Bugui, 02 mil madera triplay lupuna 4 mm x 1.20 x 2.40; 01 par mascara oxicortante para proteger polvo, 01 mil lente protección policarbonato Anti UV, 56 mil cemento portland tipo I, 01 gln gasolina 95 octanos.

V Maquinaria y Equipo

- 01.30 hm vibrador concreto / retroexcav. cargador total 8.00 hm
- 01 día servicio alquiler andamio
- 01 día servicio alquiler equipo topográfico.

Milward G. Curo Cabrera
INGENIERO CIVIL
CIP 115576
INGENIERO RESIDENTE

INSPECTOR

CUADERNO DE LA OBRA: Creación de la infraestructura del

Propietario: Perimetrico de la infraestructura del

Dirección: Cuadro Jardín, 3202120

Contratista: Universidad Nacional de Moquegua.

FECHA 14 de octubre del 2015

I Personal — Asiento nº 315 del Residente.

- 01 maestro obra, 15 operario, 05 oficial, 12 peón, 02 carpintero, 01 almacenero, 01 asist. técnico, 01 asist. administrativo, 01 ing. Residente.

II Trabajos Ejecutados

* 02.04.03-01 Acero fy=4200 kg/cm² columnas = 542.6
* 03.02.02 Tarrajeo T.4 c/A columnas en Acero Secundario en la Mzq total 21.65 m² / 02.04.01 Encof. zapata cimiento rectangular Mzk'2 total 45.00 m²
* 03.02.03 Tarrajeo T.4 c/A vigas en Acero Secundario en la Mzq total 7.74 m².
* 02.04.01.02 Concreto f'c=210 kg/cm² en zapatas en Acero principal en la Mzq total 9.88 m².
* 03.02.01 Tarrajeado T4 c/A muro en acero Secundario parcela nº01 = 632 m²
* 07.02.02 Tarrajeado Interior y exterior con cemento y arena en muros en la parcela nº01 total 4.50 m².
* 02.04.02.02 Fin. esponjado y desencofrado en sobrecimiento en Acero principal en la parcela nº01 total 6.98 m².

III Materiales Ingresados.

- 20 unid Agua Mineral sin gas x 20 lts.

IV Materiales Utilizados.

- 02 unid lentes protección policarbonato activo, 02 unid mascara descartable para proteger polvo, 01 kg clavo acero 1", 03 kg clavo acero 3", 02 unid cinta teflon 3/4" x 3mts, 08 kg alambre de acero recocido nº16, 01 par guantes badana, 01 unid protector auditivo. Tipo tapón, 02 unid Agua Mineral sin gas x 20 lts, 02 bin esponjas 9 octavos, 01 unid pantalón drill unisex color azul, 01 unid camisa drill manga larga, 01 par zapato cuero punta acero, 01 unid cemento portland tipo I, 09 unid varilla fierro construcción 5/8", 08 unid varilla fierro 3/8", 14 unid varilla fierro construcción 1/2"

V Maquinaria y equipo

- 01 día alquiler equipo topográfico
- 01 día alquiler andamio metálico
- Refrigerios para personal total 8:00 hrs.

Milward G. Curo Cabrera
INGENIERO CIVIL
CIP 114375
ING. RESIDENTE

INSPECTOR

[redacted]

CUADERNO DE LA OBRA: CREACION DE LA INFRAEST[illegible] ECO

Propietario: Petrotérico de la Universidad Nacional de [illegible]

Dirección: Ciudad Jardín - Sede Ilo

Contratista:

FECHA 15 DE octubre del 2015

MARIA LOURDES TAPIA DE CENTY - ILO - PERU - NOTARIO

98

I Personal — Acuerdo N° 316 del Presidente

- 01 maestro obra, 15 operario, 05 oficial, 12 peón, 02 vigilante, 01 ayudante carretero, 01 asist. técnico, 01 asist. administrativo, 01 mas. especializado.

I Trabajos Realizados.

* 03.02.01 Tarrajeo 1:4 c/a muros en acceso secundario en lo N2Q total 21.25 m².
* 01.02.01 Tarrajeo interior y exterior con cemento y arena en columnas en parcela N°01 total 15.75 m².
* 01.02.01 Tarrajeo interior y exterior con cemento y arena en vigas en parcela N°01 total 15.00 m².
* 02.03.02 Concreto pre 100 kg/cm² en solado en acceso principal en la parcela N°01 total 2.56 m²

02-03-01 Cimiento corrido con mezcla 1:10 C:H + 30% PM en la parcela N°01 total 7.95 m²

* 02.04.02.02 Concreto pre 210 kg/cm² en sobrecimiento en el acceso principal total 0.52 m³.
* 03.02.02 Tarrajeado 1:4 c/a columnas en acceso secundario en la parcela N°01 total 11.75 m².
* 01.04.01 Excavación zanja cimiento en terreno natural [illegible]

En la fecha he procedido a cerrar el presente Libro de Cuad. Obra: Construc. Perimetrico Ciudad Jardin Ilo

Que pertenece a Universidad Nacional de Moquegua

A solicitud de Ellos mismos

El cual se encuentra utilizado hasta la foja noventa y dos

De conformidad con el artículo 115 del Decreto Ley 26002

Ilo 17 OCT 2015

Milward G. Ruda Cabrera
INGENIERO CIVIL
CIP 174976
Residente de Obra

CONSULTORES CIVILES

MARIA LOURDES TAPIA DE CENTY
NOTARIO PUBLICO
REG. D.N.M. 64
ILO - PERU

ING. RESIDENTE

INSPECTOR

UNIVERSIDAD NACIONAL DE MOQUEGUA
ILO - PERU

CUADERNO DE LA OBRA: CREACION DE LA INFRAESTRUCTURA DEL PARQUE CERCO

Propietario: Penitenciario de la Universidad Nacional Moquegua.

Dirección: Cuidad Jorge Basadre Ilo

Contratista: Universidad Nacional de Moquegua

FECHA 16 de octubre del 2015.

I PERSONAL — Adjunto N° 377 del residente

- 01 maestro obra, 15 operario, 05 oficial, 12 peon, 02 guardian, 01 almacenero, 01 asist. tecnico, 01 asist. administrativo, 01 ing. residente.

II Trabajos Ejecutados: * 01.04.01 Excav. zanja cimiento t/rocoso Mz K2 = 20 m³
* 01.06.03.02 Encofrado y desencofrado en vigas Mz Q total 10.65 m².
* 01.06.03.03 Concreto f'c=210 kg/cm² en vigas Mz Q total 7.00 m³.
* 01.01.02 Poste PVC SAP Relleno con concreto f'c=175 kg/cm² Mz Q = 69.30 m
* 01.02.01 Tarrajeo interior y exterior cimiento y arena columnas P-1 = 18.00 m²
* 01.02.02 Tarrajeo interior y exterior cimiento y arena vigas P-1 = 15.00 m²
* 02.01.01 Muro de ladrillo K de soga 1:4 e=1.5cm 9x14x24 P-1 = 11.74 m²
* 02.04.02.02 Encofrado y desencofrado en sobrecimiento acero P. = 3.32 m²
* 02.04.03.01 Acero Fy=4200 kg/cm² en columnas total 323.28 kg.

III Materiales Ingresados: 20 unid bisagra 4", 10 unid bisagra 2", 20 unid broca 2", 15 unid broca 4", 20 m² ceramico piso 30cm x 20cm, 150 m² ceramico 45x45cm, 100 unid cruceta 3mm, 100 unid cruceta 5mm, 30 unid fraguen x 1 kg, 100 unid bisagra pipareo N°100, 46 unid pegamento piceramico x 25 kg, 10 unid rodillo 2", 20 unid rodillo 6", 04 unid varilla PVC.

IV Materiales Ingresados: 19 kg Acetona, 01 gln petroleo, 02 unid gln thinner, 01 unid disco corte fierro 7 1/2", 02 unid mascara desechable polvo, 03 unid guante cuero, 01 unid lentes protector, 01 unid hoja sierra 1/2", 03 par guante badana, 03 gln aditivo impermeabilizante p/concreto, 25 unid cemento portland tipo I, 04 kg clavo acero 3", 01 gln gasolina 95 octanos, 08 unid rodillo pierro 1/2", 50 unid varilla pierro 3/4".

V Materiales Ingresados fecha 15/10/15 ⇒ 03 unid mascara desechable polvo, 02 unid regla aluminio 1 1/2" x 3" x 3m, 04 unid tubo PVC SAP 4", 39 unid cemento portland I, 04 kg clavo 3", 01 kg clavo 2", 03 kg clavo 2 1/2", 04 kg alambre 16, 02 unid mascara pintor, 01 par guante cuero, 01 unid disco corte concreto 7", 01 unid brocha pulverizante, 01 unid protector auditivo, 01 par guante badana, 01 unid hoja sierra 1/2", 02 unid yeso x 2 kg, 01 unid gasolina 95 octanos, 01 unid faja reservorio

VI Maquinaria y Equipo. 16/10/15 ⇒ Maquinaria y Equipo fecha 15/10/15
- 01 dia equipo topografico
- 01 dia equipo topografico
- 01 dia martillo mecanico
- 01 dia martillo mecanico
- Retroexcavadora 01 motor total 4:30 hm
- Retroexcavadora 01 motor total 4:30 hm

Milward G. Chira Cabrera

CUADERNO DE OBRA

Fecha: 17 octubre del 2015 Modalidad: Adm. Directa
Obra: Creación de la infraestructura del cerco perimetrico
Proyecto: de la Universidad Nacional de Moquegua.
Programa:
Entidad Ejecutora: Universidad Nacional de Moquegua.

I Personal — Asiento N° 319 del residente.
- 01 maestro obra, 15 operario, 05 oficial, 12 peon, 02 guardian, 01 almacenero, 01 asist. tecnico, 01 asist. administrativo, 01 ing. seguridad.

II Trabajos Ejecutados:
* 03.02.02 tarrajeo 1:4 ca columnas en acceso secundario en m2 total 3.30 m2.
* 03.02.01 tarrajeo 1:4 ca. Muros en acceso secundario en m2 total 4.63 m2.
* 01-02-03. tarrajeo interior y exterior con cemento y arena en parcela n° 01 total 27.14 m2.
* 02.04.02.03 Concreto f'c=210 kg/cm2 en sobrecimiento en acceso principal en parcela n° 01 total 0.50 m3.
* 02.02.01 excavación de zanja en cimientos H=1.20 mts en el acceso principal parcela n° 01 total 0.63 m3.

III Materiales Ingresados:

IV Materiales Utilizados:
- 02 unid guantes badana, 02 unid lentes protección anti UV, 02 unid agua mineral bidones x 20 lts, 02 unid chompa de fibra acrilica, 01 par guante jebe industrial, 02 unid mascara desechable polvos, 01 gln pegamento pomper, 29 unid cemento portland tipo I, 02 unid pantalon denim unisex color azul, 01 unid (pantalon) drill naranja 01 cto bolsa polietileno 70 cm x 50 cm, 02 kg clavo acero 2 1/2", 04 unid tubo pvc plastofaisers electricas del 3/4 x 3 mts 01 cto vaso descartable de plastico

V Maquinaria y Equipo
- 02 HM vibrador concreto
- 01 día andamio metalico
- 01 día alquiler equipo topografico.

INSPECTOR — RESIDENTE — SUPERVISOR

Milward G. Curo Cabrera
INGENIERO CIVIL
CIP. 114376
Residente de Obra

CUADERNO DE OBRA

Fecha: 28 DE OCTUBRE 2015 **Modalidad:** ADM. DIRECTA.
Obra: CREACION DE LA INFRAESTRUCTURA DEL CERCO PERIMETRICO
Proyecto: UNIVERSIDAD NACIONAL MOQUEGUA, SEDE ILO, PACOCHA.
Programa:
Entidad Ejecutora: UNIVERSIDAD NACIONAL DE MOQUEGUA.

I PERSONAL — ASIENTO Nº 331 DEL RESIDENTE

- 01 MAESTRO OBRA, 15 OPERARIO, 05 OFICIAL, 12 PEON, 02 GUARDIAN, 01 ALMACENERO, 01 ASIST. TECNICO, 01 ASIST. ADMINISTRATIVO, 01 ING. SEGURIDAD.

II TRABAJOS EJECUTADOS HOY: 01 EXCAV. ZAPATA CONCRET. + PROCESO M2 K'2 = 45.00 M³
* 02.04.03.02 ENCOFRADO Y DESENCOFRADO EN ACCESO PRINCIPAL M2Q TOTAL 2.60 M².
* 02.04.03.03 CONCRETO F'c = 210 KG/CM² EN COLUMNAS M2Q TOTAL 0.54 M³.
* 02.04.01.02 CONCRETO F'c = 210 KG/CM² EN ZAPATA ACCESO PRINCIPAL MQ = 2.44 M³.
* 01.02.01 TARRAJEO INTERIOR Y EXTERIOR COLUMNAS PARCIAL Nº 01 TOTAL 13.50 M².
* 01.02.02 TARRAJEO INTERIOR Y EXTERIOR VIGAS PARCIAL Nº 01 TOTAL 15.00 M².
* 01.02.03 TARRAJEO INTERIOR Y EXTERIOR PARAPETO PARCIAL Nº 01 TOTAL 5.64 M².
* 02.04.04.02 ENCOFRADO Y DESENCOFRADO VIGAS ACCESO PRINCIPAL P-1 = 2.12 M².
* 02.04.04.03 CONCRETO F'c = 210 KG/CM² EN VIGAS ACCESO PRINCIPAL P-1 = 0.27 M³.
* 02.04.03.02 ENCOFRADO Y DESENCOFRADO COLUMNAS ACCESO PRINCIPAL P-1 = 13.25 M².
* 02.04.03.03 CONCRETO F'c = 210 KG/CM² EN COLUMNAS ACCESO PRINCIPAL P-1 = 1.20 M³.
* 02.04.02.02 ENCOFRADO Y DESENCOFRADO SOBRECIMIENTO ACCESO PRINCIPAL P-1 = 4.76 M².
* 02.04.04.01 ACERO Fy = 4200 KG/CM² VIGAS ACCESO PRINCIPAL = 193.14 KG.
* 02.04.03.01 ACERO Fy = 4200 KG/CM² COLUMNAS ACCESO PRINCIPAL = 238.68 KG.

III MATERIALES INGRESADOS: 15 M³ ARENA FINA, 15 M³ PIEDRA GRANDE 3"

IV MATERIALES UTILIZADOS:

- 13 KG ALAMBRE FIERRO #08, 03 KG ALAMBRE ACERO Nº 16, 01 KG CLAVO ACERO 2", 04 UND TUBO PVC P/INSTALACIONES ELECTRICAS SAP 3/4" x 3 MTS, 03 UND MASCARA DESCARTABLE POLVO, 01 POR GUANTE JEBE USO INDUSTRIAL, 07 POR GUANTE PANAMA, 28 UND CEMENTO PORTLAND TIPO I, 01 UND HOJA SIERRA 1/2", 01 KG CLAVO ACERO 3", 01 KG CLAVO 4", 02 GLN PETROLEO, 01 GLN GASOLINA 95 OCTANOS, 50 UND VARILLA FIERRO CONSTRUCCION 1/4", 16 UND VARILLA FIERRO 3/8", 12 UND VARILLA FIERRO 5/8", 08 UND VARILLA FIERRO CONSTRUCCION 1/2", 02 UND ACEITE MINERAL

V MAQUINARIA Y EQUIPO

- 01 DIA ANDAMIO METALICO
- 01 DIA EQUIPO TOPOGRAFICO
- 01 DIA CAMIONETA
- RETROEXCAVADORA CON PICOTON TOTAL 7:30 HM.

INSPECTOR — RESIDENTE — SUPERVISOR

Milward G. Curo Cabrera
INGENIERO CIVIL
CIP. 114376
Residente de Obra

CUADERNO DE OBRA

Fecha: 29 DE octubre DEL 2015 Modalidad: ADM. DIRECTA.
Obra: "CREACION DE LA INFRAESTRUCTURA DEL CERCO PERIMETRICO DEL
Proyecto: Universidad Nacional Moquegua, ciudad Jardín Sedillo
Programa:
Entidad Ejecutora: Universidad Nacional Moquegua.

I Personal — Asiento Nº 333 del Residente
- 01 maestro obra, 150 peones, 05 oficial, 12 peon, 02 ecopiman, 01 almacenero, 01 asist. técnico, 01 asist. administrativo, 01 ing. seg.

II Trabajos Ejecutados.
* 02.02.02 Tarrajeo T.4 C:A columnas acceso secundario MzQ total 17.61 M².
* 02.04.01.02 Concreto F'c=210 kg/cm² en zapatas acceso principal MzQ = 2.44 M³
* 02.02.02 Excavación de zanja en zapatas acceso principal P-1 = 9.88 M³
* 01.02.01 Tarrajeo interior y exterior en columnas parcela 01 = 9.00 M²
* 01.02.02 Tarrajeo interior y exterior en vigas parcela 01 = 7.50 M².
* 01.02.03 Tarrajeo interior y exterior en parapetos total 40.71 M².
* 02.04.02.03 Concreto F'c=210 kg/cm² en sobrecimiento total 0.48 M².
* 02.04.02.02 Encofrado y desencofrado sobrecimiento acceso principal = 1.80 M²
* 02.04.03.02 Encofrado y desencofrado en columnas acceso principal total 2.70 M².
* 02.04.03.03 Concreto F'c=210 kg/cm² en columnas acceso principal = 0.70 M³.
* 01.04.01 Excavación zanja para cimiento t/rocoso cercado Mz K'2 total 23.00 M³.

III Materiales Fiscalizados: 15 M³ piedra chancada 1/2"

IV Materiales Utilizados:
- 02 unid lentes protección policarbonato Activ, 02 par guantes de cuero reforzado seguridad, 46 unid cemento portland tipo I, 01 unid protector auditivo tipo tapón, 03 par guante badana, 04 unid mascara descartable para proteger polvos, 02 unid agua mineral sin gas, 02 unid llavero plastificado tipo Brazi, 01 kg alambre acero N°16, 02 kg clavo fierro 4", 02 gln gasolina 95 octanos, 09 kg alambre N°08, 06 unid varilla fierro con rosca 3/8" x 9 mts.

V Maquinaria y Equipo
- 01 día equipo topográfico
- 02 día andamio metálico
- 4:10 Hm retroexcavadora con picotón
- 01 día compactadora

INSPECTOR RESIDENTE SUPERVISOR

CUADERNO DE OBRA

MARIA LOURDES TAPIA DE CENTTY
ILO - PERU
NOTARIO

18

Fecha: 30 de octubre 2015 **Modalidad:** Adm. directa
Obra: Creación de la infraestructura del cerco perimétrico de la
Proyecto: Universidad Nacional Moquegua, sede Ilo
Programa:
Entidad Ejecutora: Universidad Nacional Moquegua

I Personal — Anexo N° 335 del reglamento.
- 01 maestro obra, 15 operarios, 05 oficiales, 12 peón, 02 guardianes, 01 ayudante, 01 asist. técnico, 01 asist. administrativo, 01 ing. residente

II Trabajos Ejecutados:
* 01.02.01 tarrajeo interior y exterior con cemento y arena columna p-1 = 9.00 m²
* 01.02.02 tarrajeo interior y exterior con cemento y arena vigas p-1 = 7.50 m²
* 01.02.03 tarrajeo interior y exterior con cemento y arena parapeto p1 = 40.71 m².
* 01.05.01.02 cimiento ciclopeo concreto pc 100 kg/cm² 30% PG parcela 01 = 3.60 m³.
* 02.01.01 Muro de ladrillo King Kong 18 h 9x14x24 Acceso P. = 4.05 m².
* 02.04.03.02 Encofrado y desencofrado columna acceso principal total 1.74 m².
* 02.04.03.01 Acero fy = 4200 kg/cm² columnas acceso principal = 67.50 kg.
* 02.04.04.01 Acero fy = 4200 kg/cm² en vigas acceso principal = 20.16 kg.
* 01.04.01 Excavación de zanja terreno compacto mz Q = 36.00 m³.
* Excavación de zanja con retroexcavadora con picotón en acceso principal en mz Q. total 8 m².

III Materiales Autorizados

IV Materiales Utilizados
- 02 unid madera triplay lupuna 12mm x 1.20 x 2.40, 01 unid protector auditivo tipo tapón, 02 unid triplay lupuna 4mm, 01 unid plástico 2m x 100 mts, 04 unid alambre #08, 01 unid tubo pvc pldesagüe sap 4" x 5 mts. 01 unid codo para soldar pvc 4" x 90°, 02 kg alambre N° 16, 02 kg clavo 3", 01 unid disco corte madera 7 1/4", 01 unid hoja sierra para polvo, 01 par guante jebe, 01 gln petróleo, 02 kg clavo 4", 01 unid plancha poliestireno expandido 2", 01 gln zapolina 950 ml, 49 unid cemento portl. tipo I, 02 kg trapo industrial, 01 ctn vaso desechable, 30 unid varilla fierro 1/4", 04 unid varilla fierro 3/8"

V Maquinaria y Equipo.
- 01 día equipo topográfico
- 02 días andamio metálico
- 7:30 hm Retroexcavadora con picotón.
- 01 día camioneta

INSPECTOR — RESIDENTE — SUPERVISOR

Milward G. Curo Cabrera
INGENIERO CIVIL

"Decenio de las Personas con Discapacidad en el Perú"
"Año de la consolidación del Mar de Grau"

UNIVERSIDAD NACIONAL DE MOQUEGUA
OFICINA DE INFRAESTRUCTURA Y GESTIÓN DE PROYECTOS
RECIBIDO
09 FEB 2016
HORA 12:07 N° REG. 0361
FIRMA ..... FOLIOS: 104-78

HOJA DE COORDINACION Nº 208-2016-OLOG-DIGA/CO-UNAM

A : **ING. YSABEL MARILU ESCORZA VELASQUEZ**
Jefa de la Oficina de Infraestructura y Gestión de Proyectos

DE : **ABOG. IGNACIO JUAN CUEVA QUISPE**
Jefe de la Oficina de Logística

ASUNTO : REMITO OBSERVACIONES A PAGO REG. SIAF N° 3158-2015

REF. : HOJA DE COORDINACION N° 0012-2016-OEF-UNAM
INFORME N° 101-2016-OLOG-DIGA/CO-UNAM

FECHA : Moquegua, 2016, Febrero 09

****

Mediante el presente me dirijo a usted para saludarla cordialmente y a la vez de acuerdo a las observaciones realizadas por la Oficina de Economía y Finanzas al expediente O/S N° 1174 -2015 SIAF 3158 remitido según HOJA DE COORDINACION N° 033-2015-OIGP/UNAM, se solicita que el área usuaria responsable PIP CREACIÓN DE LA INFRAESTRUCTURA DEL CERCO PERIMÉTRICO DE LA UNIVERSIDAD NACIONAL DE MOQUEGUA – CIUDAD JARDIN –SEDE ILO, DISTRITO PACOCHA, PROVINCIA DE ILO – MOQUEGUA proceda a subsanar las observaciones realizadas.

Luego de la subsanación, en el término de la distancia agradeceré que el expediente sea tramitado directamente a la Oficina de Economía y Finanzas.

Atentamente,

UNIVERSIDAD NACIONAL Moquegua
ABOG. IGNACIO JUAN CUEVA QUISPE
JEFE DE LA OFICINA DE LOGISTICA

IJCQ/J-OLOG
Jenp/sec
CC.
Archivo (02)

UNIVERSIDAD NACIONAL DE MOQUEGUA
OFICINA DE PROYECTOS DE INVERSION
PROVEIDO N°.....
Folios:..... Pase a:.....
Fecha:..... Para:.....
Residente y Supervisor de obra para completar informe referencial.
Firma

UNIVERSIDAD NACIONAL DE MOQUEGUA
V°B°
JEFATURA OIGP

"Decenio de las Personas con Discapacidad en el Perú"
"Año de la Consolidación del Mar de Grau"

HOJA DE COORDINACION Nº 0026-2016-OEF-UNAM

UNIVERSIDAD NACIONAL DE MOQUEGUA
OFICINA DE LOGISTICA
RECIBIDO
08 FEB 201
HORA: 11:37 REG. Nº: 0800
FIRMA: FOLIOS: 103

A : ABOG. IGNACIO JUAN CUEVA QUISPE.
OFICINA DE LOGISTICA DE LA UNAM

DE : CPC ROBERTH W. ALARCON MONTALVO.
OFICINA DE ECONOMIA Y FINANZAS.

ASUNTO : REMITO EXPEDIENTE DE PAGO CON OBSERVACIONES

REFERENCIA : INFORME N° 0173-2016-OLOG-DIGA/CO-UNAM

FECHA : MOQUEGUA, 08 DE FEBRERO DEL 2016.

Mediante el presente me dirijo a Ud. Para saludarlo muy cordialmente y a la vez remitir a su despacho el Informe de la referencia, que contiene el expediente de Pago de la O/S N° 1174, con Registro SIAF N°3158-2015, A favor del Proveedor **QUENAYA PAURO FREDY**, debido a que presenta las siguientes observaciones y para ello deberá de regularizar según lo detallado en el informe de referencia, lo siguiente:

- Partes diarios firmados por el inspector de Obra, Ing. William Sangama Flor, conforme le Informe n° 035-2015-OSLP/UNAM/WSF de fecha 22/12/15, en donde da la conformidad parcial por el servicio de Retroexcavadora por la cantidad de 30 H/M, así como la valorización que corresponda con sus respectivas firmas.

- Copia de cuaderno de Obra de fechas 09, 10, 12, 13, 14, 15, 16, 28, 29 y 30 de Octubre del 2015, que forman parte de la documentación sustentatoria de pago por los trabajos realizados por la máquina, conforme a los Partes Diarios N° 008. 009, 010, 011, 012, 013, 014, 015, 016 y 017.

- Regularización de los partes diarios, con el llenado de la cantidad de combustible utilizado y/o consumido por la maquinaria por día.
- Falta parte de la documentación de los Términos de Referencia; aspectos importantes como Forma de Pago, Plazo y cronograma de servicio, condiciones del servicio (maquina seca o maquina servida, incluye o no operador) y otros.

***Se adjunta**: Expediente completo, Folios (103)*

Es todo cuanto tengo que informar a Ud. para los fines que estime por conveniente

Atentamente,

UNIVERSIDAD NACIONAL DE MOQUEGUA
CPC. ROBERTH W. ALARCON MONTALVO
(G) OFICINA DE ECONOMÍA Y FINANZAS

UNIVERSIDAD NACIONAL DE MOQUEGUA
OFICINA DE LOGISTICA Y SERVICIOS
PROVEIDO Nº 0800 FECHA
PASE A: OLOG
PARA: Levantar Observaciones
UNIVERSIDAD NACIONAL DE MOQUEGUA LOGISTICA

"Decenio de las Personas con Discapacidad en el Perú"
"Año de la Consolidación del Mar de Grau"

INFORME Nº 026-2016-UTE/OEF-DIGA/UNAM

UNIVERSIDAD NACIONAL DE MOQUEGUA
OFICINA DE F...
REC.
05 FEB 2016
HORA: 3:00 427
FIRMA: FOLIOS: 101

A	:	CPC. ROBERTH W. ALARCON MONTALVO. JEFE DE ECONOMIA Y FINANZAS – UNAM.
DE	:	CPC. NANCY CHINO CCALLI. UNIDAD DE TESORERIA.
ASUNTO	:	SOLICITO ADJUNTAR Y REGULARIZAR DOCUMENTACION PARA PAGO.
REF.	:	INF. N° 173-2016-OLOG-DIGA/CO-UNAM.
FECHA	:	MOQUEGUA, 04 DE FEBRERO DEL 2016.

Mediante el presente me dirijo a Ud. Para saludarlo muy cordialmente y a la vez informar que para proceder a realizar el pago a nombre de **QUENAYA PAURO FREDY,** Orden de Servicio N° 1174, SIAF: 3158, por S/. 10,985.00, del servicio de alquiler de Retroexcavadora con martillo, solicito se adjunte lo siguiente:

1. **Partes Diarios** firmados por el Inspector de Obra, Ing. William Sangama Flor, conforme al Informe N° 035-2015-OSLP/UNAM/WSF de fecha 22-12-15, en donde dá la conformidad parcial por el servicio de Retroexcavadora por la cantidad de 30 H/M, así como la Valorización que corresponda.

   La Directiva N° 01-2014-UNAM/PRES-OSLP, en el numeral 5.2.3.1 Funciones del Inspector y/o Supervisor del Proyecto, indica como una de sus funciones la de: "**Revisar, verificar y visar** los informes de requerimientos, **conformidades de servicio**, compra, tareos, **valorizaciones** y otros documentos que requiera el V°B° del Supervisor y/o Inspector".

2. Copia de Cuaderno de Obra de fechas 09, 10, 12, 13, 14, 15, 16, 28 29 y 30 de Octubre del 2015, que formaran parte de la documentación sustentatoria de pago por los trabajos realizados por la maquinaria, conforme a los Partes Diarios N° 008, 009, 010, 011, 012, 013, 014, 015, 016 y 017.

3. Regularización de Partes diarios, con el llenado de la cantidad de combustible utilizado y/o consumido por la maquinaria por día.

4. Falta parte de la documentación de los Términos de Referencia; aspectos importantes como Forma de pago, Plazo y cronograma de entrega, y otros. (El expediente inicia con Folio N° 02).

Se adjunta: Expediente completo de Folios (101)

Es todo cuanto tengo que informar a Ud. para los fines que estime por conveniente.

Atentamente,

Secretaria
Recibo. Hoja de Gasto
Dirigido a Logística
adjuntando los documentos

UNIVERSIDAD NACIONAL DE MOQUEGUA
C.P.C. Nancy Chino Ccalli
TESORERA

CPC. ROBERTH W. ALARCON MONTALVO
Jefe Ofic. Economía y Finanzas
V° B°

NCC-UTE/OEF-UNAM
C.c. Arch.

101
75
71

Ilo, 04 de febrero del 2016

UNIVERSIDAD NACIONAL DE MOQUEGUA
UNIDAD DE TESORERIA
RECIBIDO
05 FEB. 2016
Hora: 8:13 Nº Reg.
Firma: Folio:

Señores:

Universidad Nacional de Moquegua

Asunto: Solicito poner de su conocimiento el **Nro.- de CCI - 00238512587299900838 del BCP**

De mi mayor consideración.

Mediante la presente se procede a saludarlo y a la vez poner en su conocimiento lo siguiente:

Que en calidad de proveedor como persona natural con Ruc. 10403937245, Indico mi **Nro.-CCI – 00238512587299900838 del BCP** , con el **Nro.- de Cta.- 385-25872999-0-08** a fin de que se realice los depósitos que me corresponde como proveedor , es por eso que dirijo a su despacho con la finalidad de que sirva poner de su conocimiento lo antes mencionado a quien corresponda y considere la solicitud de tener en cuenta los números mencionados anteriormente ; **de la entidad bancaria BCP.**

Atentamente.

SERVICIOS GENERALES
CLAPER O.
Fredy Quenta Churo
GERENTE
RUC: 10403937245

71

70

Alquiler

PERÚ | SUNEDU Superintendencia Nacional de Educación Superior Universitaria | UNAM Universidad Nacional de Moquegua | DIGA Dirección General de Administración | OLOG Oficina de Logística

UNIVERSIDAD NACIONAL DE MOQUEGUA
01 FEB. 2016
Nº Reg. ..... Hora: ..... Folio: .....
Firma: .....

"Decenio de las Personas con Discapacidad en el Perú"
"Año de la consolidación del Mar de Grau"

UNIVERSIDAD NACIONAL DE MOQUEGUA
DIRECCION GENERAL DE ADMINISTRACION
RECIBIDO
26 ENE. 2016 000704
HORA 10:54 Nº REG. .....
FIRMA ..... FOLIO 106 71

INFORME Nº0173-2016-OLOG-DIGA/CO-UNAM

PARA : **CPC EPIFANIO LOAYZA BRAVO**
Director General de Administración - UNAM

DE : **ABOG. IGNACIO JUAN CUEVA QUISPE**
Jefe de la Oficina de Logística

ASUNTO : **REMITO ORDEN DE SERVICIO**

REF. : INFORME N° 033-2016-OIGP/UNAM
HOJA DE COORDINACION N° 0002-2016-OEF-DIGA/UNAM
HOJA DE COORDINACION N° 1384-2015-OPD/UNAM

FECHA : Moquegua, 2016 Enero 20

****

Por intermedio del presente me dirijo a usted, para saludarlo cordialmente y a la vez en atención a los documentos de la referencia, se remite a su despacho la Orden de Servicio comprometida y devengada, para la autorización de pago según detalle siguiente:

ITEM	DOCUMENTO	Nº	SIAF	PROVEEDOR	TOTAL S/.
01	ORDEN DE SERVICIO	1174	3158	QUENAYA PAURO FREDY	10,985.00

Es todo lo que tengo que informar a usted para conocimiento y trámite correspondiente.

Atentamente,

UNIVERSIDAD NACIONAL DE MOQUEGUA
OFICINA DE ECONOMIA Y FINANZAS
UNIDAD DE CONTABILIDAD
RECIBIDO
29 ENE. 2016
HORA: 10:20
FIRMA: ..... Folios: .....

UNIVERSIDAD NACIONAL MOQUEGUA
ABOG. IGNACIO JUAN CUEVA QUISPE
JEFE DE LA OFICINA DE LOGISTICA

UNIVERSIDAD NACIONAL DE MOQUEGUA
OFICINA DE ECONOMIA Y FINANZAS
RECIBIDO
28 ENE 2016
0275
HORA: 9:35
FIRMA: ..... Folios: 100

IJCQ/I-OLOG
Jenp/sec
CC.
Archivo (02)

29.01.16.
Unidad de Contabilidad
Revisión previa y trámite respectivo
UNIVERSIDAD NACIONAL DE MOQUEGUA ECONOMIA Y FINANZAS

UNIVERSIDAD NACIONAL DE MOQUEGUA
DIRECCION GENERAL DE ADMINISTRACION
Exp. Nº 000720
Pase a: O. de Economía y Finanzas
Para: Trámite correspondiente
Fecha: 27 ENE. 2016
UNIVERSIDAD NACIONAL DE MOQUEGUA DIRECCION GENERAL DE ADMINISTRACION V°B°

UNIVERSIDAD NACIONAL DE MOQUEGUA
UNIDAD DE CONTABILIDAD

PROVEIDO Nº | FECHA 29.01.16

Para: Vasquez

Para: Rosa, Bruno

FIRMA

99 7/3

69

PERÚ | SUNEDU Superintendencia Nacional de Educación Superior | UNAM Universidad Nacional de Moquegua | PRES Presidencia de Comisión Organizadora | OIGP

INFORME Nº 033 -2015-OIGP/UNAM

RECIBIDO 19 ENE. 2016 000491 HORA 14:40 Nº DOC. FIRMA FOLIO 99

A : CPC. EPIFANIO LOAYZA BRAVO
DIRECTOR GENERAL DE ADMINISTRACION-UNAM

ASUNTO : REMITE CONFORMIDAD DE SERVICIO

REFERENCIA : 1. HOJA DE COORDINACION Nº 027-2016-OIGP/UNAM
2. HOJA DE COORDINACION Nº 027-2016-OIGP/UNAM
3. HOJA DE COORDINACION Nº 885-2016-OIGP/UNAM

FECHA : MOQUEGUA, 19 DE ENERO DEL 2016

---

*Tengo el agrado de dirigirme a Ud. para saludarlo cordialmente y hacer de su conocimiento que con el documento de la Referencia (3) se remitió el Expediente de Conformidad por el Servicio de Alquiler de Retroexcavadora en la Obra: "**CREACION DE LA INFRAESTRUCTURA DEL CERCO PERIMETRICO DE LA UNIVERSIDAD NACIONAL MOQUEGUA, CIUDAD, JARDIN, SEDE ILO, DISTRITO PACOCHA, PROVINCIA ILO, REGION MOQUEGUA**", la cual se encuentra procesada en la fase de DEVENGADO.*

*CONFORMIDAD a favor de: **QUENAYA PAURO, FREDY**, por el monto de S/. 10,985.00 (Diez Mil Novecientos Ochenta y Cinco con 00/100 Nuevos Soles), según Orden de Servicio Nº 1174 y SIAF Nº 3158-2015.*

Es todo cuanto informo a Ud. para los fines pertinentes.

UNIVERSIDAD NACIONAL DE MOQUEGUA
OFICINA DE LOGISTICA
RECIBIDO
20 ENE 2016
HORA: 11:34 REG. Nº: 0302
FIRMA: FOLIOS: 99

Atentamente,

ING. JULIO RODAS MENDOZA
JEFE (e) OFIC. INFRAESTRUCTURA
Y GESTION DE PROYECTOS

UNIVERSIDAD NACIONAL DE MOQUEGUA
DIRECCIÓN GENERAL DE ADMINISTRACIÓN
Exp. 000491
Pase a: Ofic. Logística
Para: Trámite Correspondiente
Fecha: 19 ENE. 2016
Firma
DIRECCIÓN GENERAL DE ADMINISTRACIÓN VºBº

cc.:
Archivo (2)

JOIGP/JRM
AA/AMCCY

UNIVERSIDAD NACIONAL DE MOQUEGUA
OFICINA DE LOGISTICA Y SERVICIOS
PROVEIDO Nº 0302 FECHA:
PASE A: DPGA.
PARA: Trámite de Pago
VºBº LOGISTICA

PERÚ | SUNEDU Superintendencia Nacional de Educación Superior Universitaria | UNAM Universidad Nacional de Moquegua | PRES Presidencia de Comisión Organizadora | OIGP Infraestructura y Gestión de Proyectos

98
72
68

HOJA DE COORDINACION Nº 027-2016-OIGP/UNAM

UNIVERSIDAD NACIONAL DE MOQUEGUA
OFICINA DE ECONOMIA Y FINANZAS
RECIBIDO
14 ENE 2016
0103
HORA: 9:41 Nº
FIRMA: Folio: 98

A : CPC . ROBERT ALARCON MONTALVO
JEFE (E) DE LA OFICINA DE ECONOMIA Y FINANZAS

ASUNTO : *DEVOLUCION DE EXPEDIENTE DEVENGADO*

REFERENCIA : *HOJA DE COORDINACION Nº 005-2016-OEF/DIGA-CO-UNAM*

FECHA : *MOQUEGUA, 13 DE ENERO DEL 2016*

Tengo el agrado de dirigirme a Ud. para saludarlo cordialmente y hacer de su conocimiento que se devuelve el Expediente que contiene la CONFORMIDAD de servicio a nombre de ***QUENAYA PAURO FREDY****, por el alquiler de* ***RETROEXCAVADORA CON MARTILLO, por el monto de S/. 10,985.00*** *(Diez Mil Novecientos Ochenta y Cinco con 00/100 Nuevos Soles).*

Así mismo debo indicar que con ***HOJA DE COORDINACION Nº 286-2015-OSLP/UNAM/PCMR, el*** *Jefe de la Oficina de Supervisión procede en dar la CONFORMIDAD del 100% del servicio de alquiler. Por lo que solicito se prosiga con el trámite de pago.*

Es cuanto comunico a Ud. para su conocimiento y fines pertinentes.

Atentamente,

UNIVERSIDAD NACIONAL DE MOQUEGUA
OFICINA DE INFRAESTRUCTURA Y GESTION DE PROYECTOS
18 ENE 2016 0116
Hora: 11:51 Nº Reg:
Firma: Folio: -98-

ING. JULIO RODAS MENDOZA
JEFE (e) OFIC. INFRAESTRUCTURA
Y GESTION DE PROYECTOS

C.C.:
ARCHIVO

JOIGP/JRM
AA/AMCCY

Unidad de contabilidad 15-01-16
Revisión y tramite correspond.

"Decenio de las Personas con Discapacidad en el Perú"
"*Año* de la Consolidación del Mar de Grau"

UNIVERSIDAD NACIONAL DE MOQUEGUA
OFICINA DE INFRAESTRUCTURA Y GESTIÓN DE PROYECTOS
08 ENE 2016 0019
Hora: 9:28 N° Reg:
Firma: Folio: 97

HOJA DE COORDINACION Nº 0005-2016-OEF-DIGA/CO-UNAM

A : ARQ. JUAN CARLO ALBARRACIN SOUTO MAIOR.
OFICINA INFRAESTRUCTURA Y GESTION DE PROYECTOS.

DE : CPC ROBERTH W. ALARCON MONTALVO.
OFICINA DE ECONOMIA Y FINANZAS.

ASUNTO : REMITO EXPEDIENTE DEVENGADO.

REFERENCIA : INFORME N°003-2016-MELP/UCONT/OEF-UNAM.

FECHA : MOQUEGUA, 07 DE ENERO DEL 2016.

Mediante el presente me dirijo a Ud. Para saludarlo muy cordialmente y hacerle llegar La Orden de Servicio N°01174, Registro Siaf N°3158, toda esta documentación contenida en la HOJA DE COORDINACION N°885-2015-OIGP/UNAM, que fue devengada a su solicitud, Con el fin de que complete la documentación faltante para poder realizar el Giro.

Es todo cuanto tengo que informar a Ud. para su conocimiento y fines que estime por conveniente.

Atentamente,

UNIVERSIDAD NACIONAL DE MOQUEGUA
CPC ROBERTH W. ALARCON MONTALVO
(e) OFICINA DE ECONOMÍA Y FINANZAS

UNIVERSIDAD NACIONAL DE MOQUEGUA
OFICINA DE INFRAESTRUCTURA Y GESTION DE PROYECTOS
PROVEIDO Nº 019
Folios: 97 Pase a:
Fecha: Para:

70
66

INFORME Nº 003-2016-MELP/UCONT/OEF-UNAM

UNIVERSIDAD NACIONAL DE MOQUEGUA
OFICINA DE ECONOMIA Y FINANZAS
RECIBIDO
06 ENE 2016
HORA: 10:03 Nº Reg.:
FIRMA: Folios:

A	:	**CPC ROBERTH W. ALARCON MONTALVO.** *Jefe de la Oficina de Economía y Finanzas.*
DE	:	**TEC. MARTHA ELISA LUQUE PUMA** *Unidad de Contabilidad.*
ASUNTO	:	**REMITO EXPEDIENTE DEVENGADO AL 31/12/2015**
REFERENCIA	:	**HOJA DE COORDINACION Nº 885-2015-OIGP/UNAM**
FECHA	:	*Moquegua, 06 de Enero del 2016*

Mediante el presente es grato dirigirme a usted para saludarlo cordialmente y a la vez remitir a su despacho el documento de la referencia, donde se adjunta el Expediente de pago de la ***O/S Nº 1174 con SIAF 3158 a nombre de QUENAYA PAURO FREDY****, expediente que fue devengado el 31 de diciembre 2015 conforme lo solicitado por la Oficina de Infraestructura y Gestión de Proyectos, asimismo informar que el proveedor deberá cambiar la Factura ya que esta presenta enmendaduras.*

Es cuanto informo, para los fines que estime correspondientes.

Atentamente.

Tec. Martha Elisa Luque Puma
Unidad de Contabilidad

MELP/CONT
C.c. Archivo

95
~~69~~
65

"AÑO DE LA DIVERSIFICACION PRODUCTIVA Y DEL FORTALECIMIENTO DE LA EDUCACION"

HOJA DE COORDINACION Nº 885 -2015-OIGP/UNAM

UNIVERSIDAD NACIONAL DE MOQUEGUA
OFICINA DE ECONOMÍA Y FINANZAS
RECIBIDO
29 DIC 2015
4389
HORA: 10:13
FIRMA:
Folios: 96

A : **CPC. ROBERTH ALARCON MONTALVO**
Jefe de la Oficina de Economía y Finanzas

ASUNTO : ***CONFORMIDAD DE SERVICIO O/S Nº 0001174***

REFERENCIA : INFORME Nº 185-2015-MGCC-RO-OIGP/UNAM
H/COORDINACION Nº 836-2015-OIGP/UNAM
H/COORDINACION Nº 286-2015-OSLP/UNAM/PCMR

FECHA : ***MOQUEGUA, 29 DE DICIEMBRE DEL 2015***

Mediante la presente me dirijo a Ud. con la finalidad de saludarlo y a la vez informarle lo siguiente:

Que la ejecución del servicio de ***Alquiler de Retroexcavadora con Martillo*** para la obra ***"Creacion de la Infraestructura del Cerco Perimetrico de La UNAM-Ciudad Jardin Sede Ilo-Distrito de Pacocha"***, se realizó al 100% por la atención de 65 horas por S/. 10,985.00 soles, el cual cuenta con los partes diarios, carta de conformidad e informe del residente de obra.

Por tal motivo se deriva a Ud. la documentación respectiva para su atención, evaluación, y trámite correspondiente, para su devengado

Es todo cuanto informo a Ud. para su conocimiento y trámite correspondiente.

Atentamente,

Arq. Juan carlos Albarracin Souto Maior
CAP. 7133
Jefe de Infraestructura y
Gestión de Proyectos

cc.:
Archivo (2)

JOIGP/JCASM
AA/AMCCY

30/12-15
Unidad de Contabilidad
Revisar Plan y Remite
Respectivo, Solo Devengado

UNIVERSIDAD NACIONAL DE MOQUEGUA

HOJA DE COORDINACION Nº 286-2015/OSLP/UNAM/PCMR

UNIVERSIDAD NACIONAL DE MOQUEGUA
OFICINA DE INFRAESTRUCTURA Y GESTIÓN DE PROYECTOS
23 DIC 2015
Hora: 14:35 N° Reg: .....
Firma: ..... Folio: -94-

A : **Arq. JUAN CARLO ALBARRACIN SOUTO MAIOR**
Jefe de la Oficina de Infraestructura y Gestión de Proyectos

DE : **Arq. PETER CARLOS MORENO RURUSH**
Jefe de Oficina de Supervisión y Liquidación de Proyectos

ASUNTO : **REMITO CONFORMIDAD DE SERVICIO**

REFERENCIA : **INFORME N° 035-2015-OSLP/UNAM/WSF**

FECHA : **23 de Diciembre del 2015**

Mediante la presente es grato dirigirme a Ud. para saludarlo cordialmente y a la vez remitir el documento de la referencia en la cual el inspector de obra hace su descargo, así mismo la jefatura se constituyó al lugar de los hechos para la verificación del ***Servicio de Alquiler de Retroexcavadora con Martillo,*** prestado a la Obra: ***"Creación de la Infraestructura del Cerco Perimétrico de la UNAM – Ciudad Jardín Sede Ilo – Distrito de Pacocha"***, del cual procede a dar la **CONFORMIDAD** en su totalidad al 100% por la atención de 65 horas por S/. 10,985.00 nuevos soles.

Por lo que se remite el expediente para que prosiga con el trámite correspondiente a efecto de otorgar el pago del servicio.

Es todo cuanto informo a Ud., para conocimiento y acciones correspondientes.

Atentamente.,

Arq. Peter C. Moreno Rurush
Jefe Oficina de Supervisión
y Liquidación de Proyectos
CAP. 11804

c.c: Arch
PCM R/OSLP
clsj/A.sit. Adm.

UNIVERSIDAD NACIONAL DE MOQUEGUA
"Año de la Diversificacion y el Fortalecimiento de la Educacion"

UNIVERSIDAD NACIONAL DE MOQUEGUA
OFICINA DE SUPERVISIÓN Y LIQUIDACIÓN DE PROYECTO
RECIBIDO
Hora: 16:30 N° ERG.
Firma: FOLIO 93

INFORME N° 035 - 2015–OSLP/UNAM/WSF

A : **ARQ. PETER C. MORENO RURUSH**
Jefe de la Oficina de Supervicion y liquidación de Proyectos

DE : **ING. WILLIAM SANGAMA FLORES**
Inspector de Obra

ASUNTO : **CONFORMIDAD PARCIAL DEL SERVICIO DE RETROEXCAVADORA**

REFERENCIA : Meta 018 Proyecto " Creacion de la Infraestructura del Cerco Perimétrico de la Universidad Nacional de Moquegua, Ciudad Jardín sede Ilo, Distrito de Pacocha, Provincia de Ilo, Región Moquegua"

FECHA : Moquegua, 22 de Diciembre del 2015

Mediante el presente me dirijo a Ud., para saludarlo y asi mismo presentarle la conformidad parcial de el servicio de alquiler de retroexcavadora con martillo.

Antecedentes

Se hace requerimiento de 65 HM de una retroexcavadora con fecha 17 de setiembre del 2015.
La orden de servicio N° 1174 por 65 HM es emitida con fecha 06 octubre del 2015
El 12 noviembre 2015 presenta el proveedor Sr. Fredy Quenaya Pauro su carta de conformidad por el alquiler de 65 horas maquina de retroexcavadora el cual el mismo dueño es el operador de la retroexcavadora.
Con fecha 20 de noviembre se me hace entrega de esta documentación de conformidad para su revisión.
Con fecha 27 noviembre la inspección emite el informe N° 021-2015-OSLP-UNAM-WSF indicando observaciones a la conformidad presentada por el residente de obra.
Con fecha 04 de diciembre la residencia de obra con informe N° 215-2015-MGCC-RO-OIGP-UNAM, emite el levantamiento de observaciones.
Con hoja de coordinación N° 836-2015-OIGP-UNAM el jefe de infraestructura y gestión de proyectos emite el informe para tramitar el levantamiento de observaciones.
Con fecha 18 de diciembre la oficina de Supervicion y liquidaciones de proyectos recepciona la documentación.
Con fecha 21 de Diciembre el inspector recepciona la documentación denominada levantamiento de observaciones para el pago del servicio Alquiler de retroexcavadora con martillo.

62

Analisis

Revisando la documentación informe N° 215-2015-MGCC-RO-OIGP-UNAM, emitida por el residente de la obra teniendo como asunto levantamiento de observaciones, se indica que dicho informe carece de sustento técnico de las horas maquinas trabajadas en la obra.

Hay que precisar que no se describe técnicamente las áreas donde ha trabajado solamente ha incluido dos planos, sin describir la profundidad de excavación, tipo de terreno trabajado y mas aun que la zona donde se ha trabajado la topografía no dificultad para nada al operador, por lo que no se ha tenido en cuenta los rendimientos minimos que debe producir este tipo de maquinaria.

Esta inspección ha realizado las visitas necesarias para supervisar la obra y en algunas de ellas ha constatado los trabajos que se venían realizando, por lo que el sustento de estas horas maquinas no corresponden a los trabajos realizados.

Asi mismo esta inspección a solicitado con anterioridad los partes de maquinaria de cada dia de trabajo con anticipación para su conformidad tal como lo esta escrito en cuaderno de obra asientos N° 314,318,322,350,356,362,366,372, las cuales corresponden estas solicitudes son desde octubre , noviembre y diciembre y asi mismo se le indicaba a la residencia que deberá estar bien sustentado cualquier servicio para su conformidad. Los cuales se reitera en los informe Nª007 y 025-2015OSLP-UNAM/WSF de fechas 22 setiembre y 30 de noviembre del 2015.

Asi mismo las excavaciones realizadas en esta zona de trabajo no se encuentran terminadas por lo que la residencia no tiene presupuesto para contratar otra maquinaria.

Concluciones

Por lo que esta inspección da conformidad de este servicio por 30 hm.

Caso contrario pasese a la oficina de control interno de la UNAM.

Es todo lo que informo para los tramites y fines convenientes

Atentamente,

WS F/OSLP
Archivo...//

.....
Ing. William Sangama Flor
INSPECTOR DE OBRA
CIP 74792

UNIVERSIDAD NACIONAL DE MOQUEGUA
"Año de la Diversificacion y el Fortalecimiento de la Educacion"

INFORME N° 007 - 2015–OSLP/UNAM/WSF

UNIVERSIDAD NACIONAL DE MOQUEGUA
OFICINA DE SUPERVISIÓN Y LIQUIDACIÓN DE PROYECTO
RECIBIDO
22 SET. 2015
Hora. 15:43 N° ERG. .....
Firma. ..... FOLIO ..01..

A : **ARQ. PETER C. MORENO RURUSH**
Jefe de la Oficina de Supervicion y liquidación de Proyectos

DE : **ING. WILLIAM SANGAMA FLORES**
Inspector de Obra

ASUNTO : **RECOMENDACIONES A CUMPLIR PARA LA RESIDENCIA DE OBRA**

REFERENCIA : Meta 018 Proyecto " Creacion de la Infraestructura del Cerco Perimétrico de la Universidad Nacional de Moquegua, Ciudad Jardín sede Ilo, Distrito de Pacocha, Provincia de Ilo, Región Moquegua"

FECHA : Moquegua, 22 de Setiembre del 2015

Mediante el presente me dirijo a Ud., para saludarlo cordialmente y por su intermedio comunicarle a la residencia de obra lo siguiente siendo:

1. Debe presentar los requerimientos de la obra OBU ILO en compra de bienes, servicios, equipos a nivel de termino de obra, por lo que deberá considerar los procesos de licitación y las demoras de la institución.
2. Todos la documentación que se solicite el VB° o firma de la inspección deberá de dejar un original al mismo.
3. Cada mes deberá de asentar en el cuaderno de obra el resumen de los metrados.
4. Debera de cumplir la directiva Nª 001-2014-UNAM de la institución referenciado a obras por administración directa con respecta al residente de obra, los informes mensuales, adicionales.ampliaciones de plazo, etc.
5. Las conformidades deberá de presentar con el sustento respectivo(TdR,partes,o/s,etc) y fotos.
6. Debera presentar los planos de replanteo post construcción de cada obra terminada.
7. El personal técnico y obreros deberá de cumplir las horas de trabajo reglamentarias el cual se verificara en su tareo.
8. El almacen de obra deberá de firmar los kardes respectivos de cada material y el cuaderno de movimiento de almacen
9.

Por lo que informo para los fines correspondientes.

Atentamente,

Ing. William Sangama Flores
INSPECTOR DE OBRA
CIP 74792

WSF/OSLP
Archivo...//

PERÚ | SUNEDU Superintendencia Nacional de Educación Superior | UNAM Universidad Nacional de Moquegua | PRES Presidencia de Comisión Organizadora | OIGP Infraestructura y Gestión de Proyectos

HOJA DE COORDINACION Nº 836 -2015-OIGP/UNAM

A : **ARQ. PETER MORENO RURUSH**
Jefe de la Oficina de Supervisión y Liquidación de Proyectos

ASUNTO : **LEVANTAMIENTO DE OBSERVACIONES**

REFERENCIA : **INFORME Nº215-2015-MGCC-RO-OIGP/UNAM**

FECHA : **MOQUEGUA, 18 de Diciembre del 2015**

UNIVERSIDAD NACIONAL DE MOQUEGUA
OFICINA DE SUPERVISIÓN Y LIQUIDACIÓN DE PROYECTO
RECIBIDO
Hora. 11:44 N° ERG. 989
Firma. FOLIO 81

Mediante la presente me dirijo a Ud. con la finalidad de saludarlo y a la vez indicarle lo siguiente:

*Que mediante informe presentado por el residente de obra Ing. Milward Guillermo Curo Cabrera de la obra: **"Creación de la infraestructura del cerco perimétrico de la Universidad Nacional de Moquegua, Ciudad Jardín, Sede Ilo, Distrito de Pacocha, Provincia de Ilo, Región Moquegua"**, en la cual indica y hace llegar las observaciones subsanadas se indica también a Ud. que las obligaciones del Inspector en Obra es de permanencia en obra, por lo que las observaciones indicadas en los puntos 1, 2 y 3 deberían estar de conocimiento por el Inspector y/o Asistente con el que cuenta el mismo por lo cual no se explica el desconocimiento del servicio realizado.*

Se remite a Ud. la conformidad de pago para que se agilice con carácter de urgencia para trámite de pago deslindando toda responsabilidad.

Es todo cuanto debo informar a Usted.

Atentamente

Arq. Juan carlos Aparacio Saúto Maior
CAP. 7138
Jefe de Infraestructura y Gestión de Proyectos

UNIVERSIDAD NACIONAL DE MOQUEGUA
OFICINA DE SUPERVISIÓN Y LIQUIDACIÓN DE PROYECTOS
PROVEIDO N° 989
Pase a: Ing. William Sangama
Para: Revision y Evaluación
MOQ. 18 DE Diciembre DEL 2015
FIRMA

UNIVERSIDAD NACIONAL DE MOQUEGUA
OFICINA SUPERVISIÓN LIQUIDACIÓN DE PROYECTOS
V° B°

cc.:
Archivo (2)

JOIGP/JCASM
AA/DDCE

4028

INFORME Nº 215- 2015-MGCC-RO-OIGP/UNAM

A : **ARQ° JUAN CARLO ALBARRACIN SOUTO MAIOR**
JEFE DE LA OFICINA DE INFRAESTRUCTURA Y GESTION DE PROYECTOS

DE : **ING. MILWARD GUILLERMO CURO CABRERA**
RESIDENTE DE OBRA

ASUNTO : **LEVANTAMIENTO DE OBSERVACIONES**

REFERENCIA : **HOJA DE COORDINACION N°254-2015-OSLP/UNAM/PCMR**

FECHA : Ilo, 04 de Diciembre del 2015

Mediante el presente me dirijo a usted para saludarle y a la vez remitirle la información solicitada según el documento de la referencia.

Cabe mencionar que según la directiva vigente de la institución N°001-2012-CO-UNAM. Indica en el Articulo N°13 inciso 13.1, 13.2, 13.2; se inca claramente que lo solicitado por la inspección de obra no es relevante y/o necesaria para su conformidad de pago.

Sin otro particular es propicia la ocasión para manifestarle los sentimientos de mi estima personal y mayor consideración.

Es todo cuanto tengo que informar para su conocimiento y fines pertinentes.

Atentamente,

Milward G. Curo Cabrera
INGENIERO CIVIL
CIP 114376
Residente de Obra

RETROEXCAVADORA CON MARTILO

ITEM	TRABAJOS REALIZADOS	FECHA	HORAS TRABAJADAS							
			MAÑANA			TARDE			TOTAL HM	TOTAL HORAS CONVERTIDAS
			INICIO	TERMINO	SUB TOTAL	INICIO	TERMINO	SUB TOTAL		
001	EXCAVACION DE ZANJA PARA CIMENTOS 36.00 m3(LADO LINEA DE ALTA TENSION) MZ K´	09/10/2015	07:40	12:00	04:20	01:30	02:30	01:00	05:20	5.33
002	EXCAVACION DE ZANJA PARA CIMENTOS 20.00 m3 (LADO LINEA DE ALTA TENSION) MZ K´ Y ACARREO DE MATERIAL EXCEDENTE 34.00 m3 ACCESO PRINCIPAL P-01	10/10/2015	07:30	12:30	05:00	00:00	00:00	00:00	05:00	5.00
003	EXCAVACION DE ZANJA PARA CIMENTOS 45.00 m3 (LADO LINEA DE ALTA TENSION) MZ K´	12/10/2015	07:30	12:00	04:30	01:00	04:30	03:30	08:00	8.00
004	EXCAVACION DE ZANJA PARA CIMENTOS 45.00 m3 (LADO LINEA DE ALTA TENSION) MZ K´	13/10/2015	07:30	12:00	04:30	01:00	04:30	03:30	08:00	8.00
005	EXCAVACION DE ZANJA PARA CIMENTOS 45.00 m3 (LADO EJE D) MZ K´	14/10/2015	07:30	12:00	04:30	01:00	04:30	03:30	08:00	8.00
006	EXCAVACION DE ZANJA PARA CIMENTOS 45.00 m3 (LADO EJE D) MZ K´	15/10/2015	07:30	12:00	04:30	01:30	04:00	02:30	07:00	7.00
007	EXCAVACION DE ZANJA PARA CIMENTOS 20.00 m3 (LADO EJE D y LADO EJE B) MZ K´ y PERFILADO DE ZANJAs 18.00 m3. MZ Q	16/10/2015	07:30	12:00	04:30	00:00	00:00	00:00	04:30	4.50
008	EXCAVACION DE ZANJA PARA CIMENTOS 45.00 m3(LADO EJE B) MZ K´	28/10/2015	08:00	12:00	04:00	01:00	04:30	03:30	07:30	7.50
.009	EXCAVACION DE ZANJA PARA CIMENTOS 23.00 m3(LADO EJE B) MZ K´ y ACARREO DE MATERIAL EXCENTE 17.00 m3 ACCESO PRINCIPAL P-01	29/10/2015	07:50	12:00	04:10	00:00	00:00	00:00	04:10	4.17
010	EXCAVACION DE ZANJA PARA CIMENTOS 8.00 m3(LADO EJE B) MZ K´	30/10/2015	08:00	12:00	04:00	01:00	04:30	03:30	07:30	7.50
	TOTAL DE HORAS									65.00

Milward G. Curo Cabrera
INGENIERO CIVIL
CIP. 114376
Residente de Obra

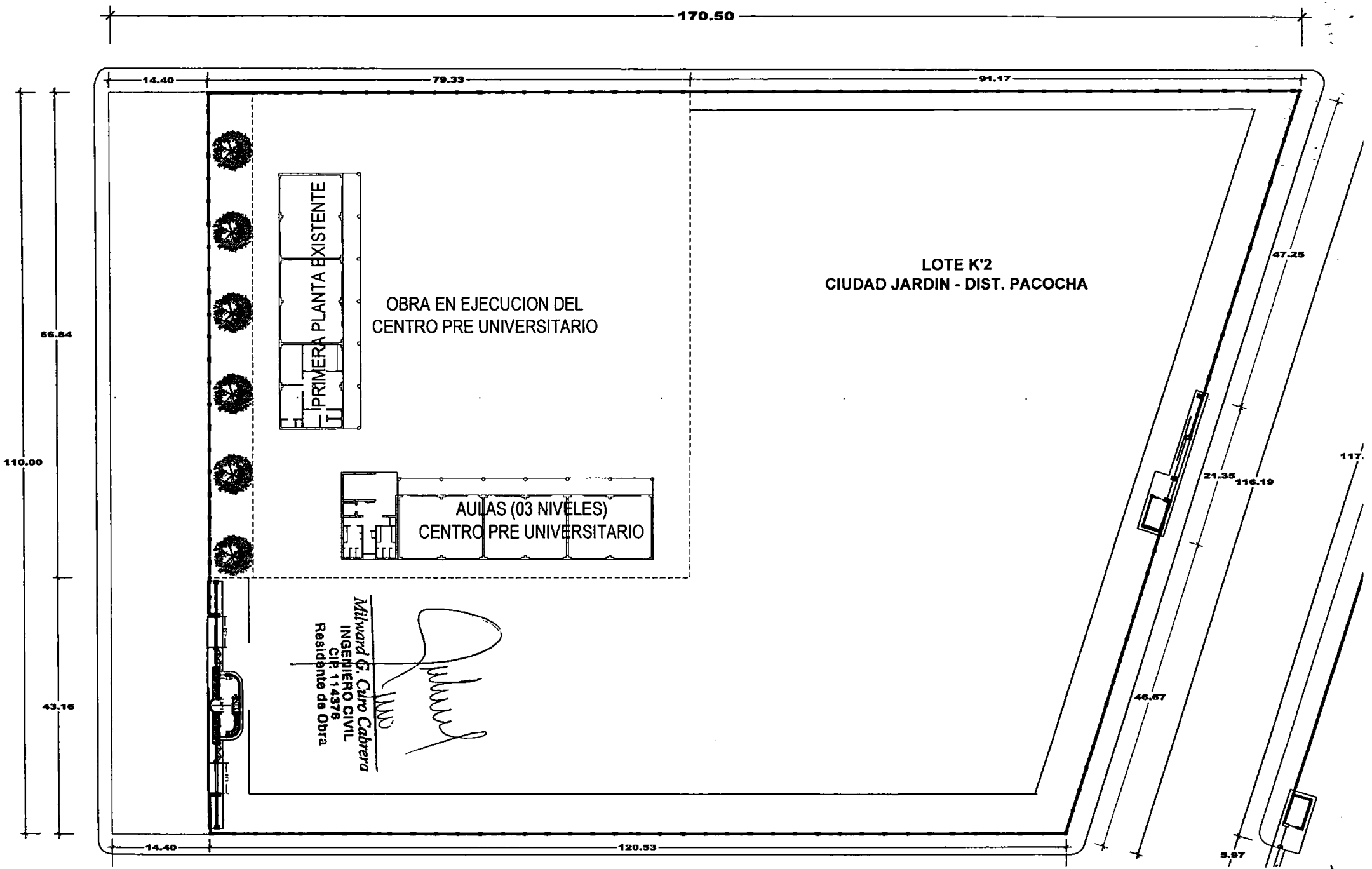
170.50
14.40
79.33
91.17
14.40
120.53
110.00
66.84
43.16
47.25
21.35
116.19
46.67
5.97
PRIMERA PLANTA EXISTENTE
OBRA EN EJECUCION DEL
CENTRO PRE UNIVERSITARIO
LOTE K'2
CIUDAD JARDIN - DIST. PACOCHA
AULAS (03 NIVELES)
CENTRO PRE UNIVERSITARIO
Milward G. Cairo Cabrera
INGENIERO CIVIL
CIP. 114378
Residente de Obra

LOTE URBANO MANZANA Q
CIUDAD JARDIN - DIST. PACOCHA

ÁREA S/REGISTROS PUBLICOS = 13,623.75 m2.
ÁREA HABILITADA CERCADA = 15,950.273 m2.

COORDENADAS UTM LOTE MANZANA Q		
AREA :		13,347.972 m^2
PERIMETRO :		469.280 ml
PTO	ESTE	NORTE
1	251740.271	8052600.828
2	251750.608	8052496.338
3	251860.746	8052507.234
4	251883.145	8052614.962
1	251740.271	8052600.828

Milward G. Curo Cabrera
INGENIERO CIVIL
CIP. 114376
Residente de Obra

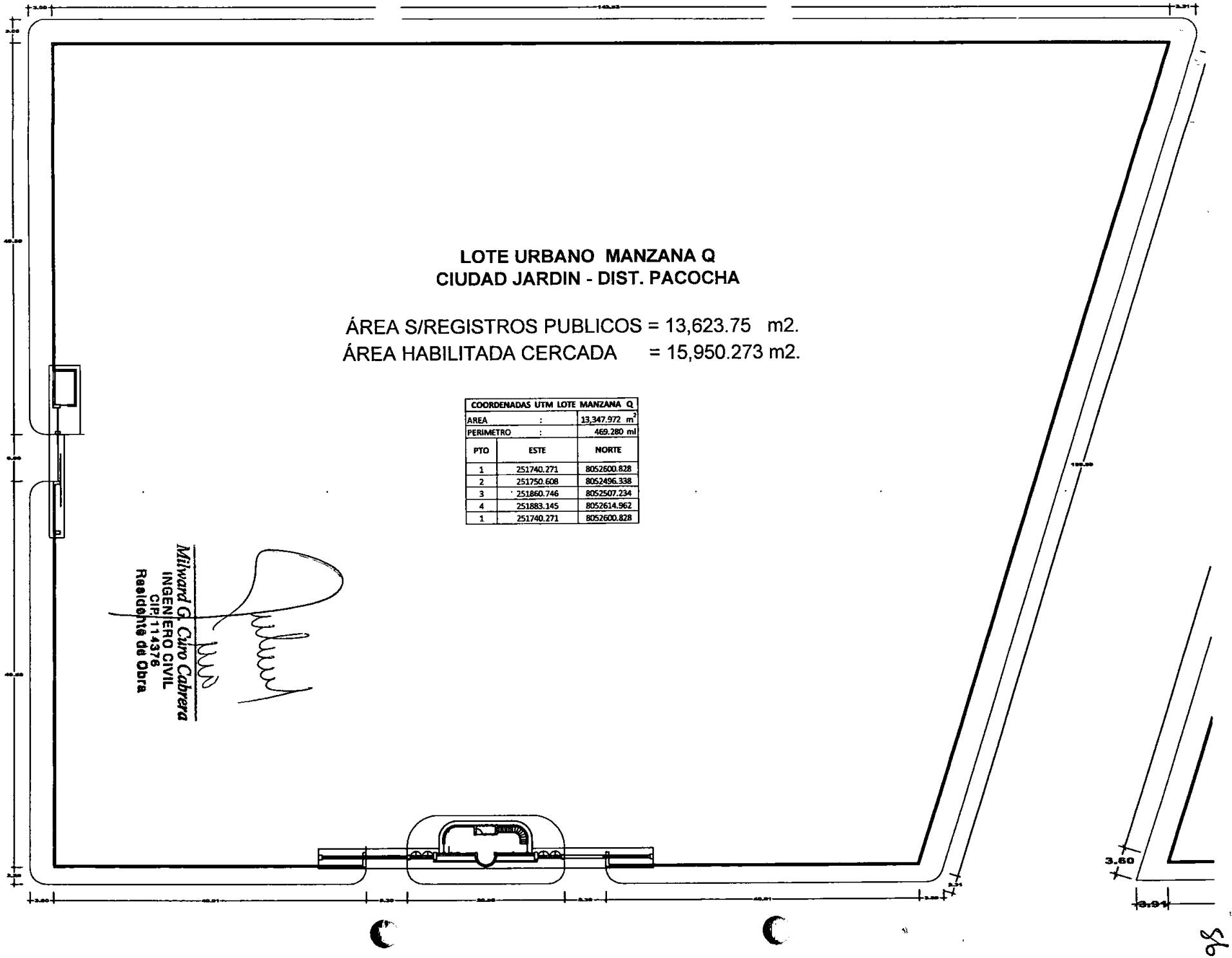

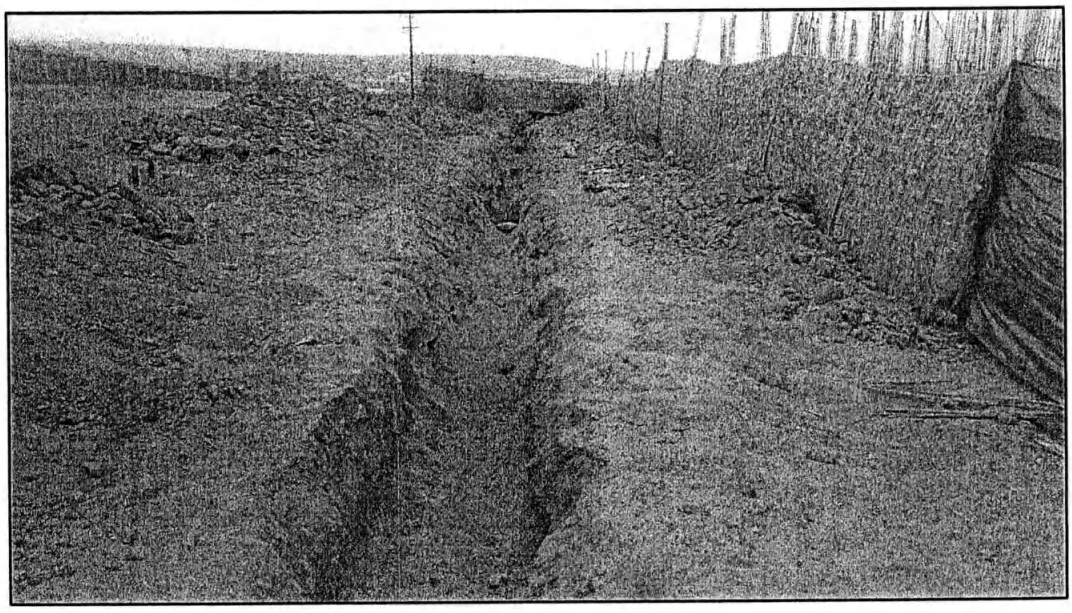

Milward G. Curo Cabrera
INGENIERO CIVIL
CIP 114376
Residente de Obra

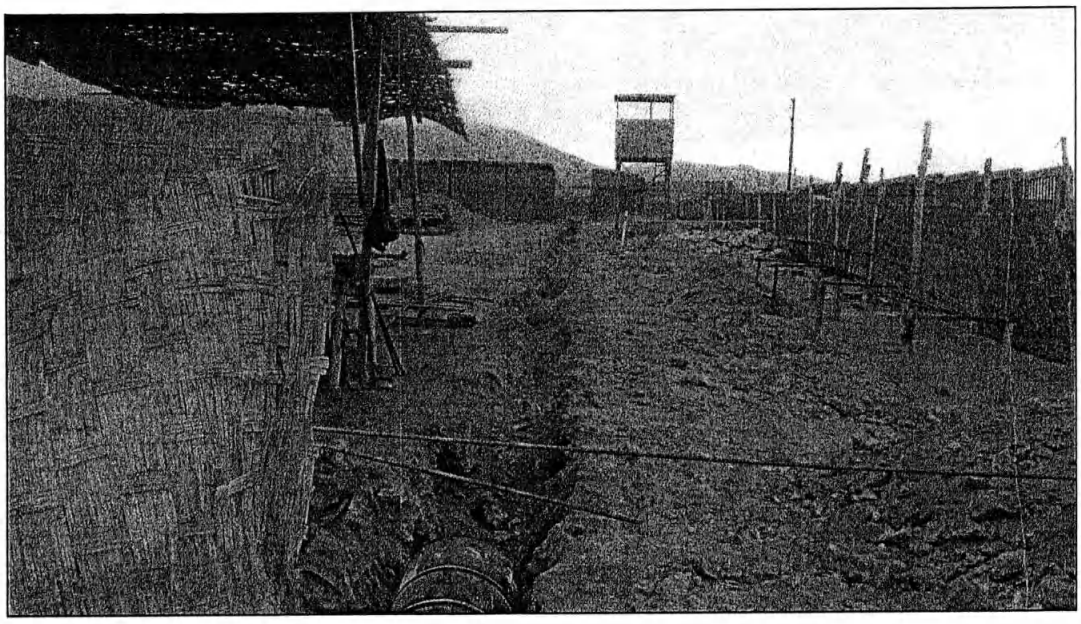

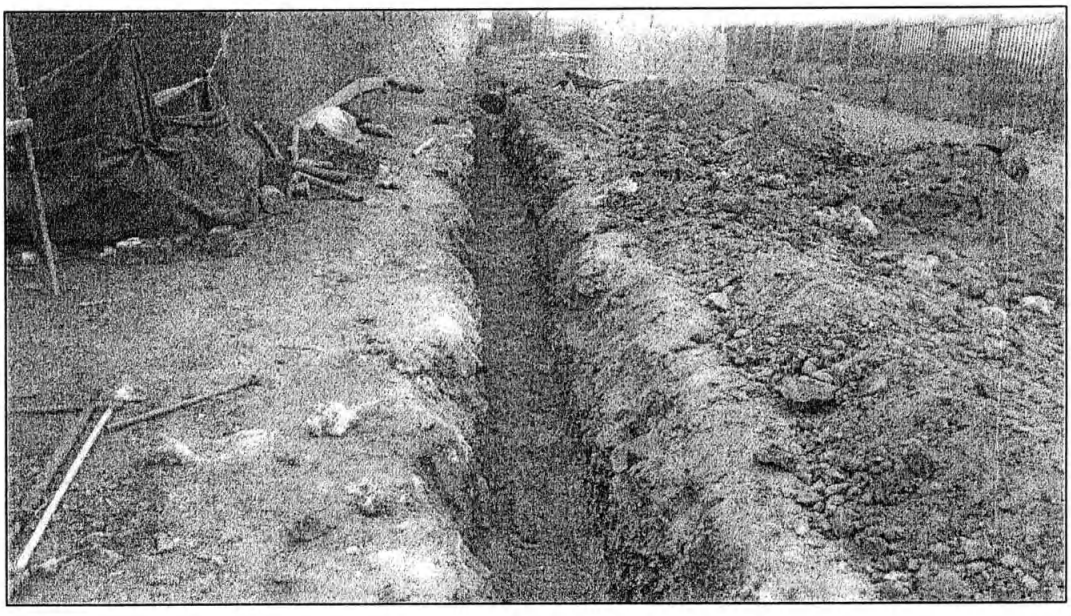

Milward G. Curo Cabrera
INGENIERO CIVIL
CIP. 114376
Residente de Obra

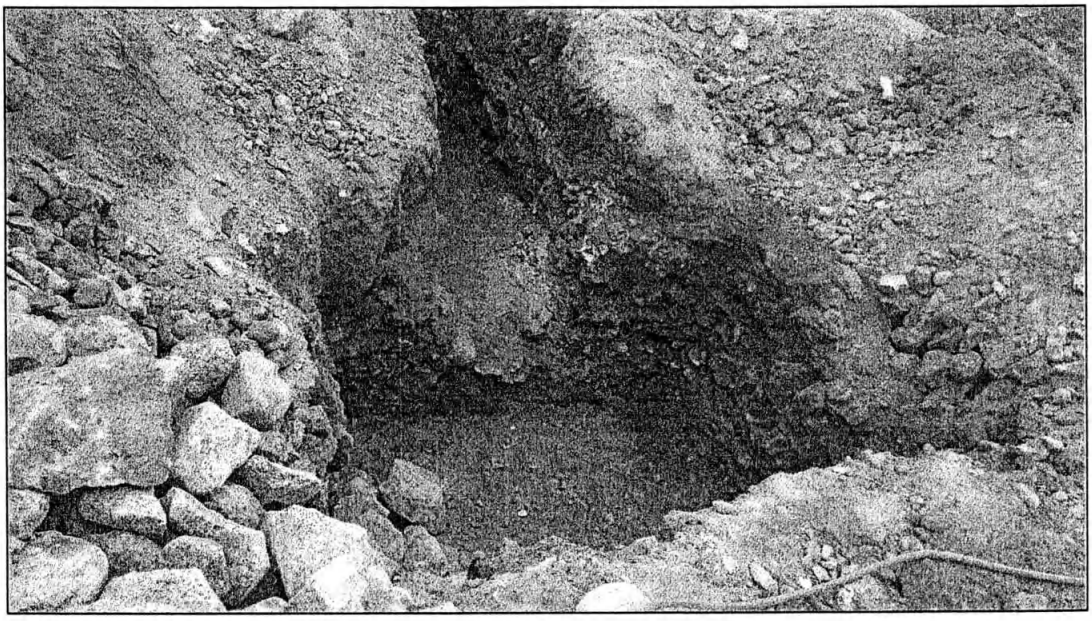

Milward G. Curo Cabrera
INGENIERO CIVIL
CIP 114376
Residente de Obra

73
56
52

- Elegir el mejor precio en el Cuadro Comparativo según corresponda.

12.4. Excepcionalmente, se podrá adquirir directamente el bien o servicio, siempre que la propuesta del proveedor cumpla con las especificaciones técnicas requeridas, debiéndose adjuntar un informe donde detallará las invitaciones cursadas a los proveedores y demostrando sobre las invitaciones que no fueron atendidas.

12.5. La Oficina de Logística, solicitará el apoyo del área usuaria o del área técnica correspondiente a fin de que colaboren en la buena pro respectiva, en la cual bastará con el Vº Bº del área usuaria o área técnica.

12.6. La respectiva orden de compra o de servicio, deberà considerar , de ser el caso, condiciones de entrega, plazos, penalidades y demàs aspectos que se consideren relevantes. Atendiendo a la naturaleza o complejidad de los contratos, La Oficina de Logìstica podrà optar por formalizar la contrataciòn pendiente mediante un contrato, en lugar de utilizar una orden de compra o de servicio.

Artìculo 13º.- Pago de las contrataciones directas

13.1. Se procederà al pago una vez que el àrea usuaria otorgue su conformidad por la recepciòn de los bienes adquiridos , la efectiva prestaciòn de los servicios contratados o la ejecuciòn conforme de la obra, segùn sea el caso. Esta conformidad podrà otorgarse mediante documento escrito o consignando un "visto bueno" o la frase "conforme" en el respectivo comprobante de pago.

13.2. Dicha conformidad esta referida ùnicamente a la recepciòn de los bienes y servicios u obras, en los tèrminos pactados por la instituciòn y no constituye ratificaciòn ni conformidad respecto de cualquier otra declaraciòn o informaciòn adicional contenida en el documento en que se consigna.

13.3. Una vez emitida la conformidad, la Oficina de Economìa y Finanzas gestionarà el pago ante dependencia competente. Dichas àreas podràn solicitar, adicionalmente, y cuando lo estimen conveniente, como requisito previo para la tramitaciòn del pago, un informe detallado sobre el cumplimiento de la prestaciòn a cargo del contratista.

Artìcuo 14º.- Informe mensual de la Oficina de Logìstica

La Oficina de Logìstica deberà informar a la Vicepresidencia Administrativa, para su evaluaciòn correspondiente, en detalle y dentro de los diez (10) primeros dias de cada mes, sobre las contrataciones realizadas conforme al presente capìtulo.

UNIVERSIDAD NACIONAL DE MOQUEGUA VICE PRESIDENTE ADMINISTRATIVO Vº Bº

Capitulo III

Artìculo 22º Recepciòn y Conformidad de Bienes y Servicios

22.1. La recepción de bienes en el Almacén se realizará de acuerdo a las normas y procedimientos establecidos para tal fin.

22.2. La recepción de los bienes se puede realizar en forma parcial o total, es decir, la recepción puede realizarse ítem por ítem hasta completar los bienes solicitados a través de la Orden de Compra-Guía de Internamiento. Asimismo, en el caso de incumplimiento de plazo la Unidad de Almacén informará a la Oficina de Logística sobre dicho incumplimiento para efectos de proceder con las penalidades, las mismas que calcularán y aplicarán de acuerdo a la fecha de entrega de cada ítem o grupo de ítems, en ningún caso se recepcionarán el item en forma parcial.

22.3. Para la recepción de bienes de naturaleza compleja se deberá contar con la opinión favorable del área técnica respectiva. Para los bienes no considerados de naturaleza compleja, se podrá solicitar la colaboración de otras dependencias de la Universidad, a fin de evaluar la conformidad. Lo indicado deberá realizarse de acuerdo con las normas vigentes en la materia y no deberá exceder los plazos establecidos.

22.4. Los responsables para dar la conformidad correspondiente debe precisarse en las Bases Administrativas del proceso respectivo.

22.5. En ningún caso se podrá exigir características y/o especificaciones que no figuren en la Orden de Compra o hayan estado estipuladas en el expediente de adquisición (bases integradas y propuesta del proveedor).

22.6. Una vez realizada la recepción y otorgada la conformidad a los bienes adquiridos, La Oficina de Logística a través de la Unidad de Almacén remitirá a la Oficina de Economía y Finanzas o la que haga su veces para el respectivo pago, debiéndose adjuntar a la Orden de Compra lo siguiente:

- Acta de recepción y conformidad (en los casos que sea necesario)
- Comprobante de Pago
- Otros documentos estipulados en las bases y/o el contrato y necesarios para la recepción y conformidad en almacén.

El pago debe realizarse en un plazo no menor a (05) días calendarios previa conformidad de servicios.

<u>SERVICIOS</u>

22.7. La recepción y conformidad de los servicios será otorgada por el Jefe responsable de la dependencia solicitante quien deberá especificar la fecha en la cual se concluyó el servicio de acuerdo a las Bases y/o Términos de Referencia.

UNIVERSIDAD NACIONAL DE MOQUEGUA VICE PRESIDENTE ADMINISTRATIVO Vº Bº

UNIVERSIDAD NACIONAL DE MOQUEGUA

UNIVERSIDAD NACIONAL DE MOQUEGUA
OFICINA DE INFRAESTRUCTURA Y GESTIÓN DE PROYECTOS
27 NOV 2015
Hora: 14:32
Firma:
3928

HOJA DE COORDINACION N° 254-2015/OSLP/UNAM/PCMR

AL : **ARQ. JUAN CARLO ALBARRACIN SOUTO MAIOR**
JEFE DE LA OFICINA DE INFRAESTRUCTURA Y GESTION DE PROYECTOS

DEL : **ARQ. PETER CARLOS MORENO RURUSH**
JEFE DE OFICINA DE SUPERVISIÓN Y LIQUIDACIÓN DE PROYECTOS

ASUNTO : **OBSERVACIONES A LA CONFORMIDAD PRESENTADA**

REFERENCIA : **INFORME N° 021-2015/OSLP/UNAM/WSGF**

FECHA : **27 de Noviembre del 2015**

****

Mediante la presente es grato dirigirme a Ud., para saludarlo cordialmente, así mismo re remite observaciones realizadas a la conformidad presentada, con la finalidad que sean subsanadas por la Residencia.

Es todo cuanto se informa a Ud., para conocimiento y acciones correspondientes.

Atentamente

Arq. Peter C. Moreno Rurush
Jefe Oficina de Supervisión
y Liquidación de Proyectos
CAP. 11804

UNIVERSIDAD NACIONAL DE MOQUEGUA
OFICINA DE PROYECTOS DE INVERSION
PROVEIDO N°.....
Folios:..... Pase a:.....
Fecha: 23/12/15 Para: JNS
Richard Cruz para conocimiento y acciones
Firma

c.c.Arch
PCMR/OSLP
Ymfs/Asist.Adm.

50 folios

UNIVERSIDAD NACIONAL DE MOQUEGUA
"Año de la Diversificacion y el Fortalecimiento de la Educacion"

INFORME N° 021 - 2015-OSLP/UNAM/WSF

UNIVERSIDAD NACIONAL DE MOQUEGUA
OFICINA DE SUPERVISIÓN Y LIQUIDACIÓN DE PROYECTO
RECIBIDO
27
Hora. 9:15 N° ERG. 896.
Firma. FOLIO 50

A : ARQ. PETER C. MORENO RURUSH
Jefe de la Oficina de Supervicion y liquidación de Proyectos

DE : ING. WILLIAM SANGAMA FLORES
Inspector de Obra

ASUNTO : OBSERVACIONES A LA CONFORMIDAD PRESENTADA

REFERENCIA : Meta 018 Proyecto "Creacion de la Infraestructura del Cerco Perimétrico de la Universidad Nacional de Moquegua, Ciudad Jardín sede Ilo, Distrito de Pacocha, Provincia de Ilo, Región Moquegua"

FECHA : Moquegua, 26 de Noviembre del 2015

Mediante el presente me dirijo a Ud., para saludarlo y asi mismo solicitarle por su intermedio se remita a la residencia de obra que su conformidad tiene las siguientes observaciones:

1.- Debe presentar planos del lugar donde se realizo el trabajo.
2.- Debe indicar y adjuntar nombre del personal que realizo el control de horas maquinas y su ficha de control de cada dia.
3.- Debe presentar foto actualizada (al dia de hoy) del lugar donde se realizo este trabajo minimo 5 fotos.

Sin otro particular hago propicia la oportunidad para manifestarle mi especial consideración y estima personal.

Atentamente,

Ing. William Sangama Flo
INSPECTOR DE OBRA
CIP 74792

WSF/OSLP
Archivo...//

49

INFORME Nº 185 - 2015-MGCC-RO-OIGP/UNAM

A	:	**ARQ. JUAN CARLO ALBARRACIN SOUTO MAIOR** JEFE DE LA OFICINA DE INFRAESTRUCTURA Y GESTION DE PROYECTOS
DE	:	**ING. MILWARD GUILLERMO CURO CABRERA** RESIDENTE DE OBRA
ASUNTO	:	**CONFORMIDAD DE SERVICIO (O/S Nº 0001174)**
FECHA	:	Moquegua, 13 de noviembre del 2015

Mediante el presente me dirijo a Usted para expresarle mis saludos y a la vez remitirle la conformidad de servicio que consta de **ALQUILER DE RETROEXCAVADORA CON MARTILLO**, según términos de referencia.

DATOS REFERENCIALES:

Razón social	: **QUENAYA PAURO FREDY.**
RUC. Nº	: 10403937245
Factura N°	: 001-000201
Objeto	: **ALQUILER DE RETROEXCAVADORA CON MARTILLO**
Orden de Servicio	: 0001174
Siaf	: 0000003158

DESCRIPCION DE LA ORDEN DE SERVICIO:

CANT	UND	DESCRIPCION	TOTAL
01	SERV	ALQUILER DE RETROEXCAVADORA CON MARTILLO	10,985.00
		TOTAL S/.	**10,985.00**

AFECTACION PRESUPUESTAL:

Meta	: 018 "CREACIÓN DE LA INFRAESTRUCTURA DEL CERCO PERIMÉTRICO DE LA UNAM, CIUDAD JARDÍN, SEDE ILO, PROVINCIA DE ILO, REGIÓN MOQUEGUA"
Fuente de financiamiento	: CANON Y SOBRE CANON.
Partida	: 2.6.2.2.2 5
Monto	: S/. 10,985.00 Nuevos Soles
Costo	: Directo

CONCLUSION:

Se emite conformidad por el servicio antes mencionado, el cual se realizó de acuerdo a lo solicitado del 09/10 al 30/10, según partes diarios adjuntos, razón por el cual se solicita se prosiga con el trámite correspondiente, se adjunta al presente documento factura N° 001-000201, orden de servicio, y documentación complementaria.

Es todo cuanto comunico a UD. para su conocimiento y fines.

Atentamente

Milward G. Curo Cabrera
INGENIERO CIVIL
CIP. 114376
Residente de Obra

VALORIZACION DE MAQUINARIA Nº 018– 2015 –MGCC

DEL 09 AL 30 OCTUBRE DEL 2015

OBRA : 018 CREACION DE LA INFRAESTRUCTURA DEL CERCO PERIMETRICO DE LA UNAM

SERVICIO : ALQUILER DE RETROEXCAVADORA CON PICOTON

FUENTE DE FINANCIAMIENTO : CANON Y SOBRE CANON

RESIDENTE : ING° MILWARD GUILLERMO CURO CABRERA

CODIGO PRESUPUESTAL : 2.6.2.2.2.5

FECHA : 30 DE OCTUBRE DEL 2015

PROVEEEDOR : QUENAYA PAURO FREDY

ITEM	MAQUINARIA Y/O EQUIPO	FECHA	Nº DE PARTE	HORAS TRABAJADAS								PRECIO	
				MAÑANA			TARDE			TOTAL HM	TOTAL HORAS CONVERTIDAS	PRECIO UNITARIO	SUB TOTAL
				INICIO	TERMINO	SUB TOTAL	INICIO	TERMINO	SUB TOTAL				
001	RETROEXCAVADORA SOBRE LLANTAS CON PICOTON	09/10/2015	000008	07:40	12:00	04:20	01:30	02:30	01:00	05:20	5.33	169.00	S/. 901.33
002	RETROEXCAVADORA SOBRE LLANTAS CON PICOTON	10/10/2015	000009	07:30	12:30	05:00	00:00	00:00	00:00	05:00	5.00	169.00	S/. 845.00
003	RETROEXCAVADORA SOBRE LLANTAS CON PICOTON	12/10/2015	000010	07:30	12:00	04:30	01:00	04:30	03:30	08:00	8.00	169.00	S/. 1,352.00
004	RETROEXCAVADORA SOBRE LLANTAS CON PICOTON	13/10/2015	000011	07:30	12:00	04:30	01:00	04:30	03:30	08:00	8.00	169.00	S/. 1,352.00
005	RETROEXCAVADORA SOBRE LLANTAS CON PICOTON	14/10/2015	000012	07:30	12:00	04:30	01:00	04:30	03:30	08:00	8.00	169.00	S/. 1,352.00
006	RETROEXCAVADORA SOBRE LLANTAS CON PICOTON	15/10/2015	000013	07:30	12:00	04:30	01:30	04:00	02:30	07:00	7.00	169.00	S/. 1,183.00
007	RETROEXCAVADORA SOBRE LLANTAS CON PICOTON	16/10/2015	000014	07:30	12:00	04:30	00:00	00:00	00:00	04:30	4.50	169.00	S/. 760.50
008	RETROEXCAVADORA SOBRE LLANTAS CON PICOTON	28/10/2015	000015	08:00	12:00	04:00	01:00	04:30	03:30	07:30	7.50	169.00	S/. 1,267.50
009	RETROEXCAVADORA SOBRE LLANTAS CON PICOTON	29/10/2015	000016	07:50	12:00	04:10	00:00	00:00	00:00	04:10	4.17	169.00	S/. 704.17
010	RETROEXCAVADORA SOBRE LLANTAS CON PICOTON	30/10/2015	000017	08:00	12:00	04:00	01:00	04:30	03:30	07:30	7.50	169.00	S/. 1,267.50
										TOTAL DE HORAS	65.00		S/. 10,985.00

Milward G. Curo Cabrera
INGENIERO CIVIL
CIP. 114376
Residente de Obra

ب

ب

46 50

SERVICIOS GENERALES "CLAFER.Q"

De: Quenaya Pauro Fredy

A.H. Vista Alegre Mz. 74 Lt. 16 Cel. 942093838 RPM: #942093838 - #947657177 Ilo - Ilo - Moquegua

VENTA DE AGREGADOS PARA CONSTRUCCION: LADRILLOS Y BLOQUETAS
ALQUILER DE MAQUINARIA PESADA: RETROEXCAVADORA CAT CON MARTILLO
CAT H-70, VOLQUETES, CARGADOR FRONTAL, MOVIMIENTO DE TIERRAS.

RUC 10403937245

FACTURA

001- Nº 000203

Fecha de Emisión 31 de Diciembre del 2015

Señ(ores): Universidad Nacional de Moquegua R.U.C. 20449347448

Dirección: Calle Ancash S/N Moquegua - Mariscal Nieto Guia de Remisión Nº

Cantidad	DESCRIPCION	P. Unitario	TOTAL
65 H/M	Servicio de Alquiler de Retroexcavadora con Martillo	169.00	10985.00
		N	9,886.50
		D	1098.50

SON: Diez mil novecientos ochenta y cinco con 00/100 nuevos soles

V. VENTA	9309.32
I.G.V. ..... %	1675.68
TOTAL.	10985.00

CANCELADO

.....de.....del 20.....

.....

IM[illegible]TA AMAUTA S.R.L.
RUC 20115829310 Zepita 544 - ILO
A. I. 0620872113 F. I. 03-11-2015
Serie 001 Nº 201/300

Adquirente ó Usuario

SERVICIOS GENERALES "CLAFER.Q"

De: Quenaya Pauro Fredy
A.H. Vista Alegre Mz. 74 Lt. 16 Cel. 942093838 RPM: #942093838 - #963530423

Venta de agregados de construcción, ladrillos, bloquetas y otros.
Alquiler de maquinaria pesada como:
Cargador frontal, retroexcavadora con picotón CAT H-70 y volquete.

PARTE DIARIO DE MAQUINARIA

DATOS GENERALES Nº 000008

PROYECTO	Cerco Perimetrico dela UNAM	PLACA Nº	420 E IT
EMPRESA	UNAM	TIPO MARCA	CAT
AREA	Ciudad Jardin	MES / SEMANA	Octubre

SPECCION DIARIA

NOMBRE DEL CONDUCTOR Fredy Quenaya Pauro

FECHA 09-10-2015

	Comienzo	Término	Km. Hrs. Trabs.
Horómetro			

HORA DE LABOR

Mañanas			Tardes			Total de Horas
Entrada	Salida	Horas	Entrada	Salida	Horas	
07:40	12:00	04:20	01:30	02:30	01:00	05:20

TRABAJOS EJECUTADOS (poner avance diario, imprescindible)

excavacion y picotaneo de Zanja en 12 K'z

CONSUMO			OBSERVACIONES
Gasolina	Gls.		
Petróleo	Gls.		
Aceite Motor	Gls.		
A. de Transp.	Gls.		
A. Hidráulico	Gls.		
Grasa	Gls.		

Fredy Quenaya Pauro
40393724

OPERADOR

CONTROLADOR

RESIDENTE
Milward G. Curo Cabrera
INGENIERO CIVIL
CIP. 114376
Residente de Obra

Nota: Compruebe que las copias del Parte queden legibles. 07726657

SERVICIOS GENERALES "CLAFER.Q"

86
47
43

De: Quenaya Pauro Fredy
A.H. Vista Alegre Mz. 74 Lt. 16 Cel. 942093838 RPM: #942093838 - #963530423

Venta de agregados de construcción, ladrillos, bloquetas y otros.
Alquiler de maquinaria pesada como:
Cargador frontal, retroexcavadora con picotón CAT H-70 y volquete.

CAT

PARTE DIARIO DE MAQUINARIA

Nº 000009

DATOS GENERALES

PROYECTO	Cerco perimetrico dela UNAM	PLACA Nº	420CIT
EMPRESA	UNAM	TIPO MARCA	CAT
AREA	Ciudad Jardin	MES / SEMANA	Octubre

INSPECCION DIARIA

NOMBRE DEL CONDUCTOR Fredy Quenaya Pauro

FECHA 10-10-2015

	Comienzo	Término	Km. Hrs. Trabs.
Horómetro			

HORA DE LABOR

Mañanas			Tardes			Total de Horas
Entrada	Salida	Horas	Entrada	Salida	Horas	
07:30	12:30	05:00	00:00	00:00	00:00	05:00

TRABAJOS EJECUTADOS (poner avance diario, imprescindible)

excavacion y picotaneo de zanja en M2 V 2

CONSUMO			OBSERVACIONES
Gasolina	Gls.		
Petróleo	Gls.		
Aceite Motor	Gls.		
A. de Transp.	Gls.		
A. Hidráulico	Gls.		
Grasa	Gls.		

Fredy Quenaya Pauro
40343724

OPERADOR

CONTROLADOR

Milward Cabrera
INGENIERO CIVIL
CIP. 114376
Residente de Obra

Nota: Compruebe que las copias del Parte queden legibles. 0474 8157

SERVICIOS GENERALES "CLAFER.Q"

De: Quenaya Pauro Fredy
A.H. Vista Alegre Mz. 74 Lt. 16 Cel. 942093838 RPM: #942093838 - #963530423

Venta de agregados de construcción, ladrillos, bloquetas y otros.
Alquiler de maquinaria pesada como:
Cargador frontal, retroexcavadora con picotón CAT H-70 y volquete.

SA 46 42

PARTE DIARIO DE MAQUINARIA

Nº 000010

DATOS GENERALES

PROYECTO	Cerco Perimetrico dela UNAM	PLACA Nº	420 EJT
EMPRESA	UNAM	TIPO MARCA	CAT
AREA	Ciudad Jardin	MES / SEMANA	Octubre

SPECCION DIARIA

NOMBRE DEL CONDUCTOR Fredy Quenaya Pauro

FECHA 12-10-15

	Comienzo	Término	Km. Hrs. Trabs.
Horómetro			

HORA DE LABOR

Mañanas			Tardes			Total de Horas
Entrada	Salida	Horas	Entrada	Salida	Horas	
07:30	12:00	04:30	01:00	04:30	03:30	08:00

TRABAJOS EJECUTADOS (poner avance diario, imprescindible)

excavacion y picotaneo de zanja en EZ K'2

CONSUMO			OBSERVACIONES
Gasolina	Gls.		
Petróleo	Gls.		
Aceite Motor	Gls.		
A. de Transp.	Gls.		
A. Hidráulico	Gls.		
Grasa	Gls.		

Fredy Quenaya Pauro
44343724

OPERADOR

CONTROLADOR

Milwaukee Quispe Cabrera
INGENIERO CIVIL
CIP. 114376
Residente de Obra

Nota: Compruebe que las copias del Parte queden legibles. OYAUACSA

SERVICIOS GENERALES "CLAFER.Q"

De: Quenaya Pauro Fredy
A.H. Vista Alegre Mz. 74 Lt. 16 Cel. 942093838 RPM: #942093838 - #963530423

Venta de agregados de construcción, ladrillos, bloquetas y otros.
Alquiler de maquinaria pesada como:
Cargador frontal, retroexcavadora con picotón CAT H-70 y volquete.

CAT

PARTE DIARIO DE MAQUINARIA

Nº 000011

DATOS GENERALES

PROYECTO	Cerco Perimetrico dela UNAM	PLACA Nº	420 EIT
EMPRESA	UNAM	TIPO MARCA	CAT
AREA	Ciudad Jardin	MES / SEMANA	Octubre

INSPECCION DIARIA

NOMBRE DEL CONDUCTOR Fredy Quenaya Pauro

FECHA 13-10-2015

	Comienzo	Término	Km. Hrs. Trabs.
Horómetro			

HORA DE LABOR

Mañanas			Tardes			Total de Horas
Entrada	Salida	Horas	Entrada	Salida	Horas	
07:30	12:00	04:30	01:00	04:30	03:30	08:00

TRABAJOS EJECUTADOS (poner avance diario, imprescindible)

excavacion y picotaneo de zanja en M2 N.'2

CONSUMO			OBSERVACIONES
Gasolina	Gls.		
Petróleo	Gls.		
Aceite Motor	Gls.		
A. de Transp.	Gls.		
A. Hidráulico	Gls.		
Grasa	Gls.		

Fredy Quenaya Pauro
40343724

OPERADOR

CONTROLADOR

RESIDENTE
Milward Tello Cabrera
INGENIERO CIVIL
CIP. 114376
Residente de Obra

Nota: Compruebe que las copias del Parte queden legibles. 04748189

LIBRERIA IMPRENTA CULTURA SRL

SERVICIOS GENERALES "CLAFER.Q"

De: Quenaya Pauro Fredy
A.H. Vista Alegre Mz. 74 Lt. 16 Cel. 942093838 RPM: #942093838 - #963530423

Venta de agregados de construcción, ladrillos, bloquetas y otros.
Alquiler de maquinaria pesada como:
Cargador frontal, retroexcavadora con picotón CAT H-70 y volquete.

PARTE DIARIO DE MAQUINARIA

DATOS GENERALES Nº 000012

PROYECTO	Cerco Perimetrico dela UNAM	PLACA Nº	420 EIT
EMPRESA	UNAM	TIPO MARCA	CAT
AREA	Ciudad Jardin	MES / SEMANA	Octubre

INSPECCION DIARIA

NOMBRE DEL CONDUCTOR Fredy Quenaya Pauro

FECHA 14-10-2015

	Comienzo	Término	Km. Hrs. Trabs.
Horómetro			

HORA DE LABOR

Mañanas			Tardes			Total de Horas
Entrada	Salida	Horas	Entrada	Salida	Horas	
07:30	12:00	04:30	01:00	04:30	03:30	08:00

TRABAJOS EJECUTADOS (poner avance diario, imprescindible)

excavacion y picotaneo de zanja en M2 V.'2

CONSUMO			OBSERVACIONES
Gasolina	Gls.		
Petróleo	Gls.		
Aceite Motor	Gls.		
A. de Transp.	Gls.		
A. Hidráulico	Gls.		
Grasa	Gls.		

Fredy Quenaya Pauro
40393724

OPERADOR — CONTROLADOR — RESIDENTE

Milvian G. Caro Cabrera
INGENIERO CIVIL
CIP. 114376
Residente de Obra

Nota: Compruebe que las copias del Parte queden legibles. 07/24/97

SERVICIOS GENERALES "CLAFER.Q"

De: Quenaya Pauro Fredy
A.H. Vista Alegre Mz. 74 Lt. 16 Cel. 942093838 RPM: #942093838 - #963530423

Venta de agregados de construcción, ladrillos, bloquetas y otros.
Alquiler de maquinaria pesada como:
Cargador frontal, retroexcavadora con picotón CAT H-70 y volquete.

CAT

PARTE DIARIO DE MAQUINARIA

DATOS GENERALES

Nº 000013

PROYECTO	Cerro Perimetrico de la UNAM	PLACA Nº	420E IT
EMPRESA	UNAM	TIPO MARCA	CAT
AREA	Ciudad Jardin	MES / SEMANA	Octubre.

INSPECCION DIARIA

NOMBRE DEL CONDUCTOR Fredy Quenaya Pauro

FECHA 15-10-2015

	Comienzo	Término	Km. Hrs. Trabs.
Horómetro			

HORA DE LABOR

Mañanas			Tardes			Total de Horas
Entrada	Salida	Horas	Entrada	Salida	Horas	
07:30	12:00	04:30	01:30	04:00	02:30	07:00

TRABAJOS EJECUTADOS (poner avance diario, imprescindible)

excavacion y picotaneo de zanja en Mz K'2

CONSUMO			OBSERVACIONES
Gasolina	Gls.		
Petróleo	Gls.		
Aceite Motor	Gls.		
A. de Transp.	Gls.		
A. Hidráulico	Gls.		
Grasa	Gls.		

Fredy Quenaya Pauro
40343724

OPERADOR

CONTROLADOR

RESIDENTE
Milvio Cruz Cabrera
INGENIERO CIVIL
CIP. 114376
Residente de Obra

Nota: Compruebe que las copias del Parte queden legibles. 07446652

LIBRERIA IMPRENTA CULTURA SRL

SERVICIOS GENERALES "CLAFER.Q"

De: Quenaya Pauro Fredy
A.H. Vista Alegre Mz. 74 Lt. 16 Cel. 942093838 RPM: #942093838 - #963530423

Venta de agregados de construcción, ladrillos, bloquetas y otros.
Alquiler de maquinaria pesada como:
Cargador frontal, retroexcavadora con picotón CAT H-70 y volquete.

CAT

PARTE DIARIO DE MAQUINARIA

DATOS GENERALES Nº 000014

PROYECTO	Cerco Perimetrico de la UNAM	PLACA Nº	4R0-E11
EMPRESA	UNAM	TIPO MARCA	CAT
AREA	Ciudad Jardin	MES / SEMANA	Octubre

INSPECCION DIARIA

NOMBRE DEL CONDUCTOR Fredy Quenaya Pauro

FECHA 16-10-2015

	Comienzo	Término	Km. Hrs. Trabs.
Horómetro			

HORA DE LABOR

Mañanas			Tardes			Total de Horas
Entrada	Salida	Horas	Entrada	Salida	Horas	
07:30	12:00	04:30	00:00	00:00	00:00	04:30

TRABAJOS EJECUTADOS (poner avance diario, imprescindible)

Excavacion y Picotaneo de zanja en M2 H'2

CONSUMO			OBSERVACIONES
Gasolina	Gls.		
Petróleo	Gls.		
Aceite Motor	Gls.		
A. de Transp.	Gls.		
A. Hidráulico	Gls.		
Grasa	Gls.		

Fredy Quenaya Pauro
40583724

OPERADOR — CONTROLADOR — RESIDENTE

Nota: Compruebe que las copias del Parte queden legibles. 04496658

Milward G. Curo Cabrera
INGENIERO CIVIL
CIP. 114376
Jefe de Obra

SERVICIOS GENERALES "CLAFER.Q"

De: Quenaya Pauro Fredy
A.H. Vista Alegre Mz. 74 Lt. 16 Cel. 942093838 RPM: #942093838 - #963530423

Venta de agregados de construcción, ladrillos, bloquetas y otros.
Alquiler de maquinaria pesada como:
Cargador frontal, retroexcavadora con picotón CAT H-70 y volquete.

PARTE DIARIO DE MAQUINARIA

DATOS GENERALES Nº 000015

PROYECTO	Cerco Perimetrico de la UNAM	PLACA Nº	420-EJT
EMPRESA	UNAM	TIPO MARCA	CAT
AREA	Ciudad Jardin	MES / SEMANA	Octubre.

INSPECCION DIARIA

NOMBRE DEL CONDUCTOR Fredy Quenaya Pauro

FECHA 28-10-2015

	Comienzo	Término	Km. Hrs. Trabs.
Horómetro			

HORA DE LABOR

Mañanas			Tardes			Total de Horas
Entrada	Salida	Horas	Entrada	Salida	Horas	
08:00	12:00	04:00	01:00	04:30	03:30	07:30

TRABAJOS EJECUTADOS (poner avance diario, imprescindible)

excavación y picotaneo de zanja en M2 N°2

CONSUMO			OBSERVACIONES
Gasolina	Gls.		
Petróleo	Gls.		
Aceite Motor	Gls.		
A. de Transp.	Gls.		
A. Hidráulico	Gls.		
Grasa	Gls.		

Fredy Quenaya Pauro
40343724

OPERADOR

CONTROLADOR

Milvio Cáceres Cabrera
INGENIERO CIVIL
CIP. 114376
Residente de Obra

Nota: Compruebe que las copias del Parte queden legibles. 07246691

SERVICIOS GENERALES "CLAFER.Q"

De: Quenaya Pauro Fredy
A.H. Vista Alegre Mz. 74 Lt. 16 Cel. 942093838 RPM: #942093838 - #963530423

Venta de agregados de construcción, ladrillos, bloquetas y otros.
Alquiler de maquinaria pesada como:
Cargador frontal, retroexcavadora con picotón CAT H-70 y volquete.

40
86

PARTE DIARIO DE MAQUINARIA

DATOS GENERALES Nº 000016

PROYECTO	Cerco Perimetrico de la UNAM	PLACA Nº	420E IT
EMPRESA	UNAM	TIPO MARCA	CAT
AREA	Ciudad Jardin	MES / SEMANA	Octubre

SPECCION DIARIA

NOMBRE DEL CONDUCTOR Fredy Quenaya Pauro

FECHA 29-10-2015

	Comienzo	Término	Km. Hrs. Trabs.
Horómetro			

HORA DE LABOR

Mañanas			Tardes			Total de Horas
Entrada	Salida	Horas	Entrada	Salida	Horas	
07:50	12:00	04:10	00:00	00:00	00:00	04:10

TRABAJOS EJECUTADOS (poner avance diario, imprescindible)

excavación y Picotonco de zapatas en M2Q

CONSUMO			OBSERVACIONES
Gasolina	Gls.		
Petróleo	Gls.		
Aceite Motor	Gls.		
A. de Transp.	Gls.		
A. Hidráulico	Gls.		
Grasa	Gls.		

Fredy Quenaya Pauro
40343724

OPERADOR — CONTROLADOR — RESIDENTE

Milward G. Curo Cabrera
INGENIERO CIVIL
CIP. 114376
Residente de Obra

Nota: Compruebe que las copias del Parte queden legibles. 047786732

39
35

SERVICIOS GENERALES "CLAFER.Q"

De: Quenaya Pauro Fredy
A.H. Vista Alegre Mz. 74 Lt. 16 Cel. 942093838 RPM: #942093838 - #963530423

Venta de agregados de construcción, ladrillos, bloquetas y otros.
Alquiler de maquinaria pesada como:
Cargador frontal, retroexcavadora con picotón CAT H-70 y volquete.

PARTE DIARIO DE MAQUINARIA

DATOS GENERALES Nº 000017

PROYECTO	Cerco Perimetrico de la UNAM	PLACA Nº	420 EIT
EMPRESA	UNAM	TIPO MARCA	CAT
AREA	Ciudad Jardin	MES / SEMANA	octubre

INSPECCION DIARIA

NOMBRE DEL CONDUCTOR Fredy Quenaya Pauro

FECHA 30-10-2015

	Comienzo	Término	Km. Hrs. Trabs.
Horómetro			

HORA DE LABOR

Mañanas			Tardes			Total de Horas
Entrada	Salida	Horas	Entrada	Salida	Horas	
08:00	12:00	04:00	1:00	4:30	3:30	07:30

TRABAJOS EJECUTADOS (poner avance diario, imprescindible)

Excavación y Picotaneo de zanja en Mz K'2

CONSUMO			OBSERVACIONES
Gasolina	Gls.		
Petróleo	Gls.		
Aceite Motor	Gls.		
A. de Transp.	Gls.		
A. Hidráulico	Gls.		
Grasa	Gls.		

Fredy Quenaya P.
40393724

OPERADOR | CONTROLADOR | RESIDENTE

Milward Cabrera
INGENIERO CIVIL
CIP. 114375
Residente de Obra

Nota: Compruebe que las copias del Parte queden legibles. 09/718-C82

31/12/2015

38

34

Sistema Integrado de Gestión Administrativa
Módulo de Logística
Versión 15.02.00

ORDEN DE SERVICIO Nº 0001174

Nº Exp. SIAF : 0000003158

Día	Mes	Año
06	10	2015

UNIDAD EJECUTORA : 001 UNIVERSIDAD NACIONAL DE MOQUEGUA
NRO. IDENTIFICACIÓN : 001230

1. DATOS DEL PROVEEDOR	2. CONDICIONES GENERALES
Señor(es) : QUENAYA PAURO FREDY	Nº Cuadro Adquisic: 001234
Dirección : MZA.74. LT. 16 A.H. VISTA ALEGRE PAMPA INALAMBRICA 18 03 01 - MOQUEGUA / ILO / ILO	Tipo de Proceso : ASP
	Nº Contrato :
RUC : 10403937245 Teléfono : Fax :	Moneda : S/. T/C :

Concepto : HC Nº 1384-2015-OPD/UNAM;INF. Nº 572-2015-OIGP/UNAM - INF. Nº 064-2015-MGCC-RO-OIGP/UNAM

Código	Unid. Med.	Descripción	Valor Total S/.
941500020053	SERVICIO	ALQUILER DE RETROEXCAVADORA CON MARTILLO SERVICIO DE ALQUILER DE RETROEXCAVADORA CON MARTILLO CANTIDAD: 65 HM POTENCIA: RANGO DE 90 - 125 HP ANTIGUEDAD: MAXIMO 2010 CAPACIDAD: 1.4 M3 CUCHARON POSTERIOR: 90 CM COMBUSTIBLE: PETROLEO D2 TRACCION: 4X4 POTENCIA PICOTON: 400 JOULS SEGUN TEMINOS DE REF * PLAZO DE ENTREGA: 01 DIA * TIPO DE COSTO: COSTO DIRECTO - META: 018 CREACION DE LA INFRAESTRUCTURA DEL CERCO PERIMETRICO DE LA UNIVERSIDAD NACIONAL DE MOQUEGUA - CIUDAD JARDIN - SEDE ILO, DISTRITO PACOCHA, PROVINCIA DE ILO-MOQUEGUA * * * * * * * * * * * * (DIEZ MIL NOVECIENTOS OCHENTA Y CINCO Y 00/100 NUEVOS SOLES) * * * * * * * * * * * * * *	10,985.00

31 DIC. 2015
HORA:
FIRMA:

AFECTACION PRESUPUESTAL

Meta/ Mnemónico	Cadena Funcional	FF/Rb	Clasif. Gasto	Monto S/.
0018	22.048.0010.9001.2193070.4000022	5 - 18	2.6.2 2.2 5	10,985.00

Dev. Grde
Firma Dchacen

UNIVERSIDAD NACIONAL DE MOQUEGUA DIRECCIÓN GENERAL DE ADMINISTRACIÓN V°B°

TOTAL S/.	10,985.00

Exonerado	:	0.00
V. Venta	:	9,309.32
I.G.V.	:	1,675.68
Total	:	10,985.00

06/10/15

Facturar a nombre de : UNIVERSIDAD NACIONAL DE MOQUEGUA
Dirección : CALLE ANCASH S/N / MOQUEGUA - MARISCAL NIETO - MOQUEGUA
RUC : 20449347448

ELABORADO POR	ORDENACION DEL SERVICIO		CONFORMIDAD DEL SERVICIO
JULIA LEÓN FLORES	UNIVERSIDAD NACIONAL DE MOQUEGUA ABOG. IGNACIO JUAN CUEVA QUISPE CAM 085	UNIVERSIDAD NACIONAL DE MOQUEGUA Abog. IGNACIO JUAN CUEVA QUISPE JEFE DE LA OFICINA DE LOGISTICA	Fecha Día Mes Año
	RESPONSABLE DE ADQUISICIONES	RESPONSABLE DE ABASTECIMIENTO Y SERV. AUXILIARES	

NOTA IMPORTANTE :
- El Proveedor debe adjuntar a su Factura copia de la O/S
- Esta Orden es nula sin las firmas y sellos reglamentarios o autorizados.
- El Contratista (Proveedor) se obliga a cumplir las obligaciones que le corresponden, bajo sancion de quedar inhabilitado para contratar con el Estado en caso de incumplimiento
[illegible] del Reglamento de la Ley de Contrataciones del Estado)

40

"AÑO DE LA DIVERSIFICACION PRODUCTIVA Y DEL FORTALECIMIENTO DELA EDUCACION"

CARTA DE CONFORMIDAD TOTAL N°002-2015

Ilo, 12 de Noviembre del 2015

Señores:
Universidad Nacional de Moquegua
Presente.-
Atención; Ing. Milward Guillermo Curo Cabrera

De mi consideración:

Es grato comunicarme con ustedes para hacerles llegar mi cordial saludo y comunicarles que, cumplo con dar a conocer la conformidad total correspondiente a Servicio de Alquiler de Retroexcavadora con martillo, según términos de referencia con orden de servicio Nº 0001174, para la obra: **"CREACION DE LA INFRAESTRUCTURA DEL CERCO PERIMETRICO DE LA UNIVERSIDAD NACIONAL DE MOQUEGUA CIUDAD JARDIN, SEDE ILO, DISTRITO PACOCHA, PROVINCIA ILO REGION MOQUEGUA.** Los propósitos del presente documento son con fines de pago.

El suscrito manifiesta que ha cumplido con el servicio a satisfacción de la obra, por lo expuesto solicito dar pase al trámite de pago de la factura cuyo monto asciende a s/. 10,985.00 (Dies mil novescientos ochenta y cinco mil y 00/100 nuevos soles).

Asi mismo para su procedimiento de pago. Detallo los siguientes datos bancarios, cuenta corriente para detracción **en el Banco de la Nación (BN) N°00146-023681.**

Agradeciendo su atención a la presente aprovecho la oportunidad de reiterarle mis sentimientos de mi especial consideración.

Atentamente.

SERVICIOS GENERALES "CLAFER.Q"

Fredy Quenaya Pauro
RUC: 10403937245
GERENTE

Milward G. Curo Cabrera
INGENIERO CIVIL
CIP 114376
Residente de Obra

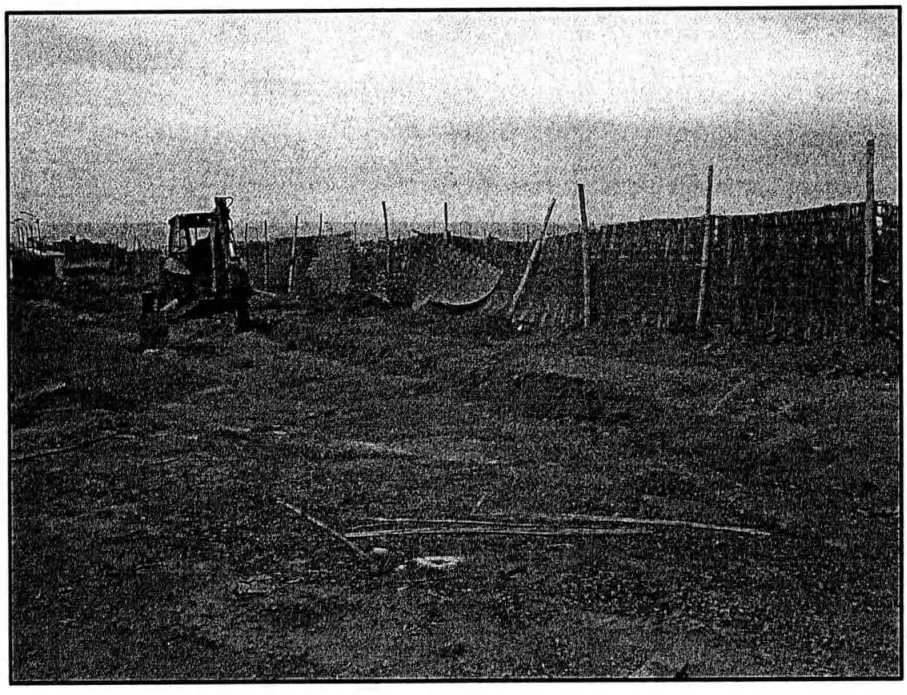

Milward G. Curo Cabrera
INGENIERO CIVIL
CIP 114376
Residente de Obra

Milward G. Curo Cabrera
INGENIERO CIVIL
CIP. 114378
Residente de Obra

Milward G. Curo Cabrera
INGENIERO CIVIL
CIP. 114376
Residente de Obra

Milward G. Curo Cabrera
INGENIERO CIVIL
CIP 114376
Residente de Obra

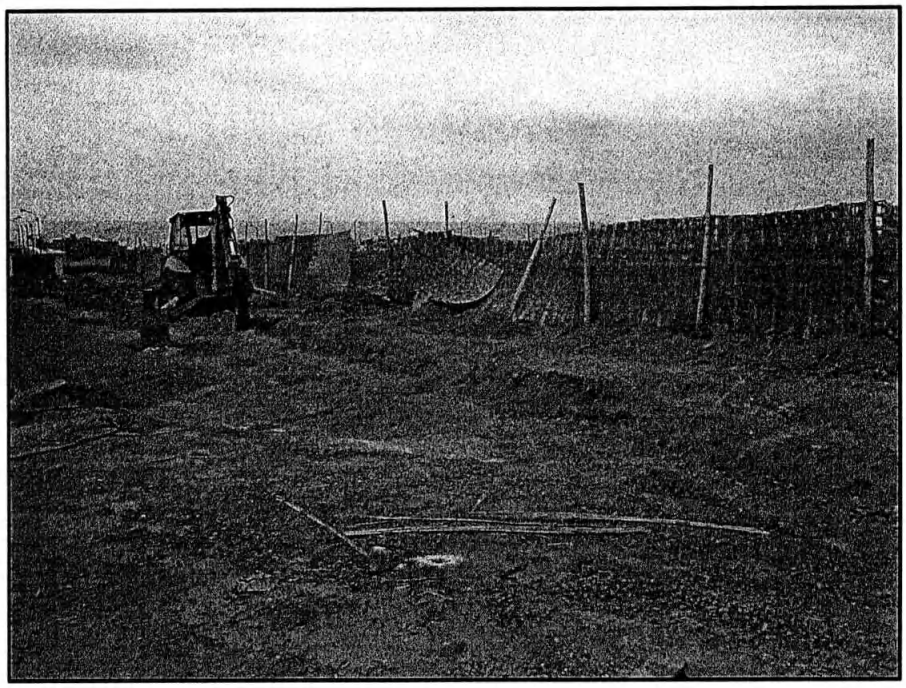

Milward G. Curo Cabrera
INGENIERO CIVIL
CIP. 114376
Residente de Obra

Milward G. Cilro Cabrera
INGENIERO CIVIL
CIP. 114376
Residente de Obra

Milward G. Curo Cabrera
INGENIERO CIVIL
CIP. 114376
Residente de Obra

Sistema Integrado de Gestión Administrativa
Módulo de Logística
Versión 15.02.00

ORDEN DE SERVICIO Nº 0001174

Nº Exp. SIAF : 0000003158

Dia	Mes	Año
06	10	2015

UNIDAD EJECUTORA : 001 UNIVERSIDAD NACIONAL DE MOQUEGUA
NRO. IDENTIFICACIÓN : 001230

1. DATOS DEL PROVEEDOR	2. CONDICIONES GENERALES
Señor(es) : QUENAYA PAURO FREDY	Nº Cuadro Adquisic: 001234
Dirección : MZA.74. LT. 16 A.H. VISTA ALEGRE PAMPA INALAMBRICA 18 03 01 - MOQUEGUA / ILO / ILO	Tipo de Proceso : ASP
	Nº Contrato :
RUC : 10403937245 Teléfono : Fax :	Moneda : S/. T/C :

Concepto : HC N° 1384-2015-OPD/UNAM;INF. Nº 572-2015-OIGP/UNAM - INF. Nº 064-2015-MGCC-RO-OIGP/UNAM

Código	Unid. Med.	Descripción	Valor Total S/.
941500020053	SERVICIO	ALQUILER DE RETROEXCAVADORA CON MARTILLO SERVICIO DE ALQUILER DE RETROEXCAVADORA CON MARTILLO CANTIDAD: 65 HM POTENCIA: RANGO DE 90 - 125 HP ANTIGUEDAD: MAXIMO 2010 CAPACIDAD: 1.4 M3 CUCHARON POSTERIOR: 90 CM COMBUSTIBLE: PETROLEO D2 TRACCION: 4X4 POTENCIA PICOTON: 400 JOULS SEGUN TEMINOS DE REF * PLAZO DE ENTREGA: 01 DIA * TIPO DE COSTO: COSTO DIRECTO - META: 018 CREACION DE LA INFRAESTRUCTURA DEL CERCO PERIMETRICO DE LA UNIVERSIDAD NACIONAL DE MOQUEGUA - CIUDAD JARDIN - SEDE ILO, DISTRITO PACOCHA, PROVINCIA DE ILO-MOQUEGUA	10,985.00
* * * * * * * * *	* * * *	(DIEZ MIL NOVECIENTOS OCHENTA Y CINCO Y 00/100 NUEVOS SOLES) * * * * * * * *	* * * * * *

AFECTACION PRESUPUESTAL

Meta/ Mnemónico	Cadena Funcional	FF/Rb	Clasif. Gasto	Monto	
					S/.
0018	22.048.001 0.9001.2193070.4000022	5 - 18	2.6. 2 2. 2 5		10,985.00

UNIVERSIDAD NACIONAL DE MOQUEGUA DIRECCIÓN GENERAL DE ADMINISTRACIÓN V°B°

TOTAL S/.	10,985.00
Exonerado :	0.00
V. Venta :	9,309.32
I.G.V. :	1,675.68
Total :	10,985.00

NOTIFICADO
FIRMA: 06/10/15

Facturar a nombre de : UNIVERSIDAD NACIONAL DE MOQUEGUA
Dirección : CALLE ANCASH S/N / MOQUEGUA - MARISCAL NIETO - MOQUEGUA RUC : 20449347448

ELABORADO POR	ORDENACION DEL SERVICIO		CONFORMIDAD DEL SERVICIO
JULIA LEÓN FLORES	UNIVERSIDAD NACIONAL DE MOQUEGUA ABOG. IGNACIO JUAN CUEVA QUISPE CAM 085	UNIVERSIDAD NACIONAL DE MOQUEGUA Abog. IGNACIO JUAN CUEVA QUISPE JEFE DE LA OFICINA DE LOGISTICA	Milward G. Curo Cabrera INGENIERO CIVIL CIP. 114376 Residente de Obra
	RESPONSABLE DE ADQUISICIONES	RESPONSABLE DE ABASTECIMIENTO Y SERV. AUXILIARES	Fecha Dia Mes Año

NOTA IMPORTANTE :
- El Proveedor debe adjuntar a su Factura copia de la O/S
- Esta Orden es nula sin las firmas y sellos reglamentarios o autorizados.
- El Contratista (Proveedor) se obliga a cumplir las obligaciones que le corresponden, bajo sancion de quedar inhabilitado para contratar con el Estado en caso de incumplimiento (Art, 138° del Reglamento de la Ley de Contrataciones del Estado)

UNIVERSIDAD NACIONAL DE MOQUEGUA
OFICINA DE LOGISTICA
RECIBIDO
02 OCT. 2015
HORA: 9:15 REG. Nº: 7310
FIRMA: FOLIOS: 23

HOJA DE COORDINACIÓN Nº 1384-2015-OPD/UNAM

A	:	**ABOG. IGNACIO JUAN CUEVA QUISPE** **Jefe (e) de la Oficina de Logística-UNAM**
DE	:	**ING. FREDDY FERNANDO RAMOS ZAVALA** **Jefe (e) de la Oficina de Planificación y Desarrollo-UNAM**
ASUNTO	:	**REMITO CERTIFICACIÓN PRESUPUESTAL**
REFERENCIA	:	**HOJA DE COORDINACIÓN Nº 1685-2015-OLOG-DIGA/CO-UNAM** **INFORME Nº 435-2015-UNAM-OPD-UP-YRCL**
FECHA	:	**Moquegua, 01 de Octubre de 2015.**

Por medio del presente me dirijo a usted, para saludarlo cordialmente y en atención al documento de la referencia, remito la certificación presupuestal tal como se detalla:

CERTIFICACIÓN PRESUPUESTAL Nº 1938 por S/. 10,985.00.

Concepto: Servicio de alquiler de retroexcavadora con martillo – Costo Directo "Creación de la Infraestructura del Cerco Perimétrico de la Universidad Nacional de Moquegua, Ciudad Jardín, Sede Ilo, Distrito Pacocha, Provincia Ilo, Región Moquegua". Meta 018.

Es todo cuanto informoa usted, para su conocimiento y demás acciones que estime conveniente.

Atentamente,

UNIVERSIDAD NACIONAL DE MOQUEGUA
OFICINA DE PLANIFICACIÓN Y DESARROLLO
ING. FREDDY FERNANDO RAMOS ZAVALA
JEFE DE LA OFICINA DE PLANIFICACIÓN Y DESARROLLO

UNIVERSIDAD NACIONAL DE MOQUEGUA
OFICINA DE LOGISTICA Y SERVICIOS
PROVEIDO Nº 7310 FECHA: 06 OCT. 2015
PASE A: Res. SIAF
PARA: Revisión y trámite
V°B°
LOGISTICA

FFRZ/OPD
Lmf/Ccc
C.c/Arch

22

INFORME N° 435-2015-UNAM-OPD-UP-YRCL

A	:	**ING. FREDDY FERNANDO RAMOS ZAVALA** Jefe (e) de la Oficina de Planificación y Desarrollo
De	:	**CPC. YURI ROSMERY CALLOMAMANI LEÓN** Unidad de Presupuesto
Asunto	:	**CERTIFICACION PRESUPUESTAL**
Fecha	:	01 de Octubre del 2015
Referencia	:	HOJA DE COORDINACION N° 1685-2015-OLOG-DIGA/CO-UNAM

UNIVERSIDAD NACIONAL DE MOQUEGUA
OFICINA DE PLANIFICACIÓN Y DESARROLLO
RECIBIDO
01 OCT. 2015
Hora: 11:50 N° Reg. 2831
Firma: Folios: 22

De acuerdo al documento de la Referencia, se remite la siguiente **CERTIFICACIÓN PRESUPUESTAL;**

1. **Meta:** 18
2. **Fte. Fto.:** Recursos Determinados
3. **Clasificador:** 2.6.22.25
4. **Monto:** 10,985.00
5. **Concepto:** Servicio de Alquiler de Retroexcavadora con Martillo – Costo Directo.
6. **Certificación:** **1938**

Es todo cuanto se informa para su conocimiento y fines.

Atentamente,

CPC. YURI ROSMERY CALLOMAMANI LEON
UNIDAD DE PRESUPUESTO

22

CERTIFICACIONES Y COMPROMISO ANUAL - 2015

SECTOR : 10 EDUCACION
PLIEGO : 545 U.N. DE MOQUEGUA
EJECUTORA : 001 UNIVERSIDAD NACIONAL DE MOQUEGUA [001230]

Certificado SIAF	Secuencia	Corr.	RB	Documento Cod.	Documento Número	Documento Fecha	Proveedor	Clasific.	Sec. Func.	Moneda	Tipo Cambio	Monto Origen	Monto S/.	Fecha Proceso	Tipo Certificado	Tipo Registro	Est Env	Est Reg.
0000001938	0001	0001	18	086	H/C	01/10/2015		2.6. 2 2. 2 5	0018	S/.	0.00000000	10,985.00	10,985.00	/ /	Certificación	Inicial	T	
											TOTAL EN MONEDA NACIONAL		**10,985.00**					

"Decenio de las Personas con Discapacidad en el Perú"
"Año de la Diversificación Productiva y del Fortalecimiento de la Educación"

HOJA DE COORDINACION N° 1685-2015-OLOG-DIGA/CO-UNAM

UNIVERSIDAD NACIONAL DE MOQUEGUA
OFICINA DE PLANIFICACIÓN Y DESARROLLO
RECIBIDO
30 SET. 2015
Hora: 15:03 N° REG. 2831
Firma: Folios: 20

A : **ING. FREDDY FERNANDO RAMOS ZAVALA**
Jefe de la Oficina de Planificación y desarrollo

DE : **Abog. IGNACIO JUAN CUEVA QUISPE**
Jefe de la Oficina de Logística

ASUNTO : SOLICITO DISPONIBILIDAD PRESUPUESTAL

FECHA : Moquegua, Septiembre 29 del 2015

Por intermedio del presente me dirijo a usted, para saludarlo cordialmente y a la vez solicitar que tenga a bien informar sobre la disponibilidad presupuestal para el trámite de la certificación en el SIAF, según el detalle siguiente:

DOCUMENTO	DESCRIPCIÓN	ESPECIFICA	MONTO S/.
INFORME N° 351-2015-MRCHA-OLOG/DIGA/CO-UNAM INFORME N°572-2015-OIGP/UNAM INFORME N°064-2015-MGCC-RO-OIGP/UNAM	SERVICIO DE ALQUILER DE RETROEXCAVADORA CON MARTILLO **"CREACIÓN DE LA INFRAESTRUCTURA DEL CERCO PERIMETRICO DE LA UNIVERSIDAD NACIONAL DE MOQUEGUA, CIUDAD JARDIN, SEDE ILO, PROVINCIA DE ILO, REGION MOQUEGUA.** META 018	2.6.22.25 **COSTO INDIRECTO**	10 985.00

Es todo lo que tengo que informar a usted para conocimiento y trámite correspondientes.

Atentamente,

UNIVERSIDAD NACIONAL MOQUEGUA
ABOG. IGNACIO JUAN CUEVA QUISPE
JEFE DE LA OFICINA DE LOGISTICA

IJCQ/J-OLOG
Jenp/sec
CC.
Archivo (02)

UNIVERSIDAD NACIONAL DE MOQUEGUA
OFICINA DE PLANIFICACIÓN Y DESARROLLO
N° PROV. 2831 N° FOLIOS 20
Pase a: U.P.
Para :
Moquegua 30 SEP 2015

"Año de la Diversificación Productiva y del Fortalecimiento de la Educación"

INFORME N° 351 -2015-MRCHA-COT-OLOG/DIGA/CO-UNAM

UNIVERSIDAD NACIONAL DE MOQUEGUA
OFICINA DE LOGISTICA
RECIBIDO
29 SET. 2015
HORA: 11:29 REG. N°: 7229
FIRMA: FOLIOS: 19

A	:	**Abog. IGNACIO JUAN CUEVA QUISPE** Jefe de la Oficina de Logística
DE	:	***MELBIN RODRIGO CHAVEZ ALVARADO*** *Cotizador de la Oficina de Logística.*
ASUNTO	:	***ESTUDIO DE MERCADO***
REFERENCIA	:	*INFORME N° 572-2015-OIGP/UNAM* *INFORME N° 064-2015-MGCC-RO-OIGP/UNAM*
FECHA	:	*Moquegua, 29 de Septiembre del 2015.*

Mediante el presente me dirijo a Ud. para saludarlo cordialmente y a la vez informarle que se ha realizado el Estudio de Mercado, para atender el requerimiento de ***SERVICIO DE ALQUILER DE RETROEXCAVADORA CON MARTILLO,*** *solicitado a la oficina de* ***Logística*** *por el Proyecto* ***"CREACIÓN DE LA INFRAESTRUCTURA DEL CERCO PERIMETRICO DE LA UNIVERSIDAD NACIONAL DE MOQUEGUA, CIUDAD JARDIN, SEDE ILO, PROVINCIA DE ILO, REGION MOQUEGUA"*** *, se presentan las cotizaciones de los siguientes proveedores:*

N°	N° RUC	PROVEEDOR	MONTO TOTAL
1	10403937245	QUENAYA PAURO FREDY	10 985.00
2	20533026703	MAQUICONSOP S.A.C.	10 985.00
3	20449224877	BIRMAR E.I.R.L.	11 505.00

Realizado el estudio de mercado a los proveedores que figuran en el cuadro, se otorga la Buena Pro, por tener menor valor referencial y contar con seguro contra todo riesgo, a la Empresa ***QUENAYA PAURO FREDY,*** *por un monto de* ***S. / 10 985.00*** *Nuevos Soles. En coordinación con el área usuaria remito cotización para su evaluación.*

Es todo cuanto informo a usted, para su conocimiento y trámite correspondiente.

UNIVERSIDAD NACIONAL DE MOQUEGUA
MELBIN R. CHAVEZ ALVARADO
COTIZADOR

UNIVERSIDAD NACIONAL DE MOQUEGUA
UNIDAD DE ABASTECIMIENTO Y ALMACEN
PROVEIDO N° FECHA
PASE A: OPD
PARA: Certificación Pptal.
FIRMA

Sistema Integrado de Gestión Administrativa
Módulo de Logística
Versión 15.02.00

CALCULO DEL VALOR REFERENCIAL 00986

ADJUDICACION SIN PROCESO

Consolidado Nº : 3252

Fecha : 29/09/2015
Hora : 10:46:12

UNIDAD EJECUTORA : 001 UNIVERSIDAD NACIONAL DE MOQUEGUA
NRO. IDENTIFICACIÓN : 001230
Tipo : SERVICIO
PAC N° :
Fecha : 24/09/2015
Concepto : INF. Nº 572-2015-OIGP/UNAM - INF. Nº 064-2015-MGCC-RO-OIGP/UNAM

ITEM	DESCRIPCIÓN	TIPO CRITERIO	-VALOR HISTORICO-	BIRMAR E.I.R.L.	MAQUICONSOP S.A.C.	QUENAYA PAURO FREDY	Valor Referencial S/.
941500020053	ALQUILER DE RETROEXCAVADORA CON MARTILLO	Menor Valor	13,992.00	11,505.00	10,985.00	10,985.00	10,985.00

Nº RUC.	PROVEEDOR	TELEFONOS	FAX
10403937245	QUENAYA PAURO FREDY		
20449224877	BIRMAR E.I.R.L.		
20533026703	MAQUICONSOP S.A.C.	#971283936	

UNIVERSIDAD NACIONAL DE MOQUEGUA
ABOG. IGNACIO JUAN CUEVA QUISPE

UNIVERSIDAD NACIONAL DE MOQUEGUA
MELBIN R. CHAVEZ ALVARADO
COTIZADOR

Elaborado por: MELBIN CHAVEZ ALVARADO

Sistema Integrado de Gestión Administrativa
Módulo de Logística
Versión 15.02.00

Fecha : 24/09/2015
Hora : 17:54
Página : 1 de 1

SOLICITUD DE COTIZACIÓN Nº 000001

UNIDAD EJECUTORA : 001 UNIVERSIDAD NACIONAL DE MOQUEGUA
NRO. IDENTIFICACIÓN : 001230
Nº E/M : 00986

Señores	: QUENAYA PAURO FREDY	R.U.C.	: 10403937245
Dirección	: MZA.74. LT. 16 A.H. VISTA ALEGRE PAMPA INALAMBRICA 18 03 01 MOQUEGUA\ILO\ILO		
Teléfono	: 942093838	Fax	:
Email	: clafer-q@hotmail.com	Fecha	: 24/09/2015
Moneda	: S/.		
Concepto	: INF. Nº 572-2015-OIGP/UNAM - INF. Nº 064-2015-MGCC-RO-OIGP/UNAM		

UNIDAD MEDIDA	ITEM	DESCRIPCION	VALOR TOTAL
SERVICIO	941500020053	ALQUILER DE RETROEXCAVADORA CON MARTILLO ESPECIFICACIONES TÉCNICAS: 1 SERVICIO DE ALQUILER DE RETROEXCAVADORA CON MARTILLO CANTIDAD: 65 HM POTENCIA: RANGO DE 90 - 125 HP ANTIGUEDAD: MAXIMO 2010 CAPACIDAD: 1.4 M3 CUCHARON POSTERIOR: 90 CM COMBUSTIBLE: PETROLEO D2 TRACCION: 4X4 POTENCIA PICOTON: 400 JOULS SEGUN TEMINOS DE REF	10'985.00
		TOTAL	10985.00

Las cotizaciones a valores referenciales deben estar dirigidas a UNIVERSIDAD NACIONAL DE MOQUEGUA

Condiciones de Compra
- **Forma de Pago:**
- **Garantía:**
- **La Cotización debe incluir el I.G.V.**
- **Plazo de Entrega en Nº Días/ Ejecución del Servicio :**
- **Tipo de Moneda :**
- **Validez de la cotización :**
- **Indicar Marca de Procedencia**
- **Tipo de Cambio :**

Atentamente;

Requerimientos Técnicos:
GARANTIA
PLAZO EJECUCION
FORMA DE PAGO
VALIDEZ DE OFERTA

SERVICIOS GENERALES
"CLAFER.Q"
Fredy Quenaya Pauro
RUC: 10403937245
GERENTE

UNIVERSIDAD NACIONAL DE MOQUEGUA
MELBIN R. CHÁVEZ ALVARADO
COTIZADOR

UNIVERSIDAD NACIONAL DE MOQUEGUA
Vº Bº
ABASTECIMIENTOS
ALMACEN

Servicios Generales
« Clafer Q. »

De : Quenaya Pauro Fredy
R.U.C :10403937245

VENTA DE AGREGADOS PARA CONSTRUCCION:LADRILLOS Y BLOQUETAS
ALQUILER DE MAQUINARIA PESADA RETROEXCAVADORA CAT
CON MARTILLO CAT H-70
VOLQUETES VOLVO,CARGADOR FRONTAL
MOVIMIENTO DE TIERRAS

"AÑO DE LA DIVERTIFICACIÓN PRODUCTIVA Y EL FORTALECIMIENTO DE LA EDUCACION "

COTIZACION

Señores:
Universidad Nacional de Moquegua
Área.
Logística

Presente:
De mi consideración:
Por medio de la presente me es grato saludarlo y a al vez presentarme con la siguiente cotización.

Descripción	Precio Unitario
Retroexcavadora cat con picotón hidráulico	S/ 169.00 H/m Incluido IGV

Atentamente.

SERVICIOS GENERALES
CLAFER Q.
Fredy Quenaya Pauro
GERENTE
RUC: 10403937245

UNIVERSIDAD NACIONAL DE MOQUEGUA
...IN R. CHAVEZ ALVARADO
COTIZADOR

UNIVERSIDAD NACIONAL DE MOQUEGUA
Vº Bº
ABASTECIMIENTOS
ALMACEN

CONSULTA RUC: 10403937245 - QUENAYA PAURO FREDY

Número de RUC:	10403937245 - QUENAYA PAURO FREDY		
Tipo Contribuyente:	PERSONA NATURAL CON NEGOCIO		
Tipo de Documento:	DNI 40393724 - QUENAYA PAURO, FREDY		
Nombre Comercial:	-		
Fecha de Inscripción:	11/04/2011	**Fecha Inicio de Actividades:**	11/04/2011
Estado del Contribuyente:	ACTIVO		
Condición del Contribuyente:	HABIDO		
Dirección del Domicilio Fiscal:	MZA. 74 LOTE. 16 A.H. VISTA ALEGRE (PAMPA INALALMBRICA)MOQUEGUA - ILO - ILO		
Sistema de Emisión de Comprobante:	MANUAL	**Actividad de Comercio Exterior:**	SIN ACTIVIDAD
Sistema de Contabilidad:	MANUAL		
Actividad(es) Económica(s):	Principal - 52391 - OTROS TIPOS DE VENTA AL POR MENOR. Secundaria 1 - 7730 - ALQUILER Y ARRENDAMIENTO DE OTROS TIPOS DE MAQUINARIA, EQUIPO Y BIENES TANGIBLES		
nprobantes de Pago c/aut. de impresión (F. 806 u 816):	FACTURA BOLETA DE VENTA NOTA DE CREDITO GUIA DE REMISION - REMITENTE		
Sistema de Emisión Electrónica:	-		
Afiliado al PLE desde:	-		
Padrones :	NINGUNO		

Imprimir

14

S&A FONTANA GRUP S.A.C.

IMPORTADOR - EXPORTADOR DE MAQUINARIAS PESADA Y MINERIA

SERVICIO DE ALQUILER : Cel.: 980903456

Calle Casimiro Laynes M. # 136 - Dpto. 602 - Miraflores - Lima
Cel.: 980903456 - Nextel: 144*4163

R.U.C. 20546748562

FACTURA

0001- Nº 000006

Lima, 17 de ENERO del 2,014

Señor(es): FREDY QUENAYA PAURO

Dirección: VISTA ALLARE MZ 74 LT 16 ILO - MOQUEGUA

R.U.C. 10403937245 GUÍA DE REMISIÓN REMITENTE: 00006 GUÍA DE REMISIÓN TRANSPORTISTA:

CANT.	DESCRIPCION	P. UNITARIO	IMPORTE
01	RETROEXCAVADORA		$ 73,000.00
	MARCA CATERPILLAR		
	MODELO 420E IT		
	AÑO 2008		
	Nº SERIE * CAT0420EEKJYW00478		
	C/MARTILLO Y LINEAS MONTACARGA		
	T/C 2.80A		
	T/C 12		

Son: SETENTITRES MIL 00/100 DOLARES AMERICANOS

SUB TOTAL	$	61864.41
I.G.V.	%	11135.59
TOTAL	$	73.000,00

MARCO ANTONIO QUIPUZCO NEYRA
R.U.C.: 10073854011 - Telf.: 724-1903
Serie 0001 del 0001 al 0100
Aut. 9044322023 - F. A.: 10 / 05 / 2012

S & A FONTANA GRUP S.A.C.

CANCELADO
Lima, 17 de ENERO del 2014

ADQUIRENTE ó USUARIO

CERTIFICO. QUE LA PRESENTE COPIA FOTOSTATICA ES UNA REPRODUCCION EXACTA DEL DOCUMENTO ORIGINAL QUE HE TENIDO A LA VISTA, AL QUE ME REMITO EN CASO NECESARIO.

ILO 07 JUL 2015

JOHN SOTO GAMERO
NOTARIO DE ILO

JOHN SOTO GAMERO
NOTARIO DE ILO
CNM N° 010

COLEGIO DE NOTARIOS DE MOQUEGUA

14

La Positiva
Seguros Generales

13

ENDOSO DE MODIFICACIÓN Nº 5060919

Código de Registro de Pólizas SBS: RG0413720062
Adecuado a la Ley N° 29946 y sus normas reglamentarias

Datos de la Póliza

Póliza Nº: **760000082** Ramo: TREC
Vigencia-Inicio: 07/07/2015 12:00 hrs Término: 15/05/2016 12:00 hrs
Oficina: Ilo

Datos del Contratante

Nombre o Razón Social: QUENAYA PAURO, FREDY
Dirección: VISTA ALEGRE MZ.74 LT.16 - ILO (MOQUEGUA) - ILO (PROV)

Datos del Asegurado

Nombre o Razón Social: QUENAYA PAURO, FREDY
Dirección: VISTA ALEGRE MZ.74 LT.16 - ILO (MOQUEGUA) - ILO (PROV)

Ubicación de Riesgo

Dirección: TRABAJOS DENTRO DEL DEPARTAMENTO DE MOQUEGUA Y PROVINCIA DE ILO
Localidad: ILO (PROV) **Distrito:** ILO (MOQUEGUA)

Bienes Cubiertos

	Valor Asegurado
Retroexcavadora CLASE:RETROEXCAVADORA MARCA:CATERPILLAR MODELO:42C EIT AÑO:2008 SERIE:CAT0420ECKMW03047	US$ 73,000.00

Deducibles (no incluye IGV)

Descripción	Afecta	%	Mínimo	Máximo	Imp. Fijo
Nivel Póliza	Monto Indemn	15.00	US$ 2,500.00	----	----

Cláusulas

006 Gastos por horas extra, trab. noct., etc
400 Cobertura para maq. y eq. bajo tierra
007 Cobertura de gastos para flete aéreo
401 Cobertura de transportes nacionales

Anexo de Póliza

COBERTURAS ESPECIALES

*COBERTURA DE TRASLADO POR SUS PROPIOS MEDIOS, LIMITADO A 3 KM. DEL RADIO DE LA OBRA SOLO POR MANTENIMIENTO O REPARACION.
*COBERTURA DE TRANSPORTE NACIONAL HASTA EL 100% DE LA SUMA ASEGURADA SIN EXCEDER DE USD 100,000.00

45572743

Sistema Integrado de Gestión Administrativa
Módulo de Logística
Versión 15.02.00

Fecha : 29/09/2015
Hora : 08:01
Página : 1 de 1

SOLICITUD DE COTIZACIÓN Nº 000004

UNIDAD EJECUTORA : 001 UNIVERSIDAD NACIONAL DE MOQUEGUA
NRO. IDENTIFICACIÓN : 001230
Nº E/M : 00986

Señores	: MAQUICONSOP S.A.C.	**R.U.C.**	: 20533026703
Dirección	: MZA. S LT. 20 INTG.L LATINOAM 18 03 01 MOQUEGUA \ ILO \ ILO		
Teléfono	: #971283936 **Fax** :		
Email	: **Fecha** : 29/09/2015	**Moneda**	: S/. 169.00
Concepto	: INF. Nº 572-2015-OIGP/UNAM - INF. Nº 064-2015-MGCC-RO-OIGP/UNAM		

UNIDAD MEDIDA	ITEM	DESCRIPCION	VALOR TOTAL
SERVICIO	941500020053	ALQUILER DE RETROEXCAVADORA CON MARTILLO ESPECIFICACIONES TÉCNICAS: 1 SERVICIO DE ALQUILER DE RETROEXCAVADORA CON MARTILLO CANTIDAD: 65 HM POTENCIA: RANGO DE 90 - 125 HP ANTIGUEDAD: MAXIMO 2010 CAPACIDAD: 1.4 M3 CUCHARON POSTERIOR: 90 CM COMBUSTIBLE: PETROLEO D2 TRACCION: 4X4 POTENCIA PICOTON: 400 JOULS SEGUN TEMINOS DE REF	s/. 169.00
		TOTAL	s/. 10,985.00

Las cotizaciones a valores referenciales deben estar dirigidas a UNIVERSIDAD NACIONAL DE MOQUEGUA

Condiciones de Compra
- **Forma de Pago:**
- **Garantía:**
- **La Cotización debe incluir el I.G.V.** si
- **Plazo de Entrega en Nº Dias/ Ejecución del Servicio :**
- **Tipo de Moneda :**
- **Validez de la cotización :** 15 dias
- **Indicar Marca de Procedencia**
- **Tipo de Cambio :**

Atentamente;

Requerimientos Técnicos:
GARANTIA
PLAZO EJECUCION 2 dias a notificacion de orden de servicio
FORMA DE PAGO termino de servicio
VALIDEZ DE OFERTA 15 dias

MAQUICONSOP SAC
Froilán Condori Mamani
GERENTE GENERAL

UNIVERSIDAD NACIONAL DE MOQUEGUA
ABASTECIMIENTOS Y ALMACEN

UNIVERSIDAD NACIONAL DE MOQUEGUA
MELBIN R. CHÁVEZ ALVARADO
COTIZADOR

CONSULTA RUC: 20533026703 - MAQUICONSOP S.A.C.

Número de RUC:	20533026703 - MAQUICONSOP S.A.C.		
Tipo Contribuyente:	SOCIEDAD ANONIMA CERRADA		
Nombre Comercial:	-		
Fecha de Inscripción:	08/01/2013	**Fecha Inicio de Actividades:**	08/01/2013
Estado del Contribuyente:	ACTIVO		
Condición del Contribuyente:	HABIDO		
Dirección del Domicilio Fiscal:	MZA. S LOTE. 20 A.H. INTG.L LATINOAM (P. INALAMBRICA)MOQUEGUA - ILO - ILO		
Sistema de Emisión de Comprobante:	MANUAL	**Actividad de Comercio Exterior:**	SIN ACTIVIDAD
Sistema de Contabilidad:	MANUAL/COMPUTARIZADO		
Actividad(es) Económica(s):	Principal - 7730 - ALQUILER Y ARRENDAMIENTO DE OTROS TIPOS DE MAQUINARIA, EQUIPO Y BIENES TANGIBLES Secundaria 1 - 45409 - TERMINACION DE EDIFICIOS. Secundaria 2 - 4923 - TRANSPORTE DE CARGA POR CARRETERA		
Comprobantes de Pago c/aut. de impresión (F. 806 u 816):	FACTURA NOTA DE CREDITO GUIA DE REMISION - REMITENTE GUIA DE REMISION - TRANSPORTISTA		
Sistema de Emisión Electrónica:	-		
Afiliado al PLE desde:	-		
Padrones :	NINGUNO		

Imprimir

Sistema Integrado de Gestión Administrativa
Módulo de Logística
Versión 15.02.00

Fecha : 28/09/2015
Hora : 08:28
Página : 1 de 1

SOLICITUD DE COTIZACIÓN Nº 000003

UNIDAD EJECUTORA : 001 UNIVERSIDAD NACIONAL DE MOQUEGUA
NRO. IDENTIFICACIÓN : 001230
Nº E/M : 00986

Señores	: BIRMAR E.I.R.L.	**R.U.C.**	: 20449224877
Dirección	: MZA. Q LOTE. 11 P.J. MIRAMAR PARTE BAJA 18 03 01 MOQUEGUA \ ILO \ ILO		
Teléfono	: 953695903	**Fax** :	
Email	: birmareir1@hotmail.com	**Fecha** : 28/09/2015	**Moneda** : S/. 11 505.00
Concepto	: INF. Nº 572-2015-OIGP/UNAM - INF. Nº 064-2015-MGCC-RO-OIGP/UNAM		

UNIDAD MEDIDA	ITEM	DESCRIPCION	VALOR TOTAL
SERVICIO	941500020053	ALQUILER DE RETROEXCAVADORA CON MARTILLO ESPECIFICACIONES TÉCNICAS: 1 SERVICIO DE ALQUILER DE RETROEXCAVADORA CON MARTILLO CANTIDAD: 65 HM POTENCIA: RANGO DE 90 - 125 HP ANTIGUEDAD: MAXIMO 2010 CAPACIDAD: 1.4 M3 CUCHARON POSTERIOR: 90 CM COMBUSTIBLE: PETROLEO D2 TRACCION: 4X4 POTENCIA PICOTON: 400 JOULS SEGUN TEMINOS DE REF	11 505.00
		TOTAL	11 505.00

Las cotizaciones a valores referenciales deben estar dirigidas a UNIVERSIDAD NACIONAL DE MOQUEGUA

Condiciones de Compra
- **Forma de Pago:** AL CONTADO
- **Garantía:**
- **La Cotización debe incluir el I.G.V.** 18 %
- **Plazo de Entrega en Nº Días/ Ejecución del Servicio :** 03 DIAS
- **Tipo de Moneda :**
- **Validez de la cotización :** 01 MES
- **Indicar Marca de Procedencia**
- **Tipo de Cambio :**

Atentamente;

Requerimientos Técnicos:
GARANTIA
PLAZO EJECUCION
FORMA DE PAGO
VALIDEZ DE OFERTA 01 MES.

UNIVERSIDAD NACIONAL DE MOQUEGUA
ABASTECIMIENTOS Y SUMINISTROS

BIRMAR E.I.R.L.
Mary Mamani Quicaña
GERENTE

UNIVERSIDAD NACIONAL DE MOQUEGUA
MELBIN R. CHAVEZ ALVARADO
COTIZADOR

10

CONSULTA RUC: 20449224877 - BIRMAR E.I.R.L.

Número de RUC:	20449224877 - BIRMAR E.I.R.L.		
Tipo Contribuyente:	EMPRESA INDIVIDUAL DE RESP. LTDA		
Nombre Comercial:	-		
Fecha de Inscripción:	24/01/2007	**Fecha Inicio de Actividades:**	01/02/2007
Estado del Contribuyente:	ACTIVO		
Condición del Contribuyente:	HABIDO		
Dirección del Domicilio Fiscal:	MZA. Q LOTE. 11. P.J. MIRAMAR PARTE BAJA MOQUEGUA - ILO - ILO		
Sistema de Emisión de Comprobante:	MANUAL	**Actividad de Comercio Exterior:**	SIN ACTIVIDAD
Sistema de Contabilidad:	COMPUTARIZADO		
Actividad(es) Económica(s):	Principal - 7730 - ALQUILER Y ARRENDAMIENTO DE OTROS TIPOS DE MAQUINARIA, EQUIPO Y BIENES TANGIBLES Secundaria 1 - 4390 - OTRAS ACTIVIDADES ESPECIALIZADAS DE CONSTRUCCIÓN Secundaria 2 - 4752 - VENTA AL POR MENOR DE ARTÍCULOS DE FERRETERÍA, PINTURAS Y PRODUCTOS DE VIDRIO EN COMERCIOS ESPECIALIZADOS		
Comprobantes de Pago c/aut. de impresión (F. 806 u 816):	FACTURA BOLETA DE VENTA NOTA DE CREDITO GUIA DE REMISION - REMITENTE		
Sistema de Emisión Electrónica:	-		
Afiliado al PLE desde:	01/06/2014		
Padrones :	NINGUNO		

Imprimir

1301/3252/986

PERÚ | SUNEDU Superintendencia Nacional de Educación Superior | UNAM Universidad Nacional de Moquegua | PRES Presidencia de Comisión Organizadora | OIGP Infraestructura y Gestión de

UNIVERSIDAD NACIONAL DE MOQUEGUA
DIRECCIÓN GENERAL DE ADMINISTRACIÓN
RECIBIDO
22 SET. 2015 8173
HORA 12:10 Nº REG.
FIRMA: FOLIO: -08

INFORME Nº572-2015-OIGP/UNAM

A : CPC. EPIFANIO LOAYZA BRAVO
DIRECTOR GENERAL DE ADMINISTRACION-UNAM

ASUNTO : REQUERIMIENTO DE SERVICIO DE ALQUILER DE RETROEXCAVADORA CON MARTILLO

REFERENCIA : INFORME Nº 064-2015-MGCC-RO-OIGP/UNAM

FECHA : MOQUEGUA, 21 DE SETIEMBRE DEL 2015

Tengo el agrado de dirigirme a Ud. para saludarlo cordialmente y hacer de su conocimiento que en atención al documento de la Referencia el Ing. Residente de la Obra: **"CREACION DE LA INFRAESTRUCTURA DEL CERCO PERIMETRICO DE LA UNIVERSIDAD NACIONAL DE MOQUEGUA, CIUDAD JARDIN, SEDE ILO DISTRITO PACOCHA, PROVINCIA DE ILO, REGION MOQUEGUA"** solicita el Requerimiento de **SERVICIO 65 H/M DE ALQUILER DE RETROEXCAVADORA CON MARTILLO.**

Debiendo afectarse presupuestalmente a:

META : 018

PARTIDA PPTAL : 2.6.2.2.2.5 COSTO DIRECTO

FTE. FTO. : CANON Y SOBRE CANON

Es cuanto comunico a Ud. para los fines pertinentes.

Atentamente,

Arq. Juan carlo Albarracin Souto Maior
CAP. 7133
Jefe de Infraestructura y Gestión de Proyectos

UNIVERSIDAD NACIONAL DE MOQUEGUA
DIRECCIÓN GENERAL DE ADMINISTRACIÓN
8173
Exp. Nº
Pase a: Logistica
Para: Tramite correspondiente
Fecha: 23 SET. 2015
UNIVERSIDAD NACIONAL DE MOQUEGUA DIRECCIÓN GENERAL DE ADMINISTRACIÓN VºBº

cc.:
Archivo (2)

JOIGP/JCASM
AA/AMCCY

8

UNIVERSIDAD NACIONAL DE MOQUEGUA
OFICINA DE LOGISTICA
RECIBIDO

23 SET. 2015

HORA: 2:44 REG. Nº: 7112
FIRMA: FOLIOS: 08

UNIVERSIDAD NACIONAL DE MOQUEGUA
OFICINA DE LOGISTICA Y SERVICIOS
PROVEIDO Nº 7112 FECHA:
PASE A: Cotizaciones Melbin
PARA: Coordinar para Atención

UNIVERSIDAD NACIONAL DE MOQUEGUA
V°B°
LOGISTICA

UNIVERSIDAD NACIONAL DE MOQUEGUA
OFICINA DE INFRAESTRUCTURA Y GESTIÓN DE PROYECTOS
17 SEP 2015
Hora: 12:08 N° Reg. -3015
Firma: -07-

INFORME N° 064- 2015-MGCC-RO-OIGP/UNAM

A	:	**ARQ. JUAN CARLO ALBARRACIN SOUTO MAIOR** JEFE DE LA OFICINA DE INFRAESTRUCTURA Y GESTION DE PROYECTOS
DE	:	**ING. MILWARD GUILLERMO CURO CABRERA** RESIDENTE DE OBRA
ASUNTO	:	**REQUERIMIENTO DE ALQUILER DE RETROEXCAVADORA CON MARTILLO**
OBRA	:	**CREACION DE LA INFRAESTRUCTURA DEL CERCO PERIMETRICO DE LA UNIVERSIDAD NACIONAL DE MOQUEGUA, CIUDAD JARDIN, SEDE ILO, PROVINCIA DE ILO, REGION MOQUEGUA**
FECHA	:	Ilo, 14 de Setiembre del 2015

Mediante el presente me dirijo a Ud., para saludarlo y a la vez informarle que por necesidad de la obra se requiere la realizar el siguiente servicio:

- **SERVICIO DE ALQUILER DE RETROEXCAVADORA CON MARTILLO,** dicha maquinaria no se contempla en el Expediente Técnico Original, pero es de vital importancia su atención, el cual por su eficiencia y rapidez cumplirá las funciones de Excavación de zanja para el componente cerco perimétrico en Mz K, acarreo de material propio, limpieza de terreno y otras asignadas por la residencia, siendo la cantidad requerida la siguiente:

ITEM	DESCRIPCION	UND.	CANT.	P.U.	TOTAL
1	ALQUILER RETROEXCAVADORA CON MARTILLO	H.M.	65.00	170.00	11,050.00

Por lo tanto se adjunta Anexo 01 del requerimiento.

El gasto será afectado a:

Meta : 018 CREACION DE LA INFRAESTRUCTURA DEL CERCO PERIMETRICO DE LA UNAM, CIUDAD JARDIN, SEDE ILO, REGION MOQUEGUA
Fte Fto : CANON Y SOBRE CANON
COSTO DIRECTO

Es todo cuanto tengo que informar a usted, para su conocimiento y fines correspondientes.

Atentamente,

Milward G. Curo Cabrera
INGENIERO CIVIL
CIP 114376
Residente de Obra

Cc Archivo
cc. MGCC

06

DIRECTIVA N° 001 - 2012 - C.O. - UNAM 2015

ANEXO 01

SOLICITUD DE CONTRATACIÓN DE SERVICIO O ADQUISICIÓN DE BIENES

META

PROYECTO CREACION DE LA INFRAESTRUCTURA DEL CERCO PERIMETRICO DE LA UNAM CIUDAD JARDIN SEDE ILO REGION MOQUEGUA

FECHA 09/09/2015 MES DE NECESIDAD : SETIEMBRE - 2015

DEP. SOLICITANTE OFICINA DE PROYECTOS DE INVERSIÓN

FTE FTO CANON Y SOBRECANON

Clasif. Gasto	ID	ITEM	CODIGO SIGA	DESCRIPCION DEL BIEN O SERVICIO	UND.	CANT.	P.U.	PARCIAL	TOTAL
2.6.2.2.2.5	01.00.00			SERVICIO (SEGÚN TERMINOS DE REFERENCIA)					11,050.00
		1	94.15.0002.0053	ALQUILER DE RETROEXCAVADORA CON MARTILLO	HM.	65.00	170.00	11,050.00	
								-	
TOTAL									11,050.00

AFECTADO COSTO DIRECTO DE OBRA

2.6.2.2.2.5 SERVICIOS

N° ITEMS SOLICITADOS	1	PLAZO DE ENTREGA :	02 DIAS CALENDARIO
GARANTIA	SEGÚN SEA EL CASO	DOCUMENTOS ANEXOS :	TERMINOS DE REFERENCIA
FINALIDAD PÚBLICA	Construccion de Obra		

Milward G. Curo Cabrera
INGENIERO CIVIL
CIP 114376
Residente de Obra

Ing. William Sangama Flores
INSPECTOR DE OBRA
CIP 74792

6

[illegible]

	META 38			CREACION DE LA INFRAESTRUCTURA DEL CERCO PERIMÉTRICO DE LA UNIVERSIDAD NACIONAL DE MOQUEGUA – CIUDAD JARDIN -SEDE ILO- DISTRITO DE PACOCHA, PROVINCIA DE ILO -MOQUEGUA																												E.
	EXPE TECNICO			COSTO DIRECTO																COSTO INDIRECTO												
[illegible] TECNICO	3,625,240.54			2,873,766.92				78,170.38				123,535.06							48,166.50	342,255.64				344,862.85				60,654.88				
[illegible] COSTO				C. DIRECTO				G. ESTUDIOS				G. SUPERVISION							G. LIQUIDACION	G. GEST Y ORG ADM				G. GENERALES				G. DE SEG Y SALUD				TOTAL
[illegible] ANALITICO		AÑO	META	[illegible]	[illegible]	[illegible]		981.62	[illegible]	[illegible]		[illegible]	[illegible]	[illegible]		2295.85	2774.39	[illegible]		[illegible]	0.00	[illegible]		[illegible]	[illegible]	[illegible]		[illegible]	0.00	[illegible]		
EJECUCION -				BIENES	SERVICIOS	PERSONAL	TOTAL	BIENES	SERVICIOS	PERSONAL	TOTAL	BIENES	SERVICIOS	PERSONAL	TOTAL	BIENES	SERVICIOS	PERSONAL	TOTAL	BIENES	SERVICIOS	PERSONAL	TOTAL	BIENES	SERVICIOS	PERSONAL	TOTAL	BIENES	SERVICIOS	PERSONAL	TOTAL	
DEVENGADO AL [illegible]/2015		2,014	38	50,947.55		42,704.63	93,652.18		11,000.00		11,000.00			327.00	327.00				0.00	2,568.92		53,904.57	56,473.49	8,186.34	300.00	61,188.44	69,674.68				0.00	231,128.73
		2,015	38	662,945.75	81,303.36	661,473.36	1,405,722.45				0.00			34,248.22	34,248.22				0.00			10,808.30	10,808.30	9,123.76	11,589.00	70,217.94	90,930.70			7,523.64	7,523.64	1,549,233.11
[illegible]	1,788,362.04			713,893.30	81,303.36	704,177.95	1,499,374.61	0.00	11,000.00	0.00	11,000.00	0.00	0.00	34,575.22	34,575.22	0.00	0.00	0.00	0.00	2,568.92	0.00	64,711.27	67,280.19	17,310.00	11,889.00	131,406.38	160,605.38	0.00	0.00	7,523.64	7,523.64	288,987.43
SALDO	1,836,878.50			716,802.05	320,122.26	337,267.19	1,374,392.30	981.62	27,685.74	30,503.02	58,170.38	3,535.10	18,795.18	66,725.49	89,055.84	2,295.85	2,774.39	38,836.25	48,166.50	-733.62	0.00	35,706.87	34,972.45	20,710.67	59,967.01	103,508.17	190,244.85	8,346.48	0.00	33,583.70	41,930.30	845,[illegible].02

TOTAL DEVENGADO 1,788,362.04
COSTO DIRECTO 1,499,374.61
COSTO INDIRECTO 288,987.43
SALDO 1,836,878.50

CPC Yuri R. Callomamani León
MAT 20-458

Milward G. Curo Cabrera
INGENIERO CIVIL
CIP. 114376
Residente de Obra

5

05

04

UNIVERSIDAD NACIONAL DE MOQUEGUA
OFICINA DE INFRAESTRUCTURA Y GESTIÓN DE PROYECTOS
09 ABR 2015
Hora: 13:05 N° Reg:
Firma: Folio: 39

INFORME Nº 92 - 2015-ASG-RO-OIGP/UNAM

A	: **ING. RENE ZAPANA BARRIENTOS** JEFE DE LA OFICINA DE INFRAESTRUCTURA Y GESTION DE PROYECTOS
DE	: **ING°. ALEX SARMIENTO GUEVARA** Residente Obra
ASUNTO	: **CONFORMIDAD DE SERVICIO TOTAL (O/S Nº 0000134)**
REFERENCIA	:"CREACION DEL CERCO PERIMETRICO DE LA UNAM CIUDAD JARDIN SEDE ILO, DISTRITO PACOCHA, REGION MOQUEGUA"
FECHA	: Ilo, 19 de Marzo del 2015

Mediante la presente me dirijo a Usted para expresarle mis saludos y a la vez remitirle la conformidad de servicio que consta en el Servicio de Alquiler de retroexcavadora con martillo, a todo costo total 65.00 hm.

DATOS REFERENCIALES:

Razón social : QUENAYA PAURO FREDY.
RUC. N° : 10403937245
Factura N° : 001-000132
Objeto : **Servicio de alquiler de retroexcavadora con martillo.**
Orden de Servicio : 0000134
Siaf : 0000000281

DESCRIPCION DEL SERVICIO:

CANT	UND	DESCRIPCION	P.U.	PARCIAL
65	HM	SERVICIO DE ALQUILER DE RETROEXCAVADORA CON MARTILLO	169.00	10,985.00
		TOTAL		10,985.00

AFECTACION PRESUPUESTAL:

Meta : 0018 "CREACION DE LA INFRAESTRUCTURA DEL CERCO PERIMETRICO DE LA UNAM SEDE ILO REGION MOQUEGUA"

Fuente de financiamiento : RECURSOS ORDINARIOS

Partida : N° 2.6.2.2.2.5

Monto : S/. **10,985.00** Nuevos Soles

Costo : directo

CONCLUSION:

El servicio total se realizo de acuerdo a lo solicitado en el año 2015, razón por la cual se autoriza el pago correspondiente, se adjunta al presente documento factura N° 001-000132, orden de servicio, carta de culminación, partes diarios y panel fotográfico.

Es todo cuanto comunico a UD. para su conocimiento y fines

Atentamente

RICHARD LOUIS MARTINEZ CUEVA
V° B°
CIP 78428
ING. CIVIL

INSPECTOR DE OBRA

RESIDENTE DE OBRA
Alex Sarmiento Guevara
INGENIERO CIVIL
C.I.P. 71846

4

INFORME N° 088- 2015-DACL-RO-OIGP/UNAM

A	:	**ARQ. JUAN CARLO ALBARRACIN SOUTO MAIOR** JEFE DE LA OFICINA DE INFRAESTRUCTURA Y GESTION DE PROYECTOS
DE	:	**ING. DANIEL ANTONIO CARDENAS LIZARRAGA** RESIDENTE DE OBRA
ASUNTO	:	**CONFORMIDAD DE SERVICIO (O/S N° 0000775)**
REFERENCIA	:	"CREACION DEL CERCO PERIMETRICO DE LA UNAM CIUDAD JARDIN SEDE ILO, DISTRITO PACOCHA, REGION MOQUEGUA"
FECHA	:	Ilo, 22 de Julio del 2015

Mediante el presente me dirijo a Usted para expresarle mis saludos y a la vez remitirle la **conformidad de servicio** derivado del proceso de selección **AMC N° 012-2015-CEP-UNAM**, que consta del **SERVICIO DE ALQUILER DE RETROEXCAVADORA CON MARTILLO**, de la obra de la referencia.

DATOS REFERENCIALES:

Razón social : MAQUICONSOP S.A.C.
RUC. N° : 20533026703
Factura N° : 001-000113
Objeto : **ALQUILER DE RETROEXCAVADORA CON MARTILLO**
Orden de Servicio : 0000775
Siaf : 0000001959

DESCRIPCION DEL SERVICIO:

CANT	UND	DESCRIPCION	P.U.	PARCIAL
1	SERV.	ALQUILER DE RETROEXCAVADORA CON MARTILLO	13,992.00	13,992.00
		TOTAL		S/. 13,992.00

AFECTACION PRESUPUESTAL:

Meta : 0018 "CREACION DEL CERCO PERIMETRICO DE LA UNAM CIUDAD JARDIN SEDE ILO, DISTRITO PACOCHA, REGION MOQUEGUA"
Fuente de financiamiento : CANON Y SOBRE CANON
Partida : N° 2.6.2 2.2 5
Monto : **S/. 13,992.00** Nuevos Soles
Costo : Directo

CONCLUSION:

Se emite la conformidad del servicio procedente del proceso de **Menor Cuantía N° 012-2015-CEP-UNAM**, el mismo que fue ejecutado desde el 04/07 al 20/07 según valorización y partes diarios adjuntos, asimismo solicito se proceda según corresponda. Adjunto factura y documentación complementaria.

Es todo cuanto comunico a UD. para su conocimiento y fines

Atentamente

DANIEL A. CARDENAS LIZARRAGA
INGENIERO CIVIL
CIP 96051

02

TERMINOS DE REFERENCIA

"CREACION DE LA INFRAESTRUCTURA DEL CERCO PERIMETRICO DE LA UNIVERSIDAD NACIONAL DE MOQUEGUA, CIUDAD JARDIN, SEDE ILO, PROVINCIA DE ILO, REGION MOQUEGUA"

SERVICIO DE ALQUILER RETROEXCAVADORA CON MARTILLO

1.- ESPECIFICACIONES TECNICAS

Se requiere el servicio de alquiler de Retroexcavadora de 98-105 hp como mínimo con picotón hidráulico, el mismo que realizara trabajos como, excavaciones, acumulación, limpieza, y acarreo, de material propio y de préstamo para relleno de zanjas, demolición de roca dura en tramos de zanja, en los diferentes trabajos de la obra de la referencia.

CARACTERISTICAS RETROEXCAVADORA CON MARTILLO HIDRAULICO.

Potencia : rango de 98 - 105 HP
Año de antigüedad de la maquinaria: máximo 2008
Capacidad de lampón delantero : 1.4 m3
Cucharon posterior : 60cm
Combustible : Petróleo D – 2
Tracción : 4X4
Potencia Picotón : Sera de 400 Jouls

EQUIPAMIENTO DE LAS MAQUINARIAS

Extintor : 02 kg con vigencia de servicio
Sistema de iluminación : Completa y en buen estado
Alarma : De retroceso
Bocina : En buen estado
Implementos de seguridad : Para el operador completo
Linterna : En buen estado
Triangulo : En buen estado
Botiquín : De primeros auxilios implementados adecuadamente

2.- PLAZO DE EJECUCION DEL SERVICIO

A partir de la emisión de la orden de servicio.

4.- SISTEMA DE ADQUISICION.

A precios Unitarios

5.- VALOR REFERENCIAL Y CANTIDAD REQUERIDA

El valor referencial de la maquinaria es de S/. 11,050.00 nuevos soles (incluye IGV) de acuerdo al detalle:

ITEM	CANT.	UND	DESCRIPCION	PU.	TOTAL
1	65.00	HM	ALQUILER DE RETROEXCAVADORA CON MARTILLO	170.00	11,050.00
TOTAL					11,050.00

Milward G. Curo Cabrera
INGENIERO CIVIL
CIP. 114376
Residente de Obra

WILLIAM SANGA FLORES
INGENIERO CIVIL
CIP 74792

2

7.- CONDICIONES DE TRABAJO

- El postor podrá ser persona natural o jurídica.
- El postor deberá contar con Seguro contra todo riesgo
- El servicio incluye máquina, operador, y combustible (a todo costo)
- El postor deberá contar con experiencia en este tipo de trabajos demostrada con documentación.
- El postor deberá disponer un mínimo de dos unidades de la maquinaria en mención de acuerdo a la necesidad de la ejecución del proyecto.
- El comité realizara la verificación del estado de la maquinaria del postor ganador de la buena pro, para el inicio de los trabajos.
- Deberá contar con picotón demoledor.
- El postor deberá proveer de un operador para la maquinaria, el cual deberá contar con una experiencia mínima de 01 años en la operación de la maquinaria.
- El postor deberá proveer a la operador de todos sus implementos de seguridad tales como son ropa adecuada, casco de seguridad, lentes de seguridad, tapones de oído, zapatos de seguridad, guantes de operador, chaleco reflectivo, y otros de ser necesario y a su vez serán cambiados según su desgaste.
- Del mismo modo los implementos de seguridad para el equipo como son extintor, botiquín, cintas reflectivas, alarma cuando el equipo retroceda y otros.
- La maquinaria se encontrara a disponibilidad de la obra, según la programación indicada por el residente de obra.
- El monto del precio unitario referencial está incluido IGV.
- La maquinaria deberá encontrarse en buen estado de funcionamiento con el objeto de evitar atrasos en la obra lo que ocasionara gastos económicos, para lo cual cada maquinaria deberá de programar un mantenimiento periódico según su empleo.
- En caso de falla mecánica de las maquinarias el postor tendrá 01 día para reparar la máquina de caso contrario deberá reemplazarla por otra máquina operativa con el visto bueno de la residencia.

8.- AFECTACIÓN PRESUPUESTAL.

Proyecto : "CREACION DE INFRAESTRUCTURA DEL CERCO PERIMETRICO DE LA UNIVERSIDAD NACIONAL DE MOQUEGUA, CIUDAD JARDIN, DISTRITO PACOCHA PROVINCIA DE ILO REGION MOQUEGUA"

Fte.Fto. : CANON Y SOBRECANON

Partida : 2.6.2.2.2.5

Ing. William Sangama Flores
INSPECTOR DE OBRA
CIP 74792

Milward G. Curo Cabrera
INGENIERO CIVIL
CIP 114376
Residente de Obra

-05-

SIAF - Módulo de Proceso Presupuestario
Release 16.01.01

Fecha : 12/07/2016
Hora : 17:52:12
Pag.: 1 de 1

CERTIFICACIÓN DE CREDITO PRESUPUESTARIO

NOTA Nº 0000001361

(EN NUEVOS SOLES)

SECTOR : 10 EDUCACION
PLIEGO : 545 U.N. DE MOQUEGUA
EJECUTORA : 001 UNIVERSIDAD NACIONAL DE MOQUEGUA [001230]

MES : JULIO
FECHA DE DOCUMENTO : 12/07/2016
TIPO DOCUMENTO : MEMORANDUM
JUSTIFICACIÓN : PAGO DE PLANILLAS PERSONAL OBRERO - COSTO DIRECTO

Nº DE DOCUMENTO S/CERT.Nº2466

FECHA APROBACION : 12/07/2016
ESTADO CERTIFICACION : APROBADO

DETALLE DEL GASTO

SECUENCIA PRG PROD/PRY ACT/AI/OBR FN. DIVF GRPF META FF RB CGTT G SG SGD ESF ESPD	MONTO
0001 INICIAL	
9001 2193070 4000022 22 048 0010 INSTALACION DE INFRAESTRUCTURA DE EDUCACION UNIVERSITARIA	152,449.00
0037 CONSTRUCCION Y EQUIPAMIENTO	152,449.00
5 18 CANON Y SOBRECANON, REGALIAS, RENTA DE ADUANAS Y PARTICIPACIONES	152,449.00
6 GASTOS DE CAPITAL	152,449.00
2.6 ADQUISICION DE ACTIVOS NO FINANCIEROS	152,449.00
2.6. 2 CONSTRUCCION DE EDIFICIOS Y ESTRUCTURAS	152,449.00
2.6. 2 2 EDIFICIOS O UNIDADES NO RESIDENCIALES	152,449.00
2.6. 2 2. 2 INSTALACIONES EDUCATIVAS	152,449.00
2.6. 2 2. 2 3 COSTO DE CONSTRUCCION POR ADMINISTRACION DIRECTA - PERSONAL	20,000.00
2.6. 2 2. 2 4 COSTO DE CONSTRUCCION POR ADMINISTRACION DIRECTA - BIENES	36,449.00
2.6. 2 2. 2 5 COSTO DE CONSTRUCCION POR ADMINISTRACION DIRECTA - SERVICIOS	96,000.00
TOTAL	152,449.00
TOTAL CERTIFICACION	152,449.00
TOTAL NOTA	152,449.00

UNIVERSIDAD NACIONAL DE MOQUEGUA
OFICINA DE PLANIFICACIÓN Y DESARROLLO
RECIBIDO
12 JUL. 2016
Hora: 18:30 Nº REG. 2544.
Firma: Folios: 05

UNIVERSIDAD NACIONAL DE MOQUEGUA
OFICINA DE PLANIFICACIÓN Y DESARROLLO
Nº PROV. 2544 Nº FOLIOS 05
Pase a: INFRA.
Para : ATENCION
Moquegua 13-07-16

UNIVERSIDAD NACIONAL DE MOQUEGUA
OFICINA DE PLANIFICACION DESARROL

UNIVERSIDAD NACIONAL DE MOQUEGUA
Dr. MILKO RAÚL RIVERA CAMPAÑO
JEFE DE LA OFICINA DE PLANIFICACIÓN Y DESARROLLO
Presupuesto y Planificación
Sello Y Firma

UNIVERSIDAD NACIONAL DE MOQUEGUA
OFICINA DE INFRAESTRUCTURA Y GESTIÓN DE PROYECTOS
13 JUL 2016
HORA 11:01 Nº REG.
FIRMA FOLIOS: 05